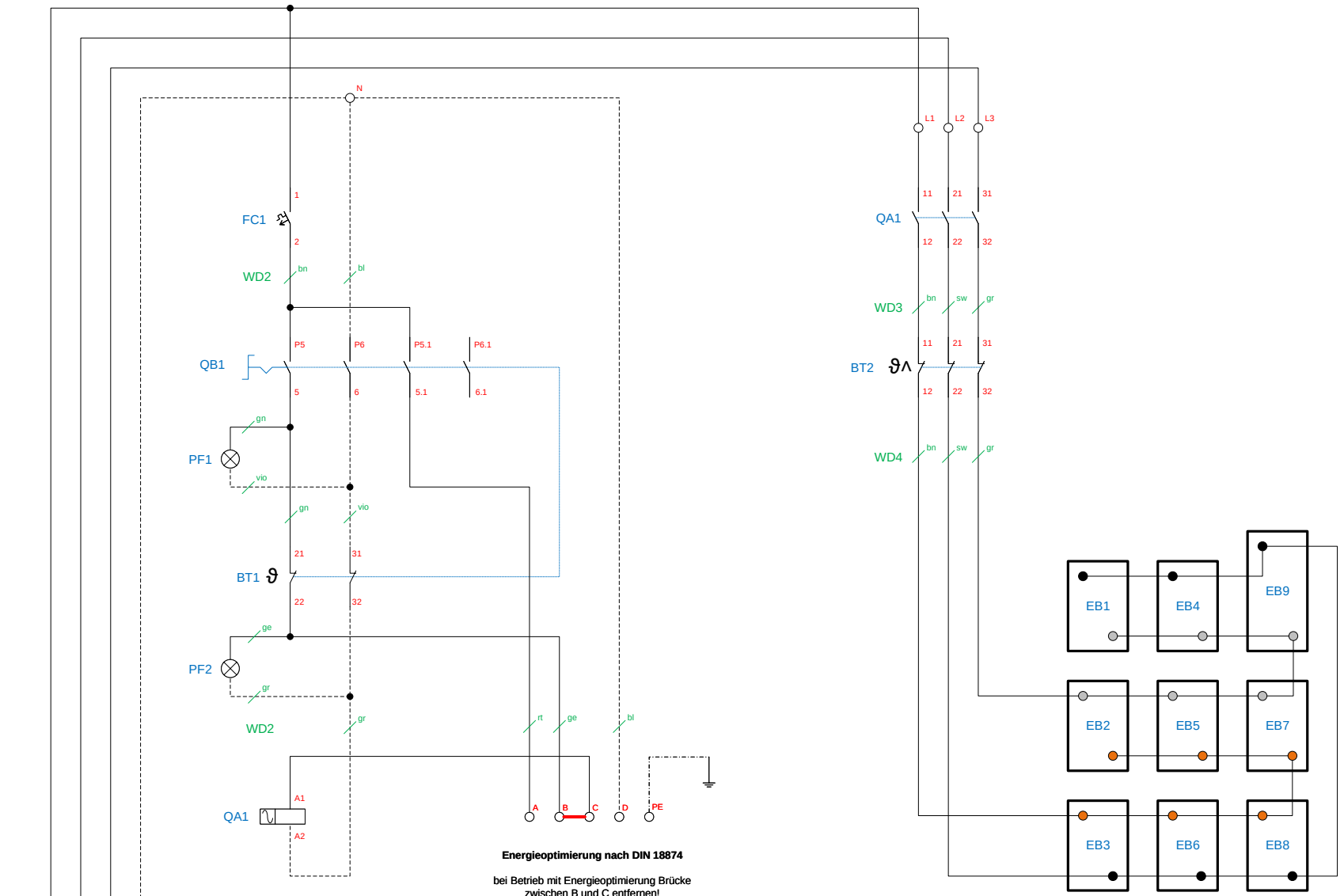

BT1 mit QB1	Thermostat 63-310°C mit Vorsatzschalter	700104	WD1	Zuleitung BGE 5G2,5mm²	013.00192
BT2	Sicherheitstemperaturbegrenzer	300100	WD2	Glasseidenlitzen 0,75mm²	- - - - - -
EB1, -8	Dickschichtheizung 100x150mm 600W	(8x) 500340	WD3, -4	Glasseidenlitzen 2,5mm²	- - - - - -
EB9	Dickschichtheizung 100x200mm 800W	(1x) 500342			
FC1	Leitungsschutzschalter B6A	300120			
KF1	Leistungsschütz BF09	800305			
PF1	Anzeigelampe grün 230V	800201			
PF2	Anzeigelampe gelb 230V	800206			

BGDS40 (R) Speed, Option EOH

400V, 3~/N/PE, 5,6kW

Änderung			
	a	22.02.22	Stolle
	b		
	c		

Berner-Kochsysteme GmbH & Co. KG
Sudetenstraße 5
D-87471 Durach
Tel: +49(0)831/697247-0 Fax: -15
Email: berner@induktion.de
www.Induktion.de

Blatt	Datum	Name
1/1	30.04.18	Stolle

Schaltplan