Datenblatt BGHDM70

E: 400V/3~/N/PE 50Hz 16,8 kW
PA: Potentialausgleich
WZ: Wasserzulauf 3/4"

Zuleitung: 5G6mm²
Absicherung bauseits: 32A

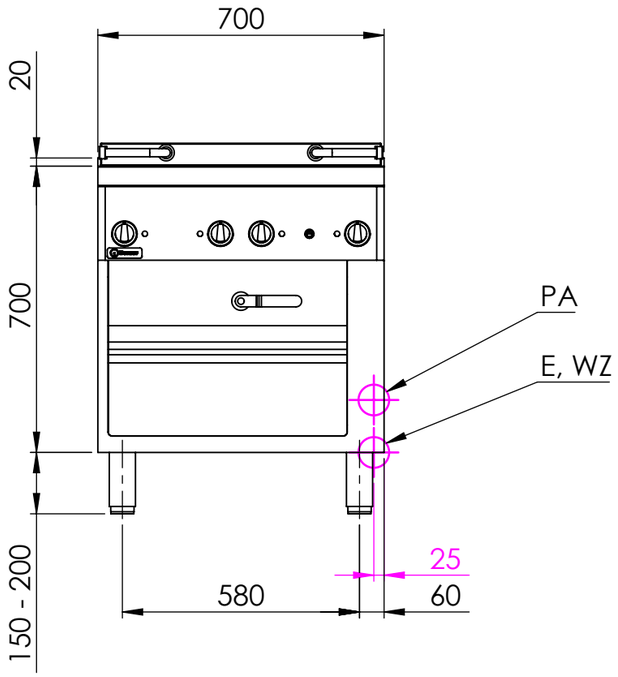

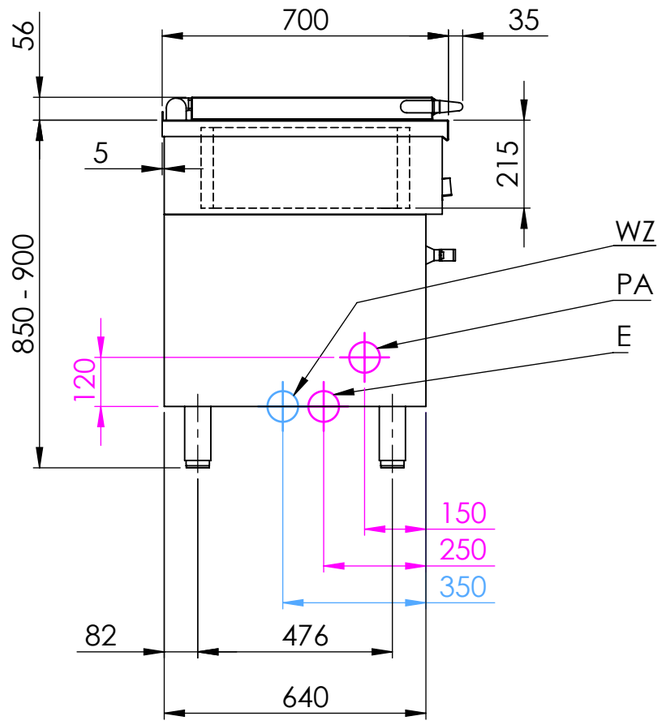

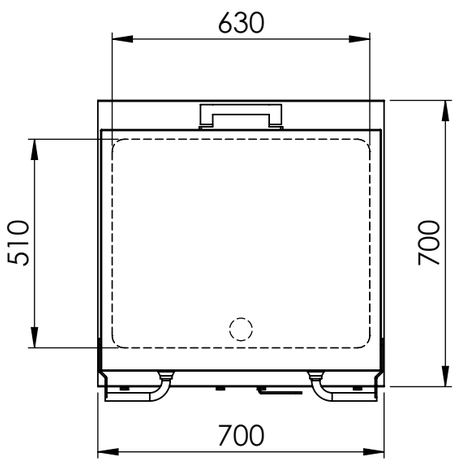

Multispeed Brat- und Kochgerät GN2/1

Artikel-Nr.: BGHDM70

Breite: 700 mm
Tiefe: 700 mm
Höhe: 850-900 mm (Korpushöhe 700mm)
Material: CNS 18/10

Flächenbündiges Verbindungszugsystem mit Haarfuge.

Bratfläche fugenlos eingeschweißt, Tiegelhöhe 215mm mit 2" Kugelhahn und ausziehbarem Auffangbehälter GN 1/1-200 im Unterbau, Klappdeckel mit Wasserzulauf im Drehgelenk.

Bratfläche: hartplattiert Edelstahl
Abmessung: 630x510mm
Heizzonen: 2

Anschlusswert: 16,8 kW / 400 V

Sockelbaufähig durch Abnehmen der höhenverstellbaren Füße.

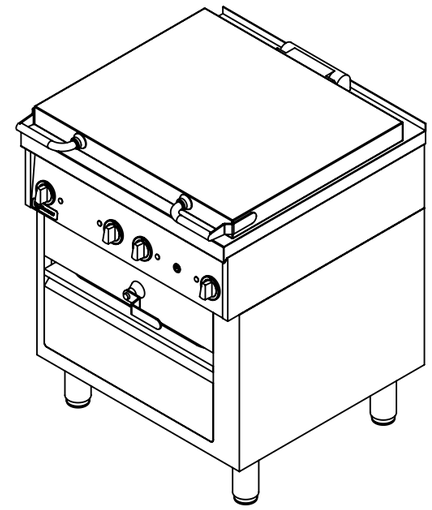

Berner-Kochsysteme GmbH & CO.KG
Sudetenstr. 5 D-87471 Durach
Tel.: +49(0)831/697247-0
Fax: +49(0)831/697247-15
Email: berner@induktion.de
www.induktion.de

	NAME	SIGNATUR	DATUM
GEZEICHNET	Csakvari	CSA	16.08.2022
GEPRÜFT	Tholl	MT	16.08.2022
	Beschreibung		DATUM
ÄNDERUNG			
NAME			Status: Freigegeben

WERKSTOFF: 1.4301 (X5CrNi18-10)
HERSTELLER:
Gewicht:
Allgemeintoleranz = m

BENENNUNG: Multispeed Brat- und Kochgerät GN2/1
ARTIKELNR.: BGHDM70
ZEICHNUNGSNR.: BGHDM70
Zeichnungsindex:
ZEICHNUNGSNR./ARTIKELNR. HERSTELLER:
A3
Alle Maße in mm | **Kanten gebrochen** | MASSSTAB:1:15 | BLATT 1 VON 1