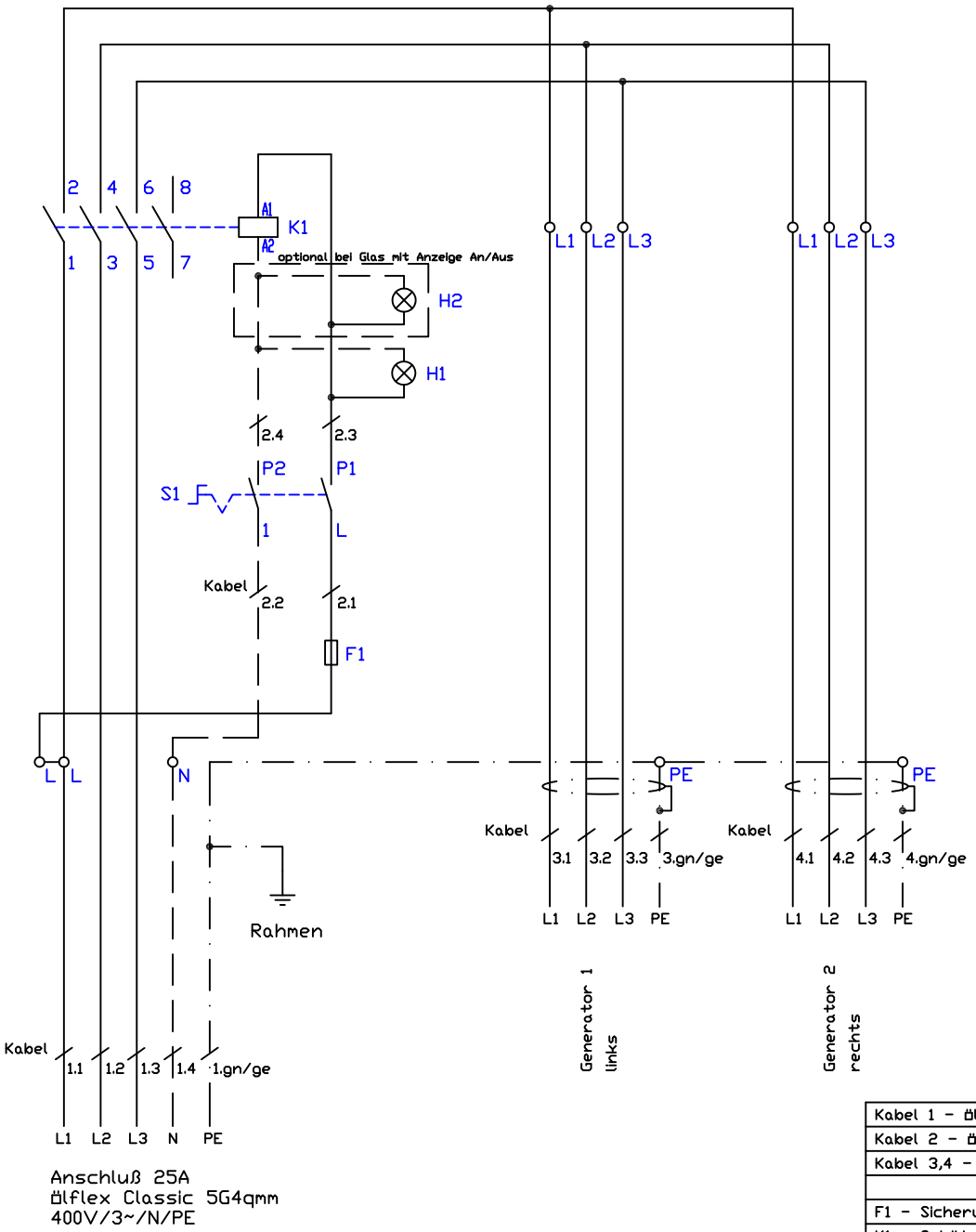

Kabel 1 - ölflex Classic 5G4qmm	013.00024
Kabel 2 - ölflex Classic 5G1,5qmm	013.00019
Kabel 3,4 - ölflex Classic 110CY 4G2,5qmm	013.00035
F1 - Sicherungsklemme/Sicherung T6,3A	301038/501264
K1 - Schütz 24A/230V	800336
S1 - Hauptschalter 2-polig	800405
H1 - Betriebslampe "grün" 230V	800201
H2 - Betriebslampe "rot" 230V(unter Glas)	800214

Induktionsherd
4-Induktion BI4 14kW
BIPDS System 70

Änderung			
	a		
	b		
	c		
		Version:	3.0
Blatt		Datum	Name
1/1		15.02.16	Hänel

Berner-Kochsysteme GmbH&Co.KG
Sudetenstraße 5
D-87471 Durach
Tel.:+49(0)831/697247-0,Fax:-15
berner@induktion.de
www.induktion.de

Schaltplan
70-4/110

Jumpereinstellungen:

SW1: 2 PT1000 Überbrückung
getrennt = Ein A
Modul oder 5-F getrennt =Aus B

SW1: 3 Anzeige Vers. M und
LED = Ein C
Anzeige Vers.K= Aus D

SW1: 4
Frequenz = ein (Einzelkochstelle)
Pulse = aus (Mehrere Kochstellen)

SW1.5: Frequenz -70Hz = Ein
Normal = Aus

SW1: 6
Warmhaltefunktion vorn = Ein E
Warmhaltefunktion vorn= Aus F

SW1: 7
Warmhaltefunktion hinten = Ein G
Warmhaltefunktion hinten = Aus H

WH Softwareänderung nötig!

SW2/3: 1 u. 2
Leistungseinstellung

SW2/3: 3 u. 4
Pfannenempfindlichkeit

SW2/3: 5,6,7 u. 8 Spulentypen

Spule
280x280F

SW1

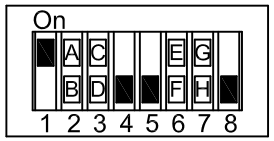

SW2

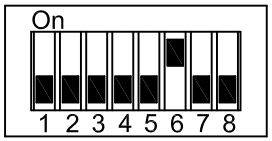

SW3

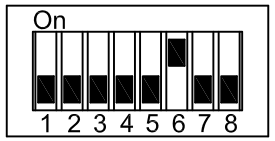

Version M = Modul

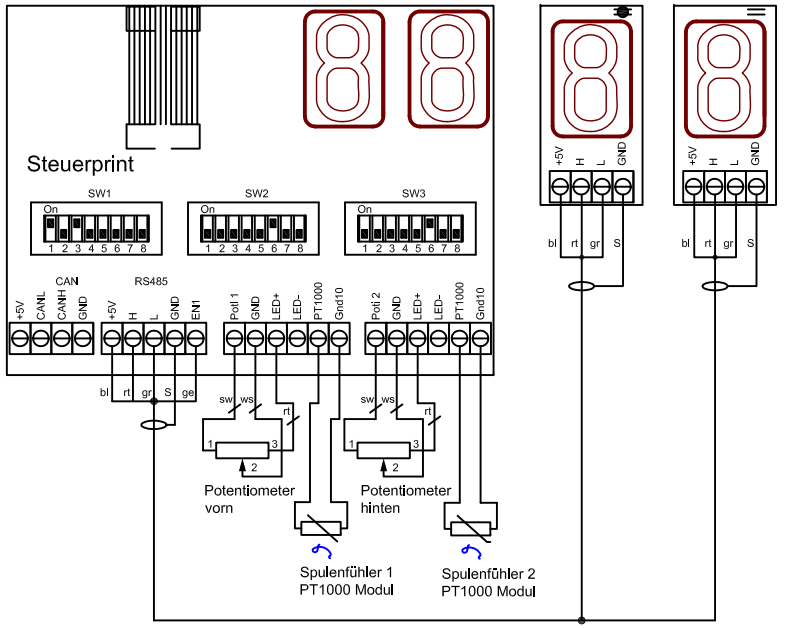

Version K = getrennt

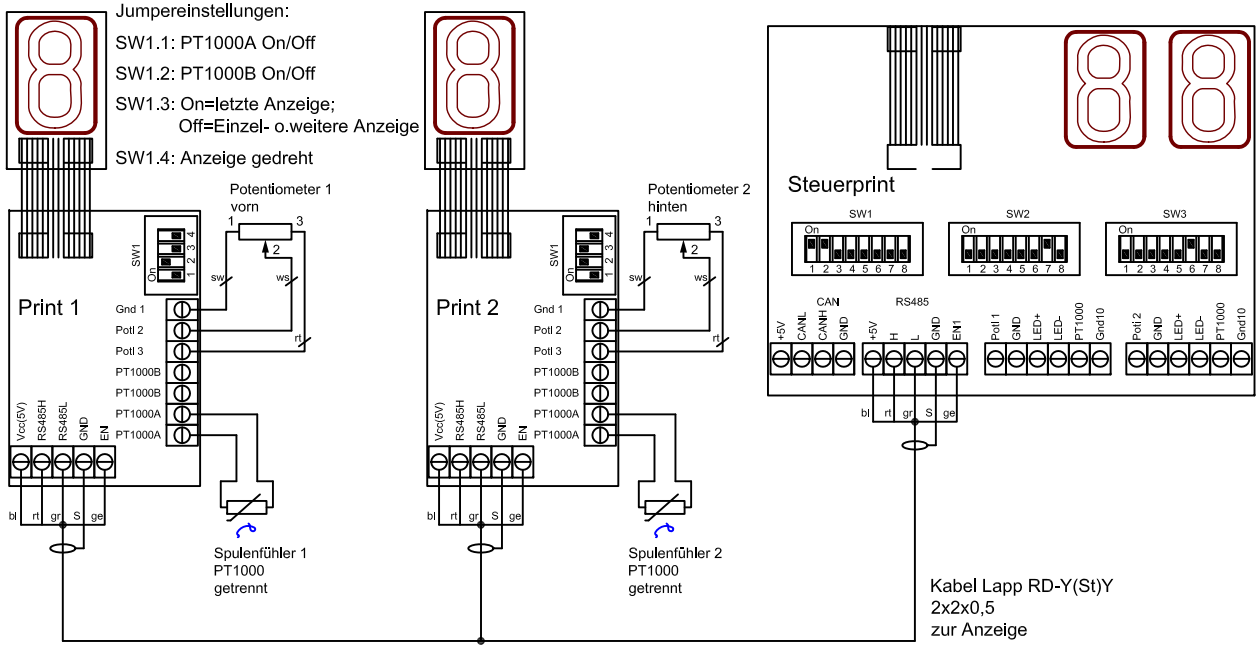

Spuleneinstellungen BIPDS
Generator 400V / 7kW
280x280F

Änderung			
a			
b			
c			
d			
	Datum	Name	
	28.03.14	Hänel	

Berner Kochsysteme GmbH&Co.KG
Sudetenstraße 5
D-87471 Durach
Tel.:+49(0)831/697247-0,Fax: -15
berner@induktion.de
www.induktion.de