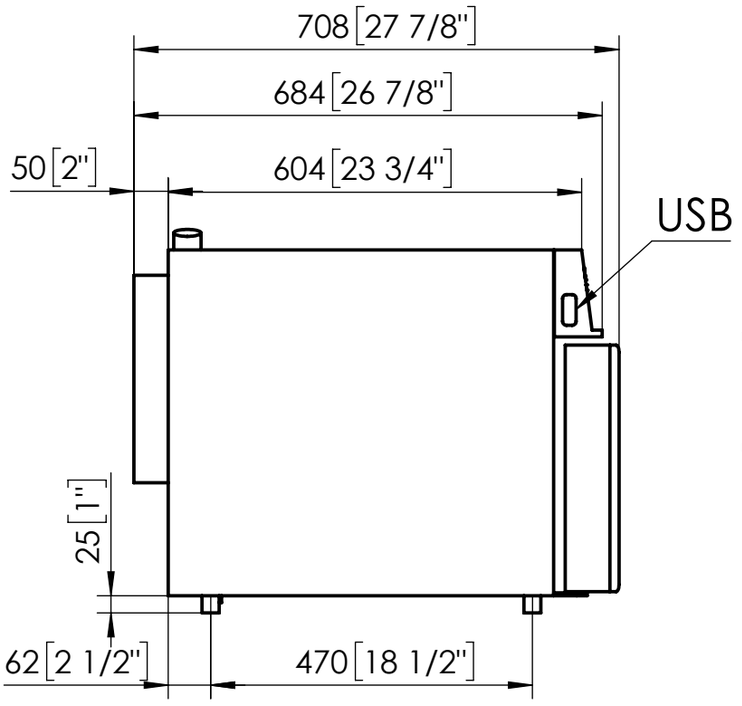

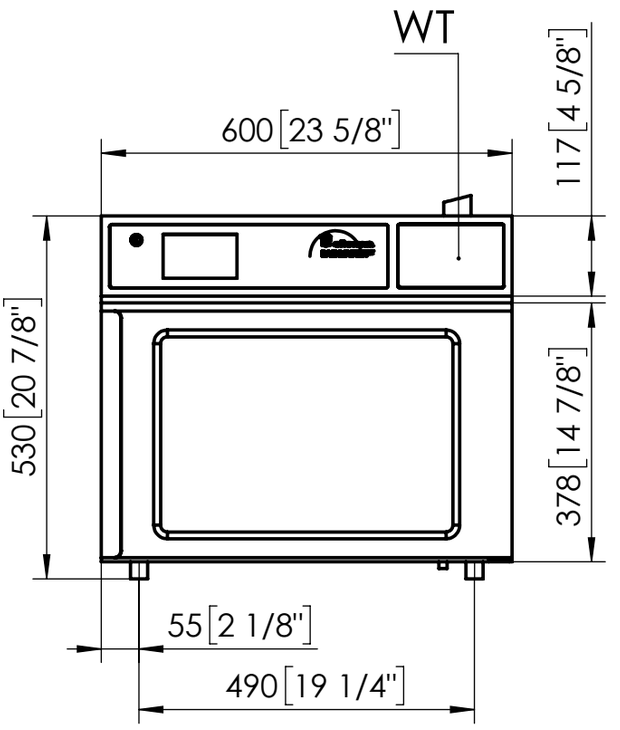

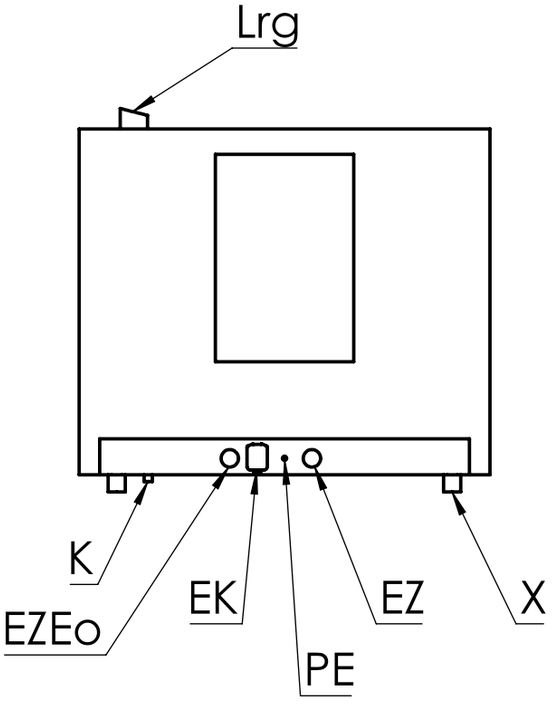

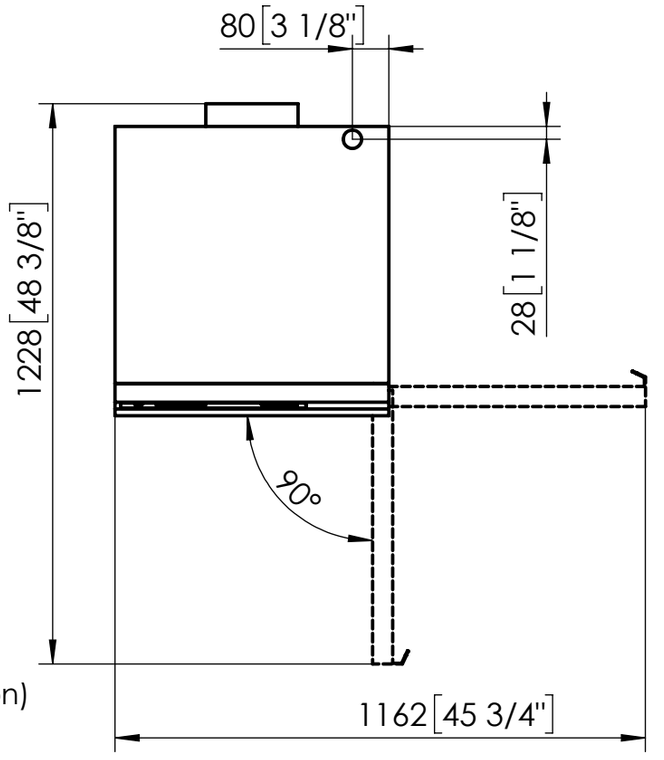

EK Kommunikationsanschluss (z.B. LAN, Option)
Communications connection (e.g. LAN, Option)
EZ Stromversorgung / Power supply
EZEo Optimierungsanlage / Power optimization
Lrg Abluftrohr / Exhaust air pipe
PE Anschluss Potenzialausgleich
Connection for potential equalisation
USB USB-Buchse / USB port
WT Wassertank / Water tank
X Füße, justierbar (+/- 10mm)
Feet, adjustable (+/- 3/8")
K Kondensatablauf
Connection for condensat pipe

EB30 MT WT RA EB30 MT WT RH	
eloma	EL2005394
04.02.2022 RMännchen Rev. 05	Maßskizze/drawing