Datenblatt BRHD70

E: 400V/3~/N/PE 50Hz 8,0 kW
PA: Potentialausgleich

Zuleitung: 5G2,5mm²
Absicherung bauseits: 16A

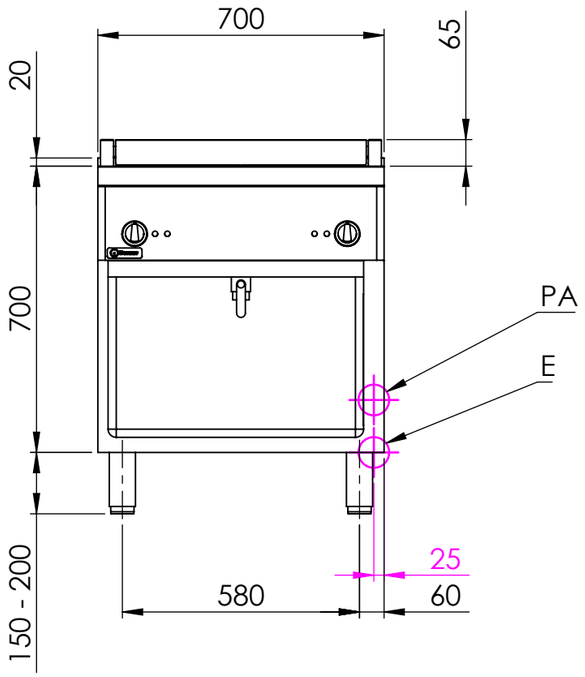

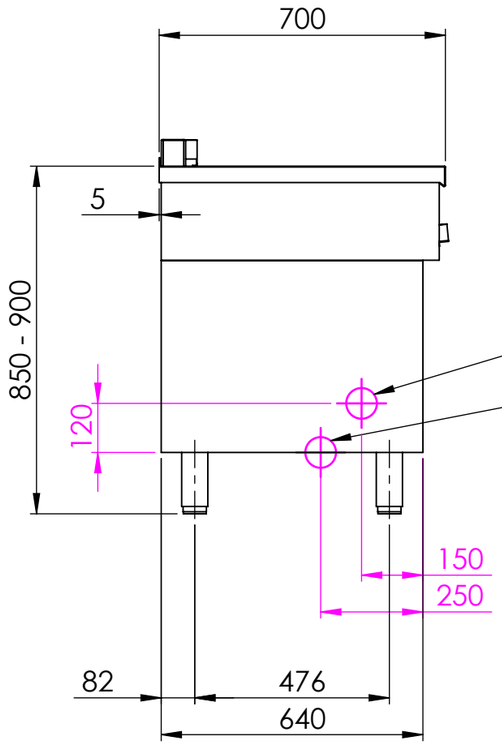

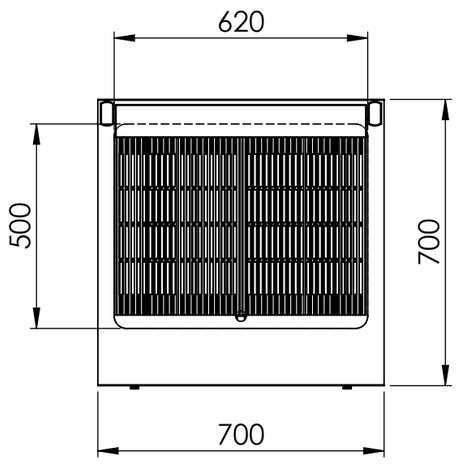

Elektro-Steakgrill Rustica, 2 Heizzonen

Artikel-Nr.: BRHD70

Breite: 700 mm
Tiefe: 700 mm
Höhe: 850-900 mm (Korpushöhe 700mm)
Material: CNS 18/10

Flächenbündiges Verbindungszugsystem mit Haarfuge.

4x abnehmbarer Antihaft Guß-Grillrost, Fettauffangwanne mit 1" Kugelhahn im Unterbau

Bratfläche: 600x450 mm
Heizzonen: 2

Anschlusswert: 8,0 kW / 400 V

Sockelbaufähig durch Abnehmen der höhen-verstellbaren Füße.

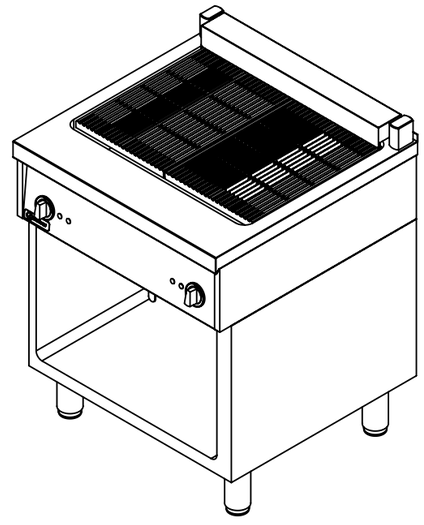

Berner-Kochsysteme GmbH & CO.KG
Sudetenstr. 5 D-87471 Durach
Tel.: +49(0)831/697247-0
Fax: +49(0)831/697247-15
Email: berner@induktion.de
www.induktion.de

	NAME	SIGNATUR	DATUM	WERKSTOFF:	ZEICHNUNGSNR.	Zeichnungsindex
GEZEICHNET	Csakvari	CSA	16.08.2022	1.4301 (X5CrNi18-10)	BRHD70	
GEPRÜFT	Tholl	MT	16.08.2022	HERSTELLER:		
	Beschreibung		DATUM		ZEICHNUNGSNR./ARTIKELNR. HERSTELLER:	A3
ÄNDERUNG				Gewicht:		
NAME			Status: Freigegeben			
				Allgemeintoleranz = m	**Alle Maße in mm** / **Kanten gebrochen** / MASSSTAB:1:15	BLATT 1 VON 1

BENENNUNG: Elektro-Steakgrill Rustica, 2 Heizzonen

ARTIKELNR.: BRHD70