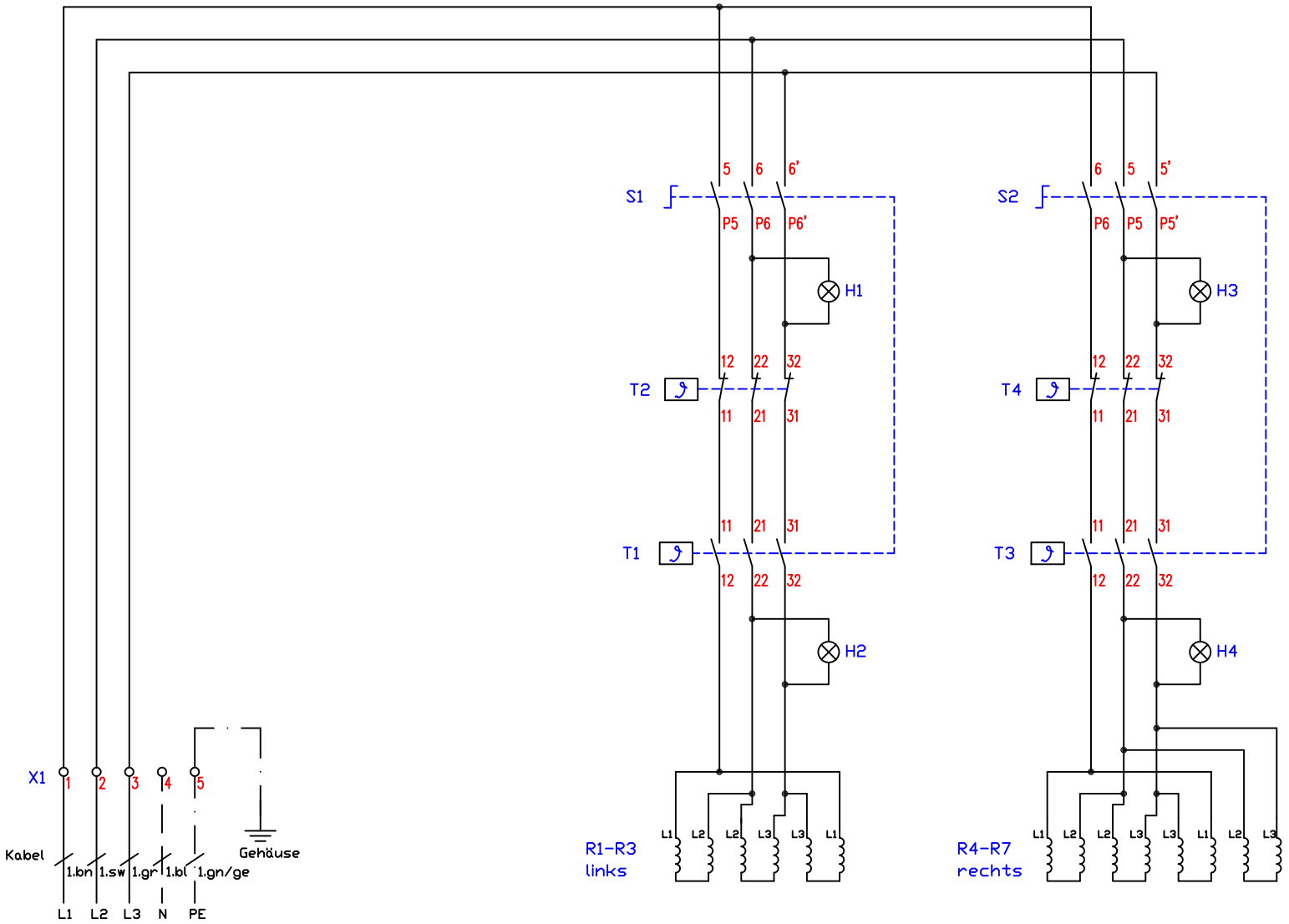

Festanschluß 16A
400V/3~/N/PE

Kabel 1 - Zuleitung 5G2,5qmm	100058	S1,S2 - Vorschalter Thermostat	700104
		T1,T3 - Thermostat 64-310°C	700104
		T2,T4 - Sicherheitsthermostat 360°C	300100
		H1,H3 - Betrieb "Ein" grün 400V	800203
		H2,H4 - Heizlampe gelb 400V	800207
		R3-R5 - Heizkörper 400V/1500W,430	502001
		R1,R2,R6,R7 - Heizkörper 400V/1500W,490	502015

Standgerät Bräter
System 70
BGHD80T,-D
10,5kW

Änderung			
	a		
	b		
	c		
		Version:	1.3

Berner-Kochsysteme GmbH&Co.KG
Sudetenstraße 5
D-87471 Durach
Tel.:+49(0)831/697247-0,Fax:-15
berner@induktion.de
www.induktion.de

Blatt	Datum	Name
1/1	25.09.19	Hänel

Schaltplan
BB70-3/1