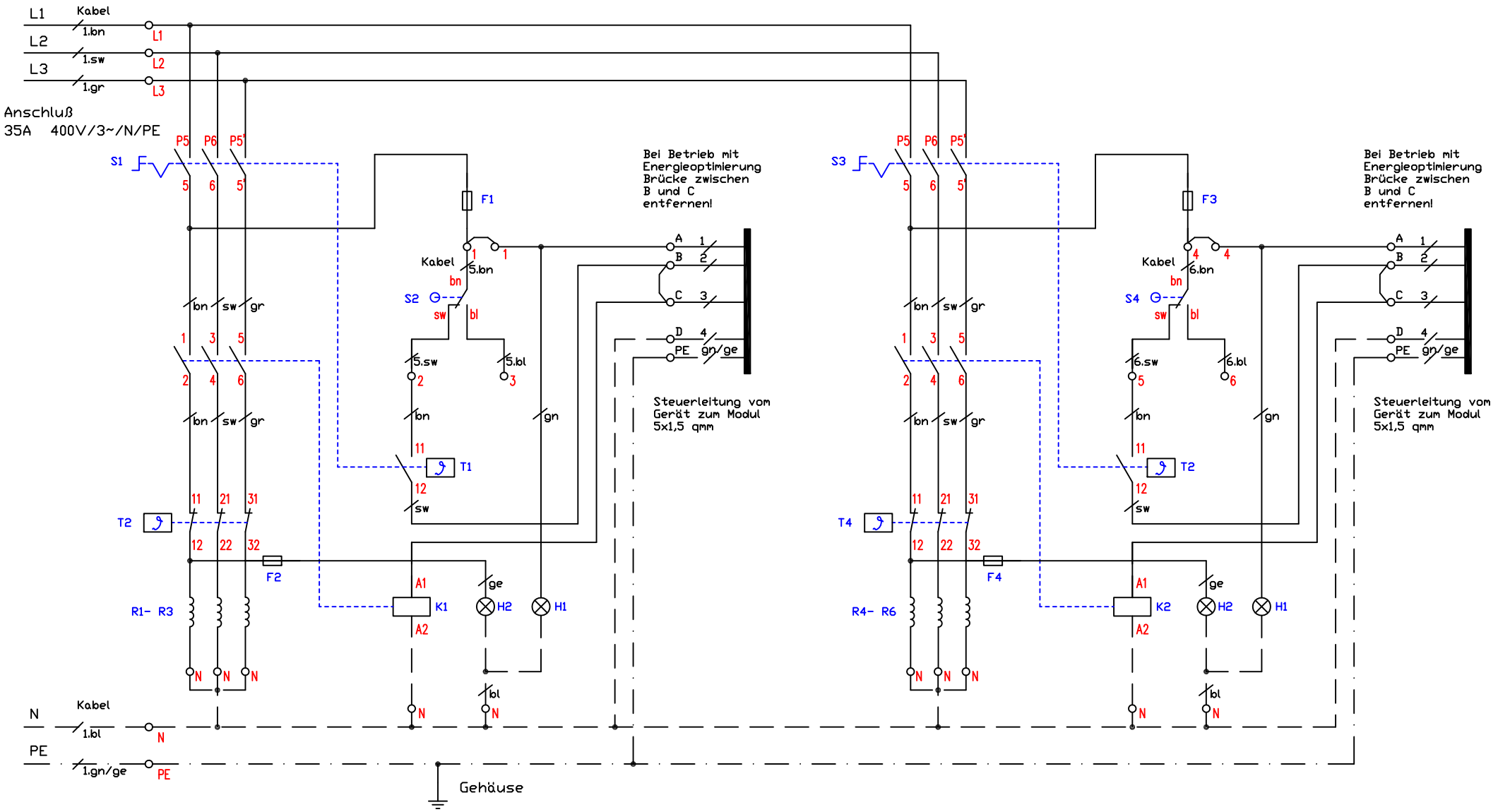

Kabel 1 - SIHF 5G6qmm	013.00013	F2,F4 - Feinsicherung T1A/Sicherungshalter	501263/501262
Kabel 5,6 - ölflex 3x0,5 qmm	013.00031	F1,F3 - Feinsicherung T6,3A/Sicherungsklemme	501264/301038
S1,S3 - Vorschalter Thermostat	400300	K1,K2 - Schütz 25A/230V	800305
T1,T3 - Thermostat 60-180°C	400300	H1 - Betrieb "Ein" grün 230V	800201
T2,T4 - Sicherheitsthermostat 235°C	300106	H2 - Heizlampe gelb 230V	800206
S2,S4 - Mikroschalter Stößel 15A	200353		
		R1-R6 - Heizkörper 230V/3330W	400334

Schaltplan Berner
Elektro Friteuse
BHFS2KTD System70; EOH
20,0kW

Änderung: a, b, c

Version 1.2

Datum 12.01.15

Name Hänel

Berner-Kochsysteme GmbH&Co.KG
Sudetenstraße 5
D-87471 Durach
Tel.:+49(0)831/697247-0,Fax:-15
berner@induktion.de
www.induktion.de

Schaltplan
BHF-10/61