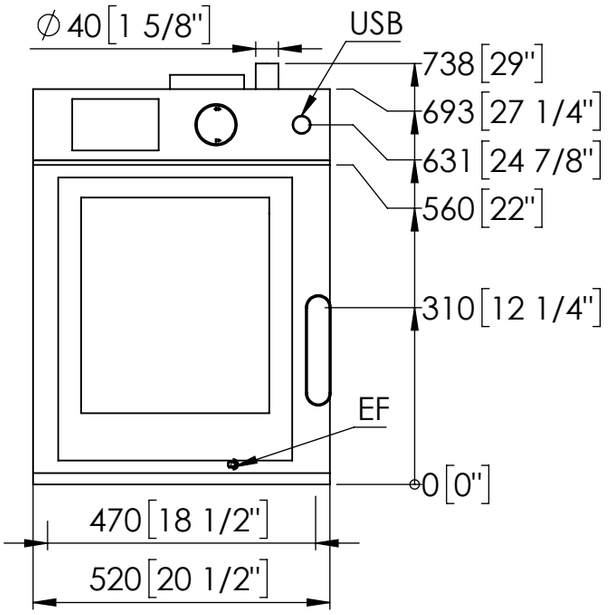

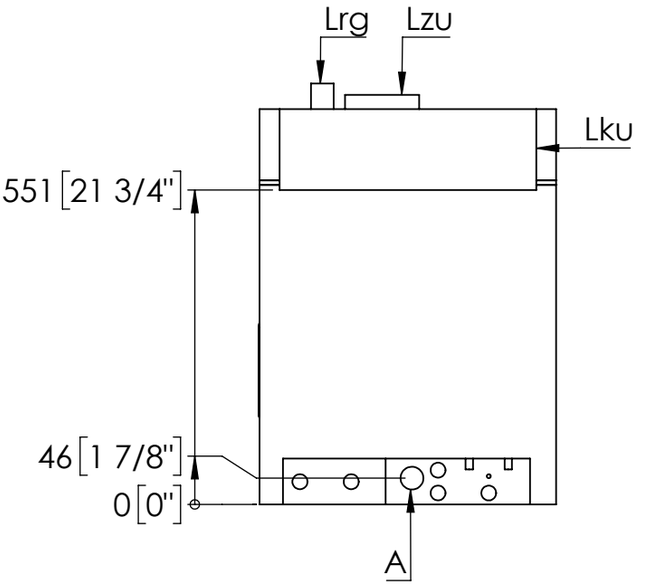

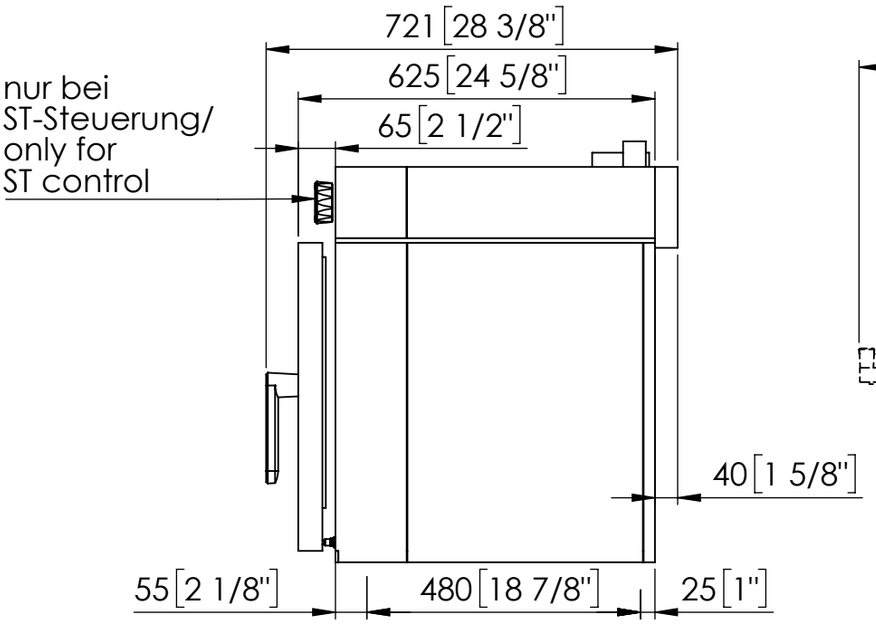

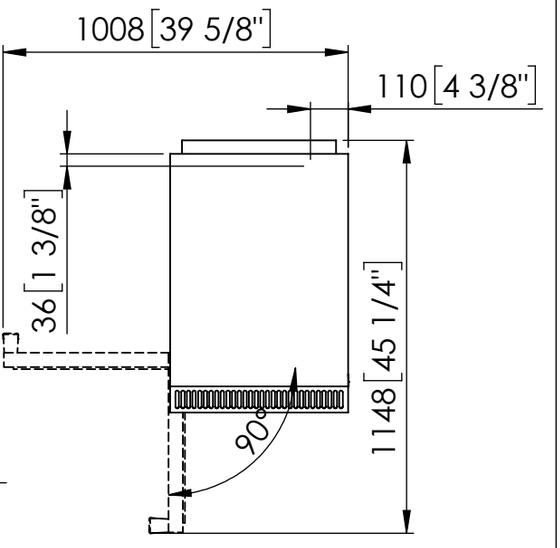

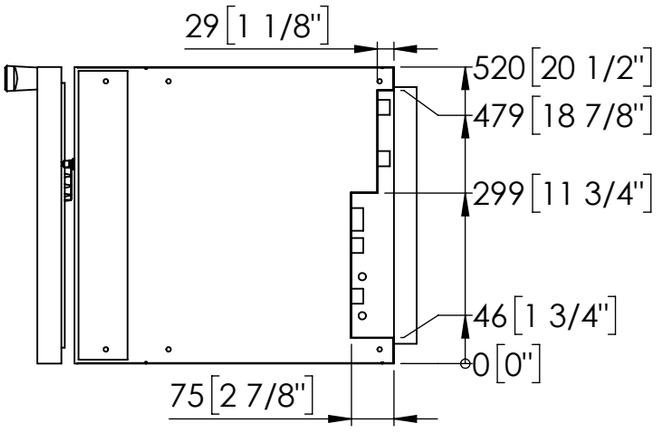

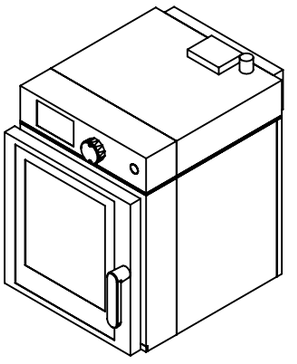

A Anschluss Abwasserleitung (DN40)
Connection for waste water line (Dn 1 5/8")
Lzu Zuluftöffnung / Supply air opening
Lrg Abluftrohr / Exhaust air pipe
Lku Luftansaugschacht Gerätekühlung
Air intake for cooling
EF externer Fühler / external sensor
USB USB-Buchse / USB port

JOKER 6-23 LA, Bedienung oben JOKER 6-23 LH, Control on top	
eloma	EL2006233
08.02.20024 MPazdera Rev. 04	Maßskizze / drawing

Varianten in Abhängigkeit der Ausstattung Wasser-Modul und Reinigungs-Modul (X ja, - nein)
Variants depending on the equipment Water module and Cleaning module (X yes, - no)

Frischdampfsystem/ Fresh steam system	Schlauchbrause/ Handshower	autoclean® PRO	Anschlussbild/ connection figure
X	-	-	1
X	X	-	2
X	-	X	3
X	X	X	

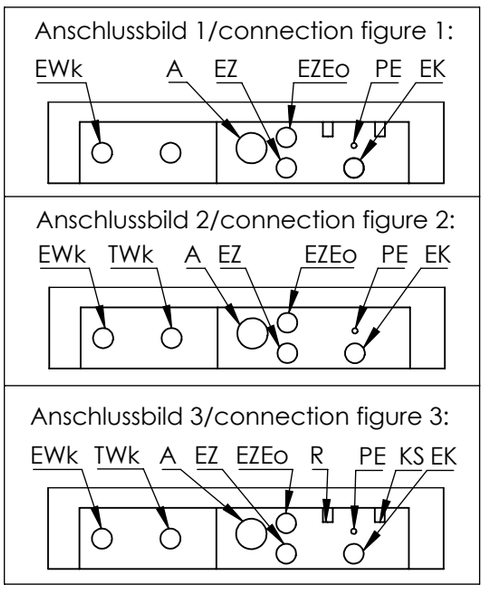

A Anschluss Abwasserleitung (DN40)
Connection for waste water line (Dn 1 5/8")
EK Kommunikationsanschluss (z.B. RS232, LAN)
Communications connection (e.g. RS232, LAN)
EWk Anschluss Weichwasser
Connection for soft water
EZ Stromversorgung / Power supply
EZEo Optimierungsanlage / Power optimization
PE Anschluss Potenzialausgleich
Connection for potential equalisation
TWk Anschluss Hartwasser
Connection for hard water
R Anschluss für Reiniger / Connection for cleaner
KS Anschluss für Klarspüler / Connection for rinse

Maße für Bedienung oben oder links/
Dimensions for control on top or left

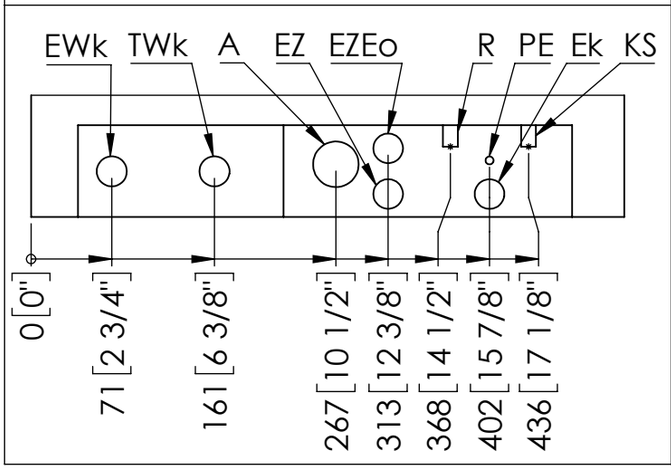

Maße für Bedienung rechts/
Dimensions for control right

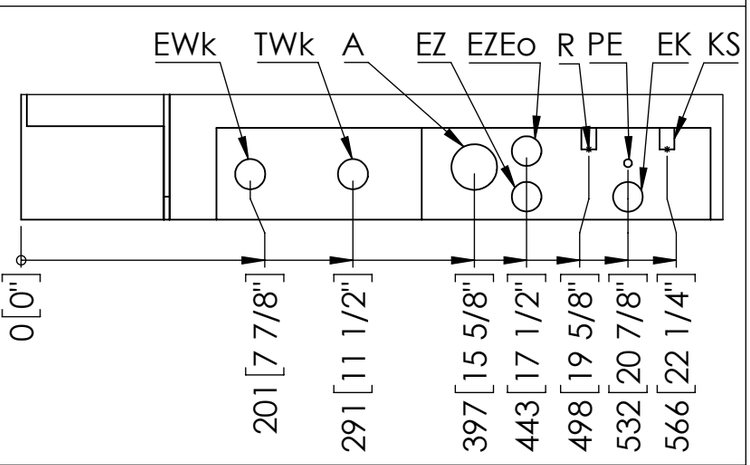

Anschlussbilder / Connection figure

eloma

JOKER

07.02.2024 PGrosch Rev. 03

Maßskizze/ drawing

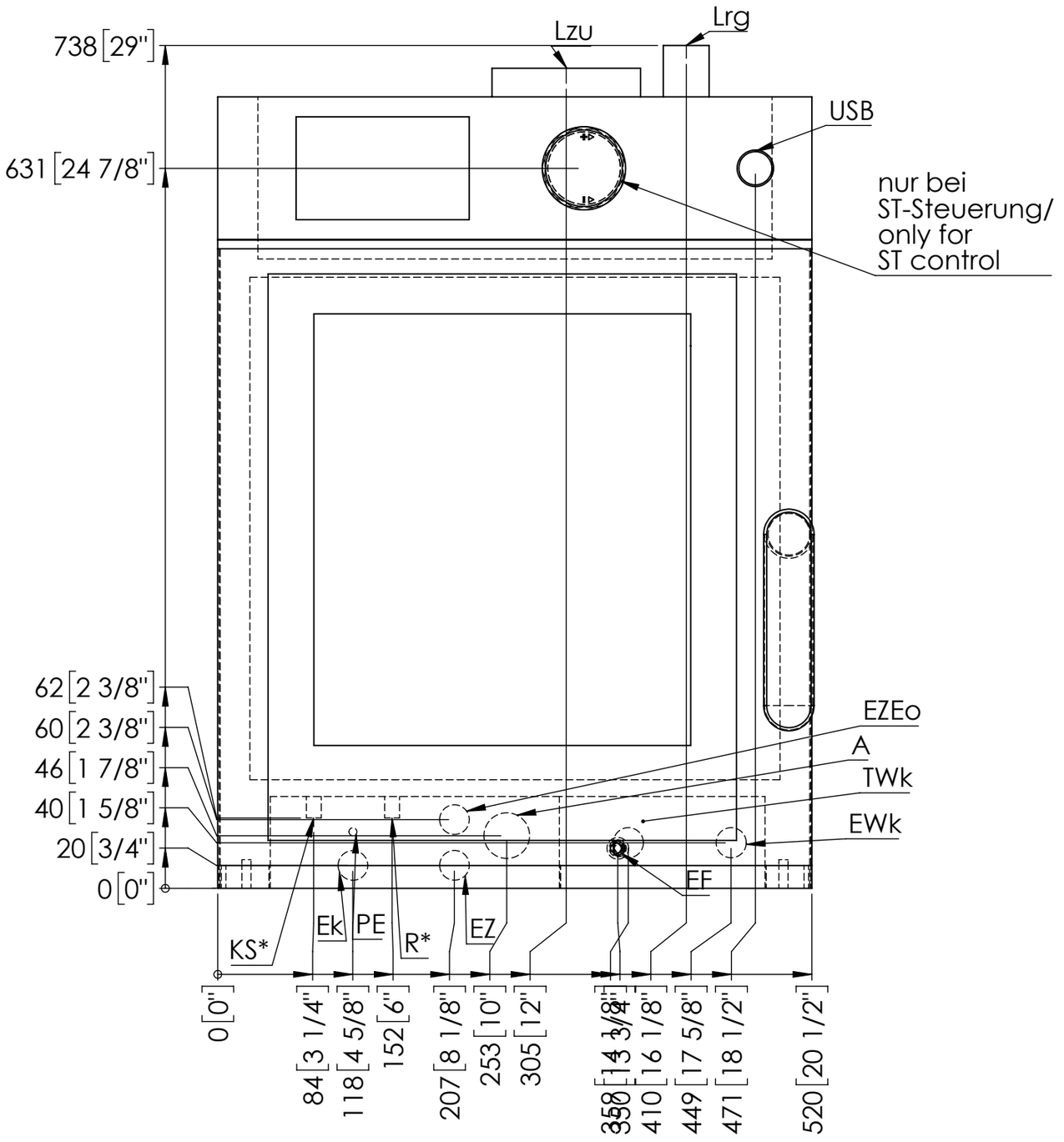

EL1110120072150000	CE_J__623_CTL_E_1NAC240V_4,1_F-_ASH_-_-1
EL1110120022150000	CE_J__623_CTL_E_3NAC415V_6,4_F-_ASH_-_-1

Lzu Zuluftöffnung / Supply air opening
Lrg Abluftrohr / Exhaust air pipe
Lku Luftansaugschacht Gerätekühlung
Air intake for cooling
A Anschluss Abwasserleitung (DN40)
Connection for waste water line (Dn 1 5/8")
EK Kommunikationsanschluss (z.B. RS232, LAN)
Communications connection (e.g. RS232, LAN)
EWk Anschluss Weichwasser
Connection for soft water
EZ Stromversorgung / Power supply
EZEo Optimierungsanlage / Power optimization
PE Anschluss Potenzialausgleich
Connection for potential equalisation
TWk Anschluss Hartwasser
Connection for hard water
R* Anschluss für Reiniger / Connection for cleaner
KS* Anschluss für Klarspüler / Connection for rinse
* nicht bei Feststoffreiniger / not with solid cleaners

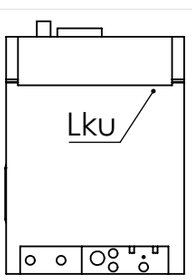

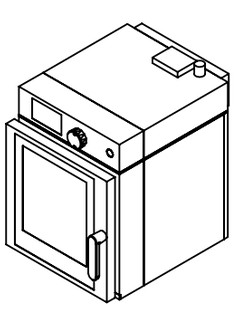

JOKER 6-23 LA, Bedienung oben
JOKER 6-23 LH, Control on top

eloma

EL2006233

30.08.2022 J.Gottwald Blatt 3 Rev. 03

Maßskizze / datasheet