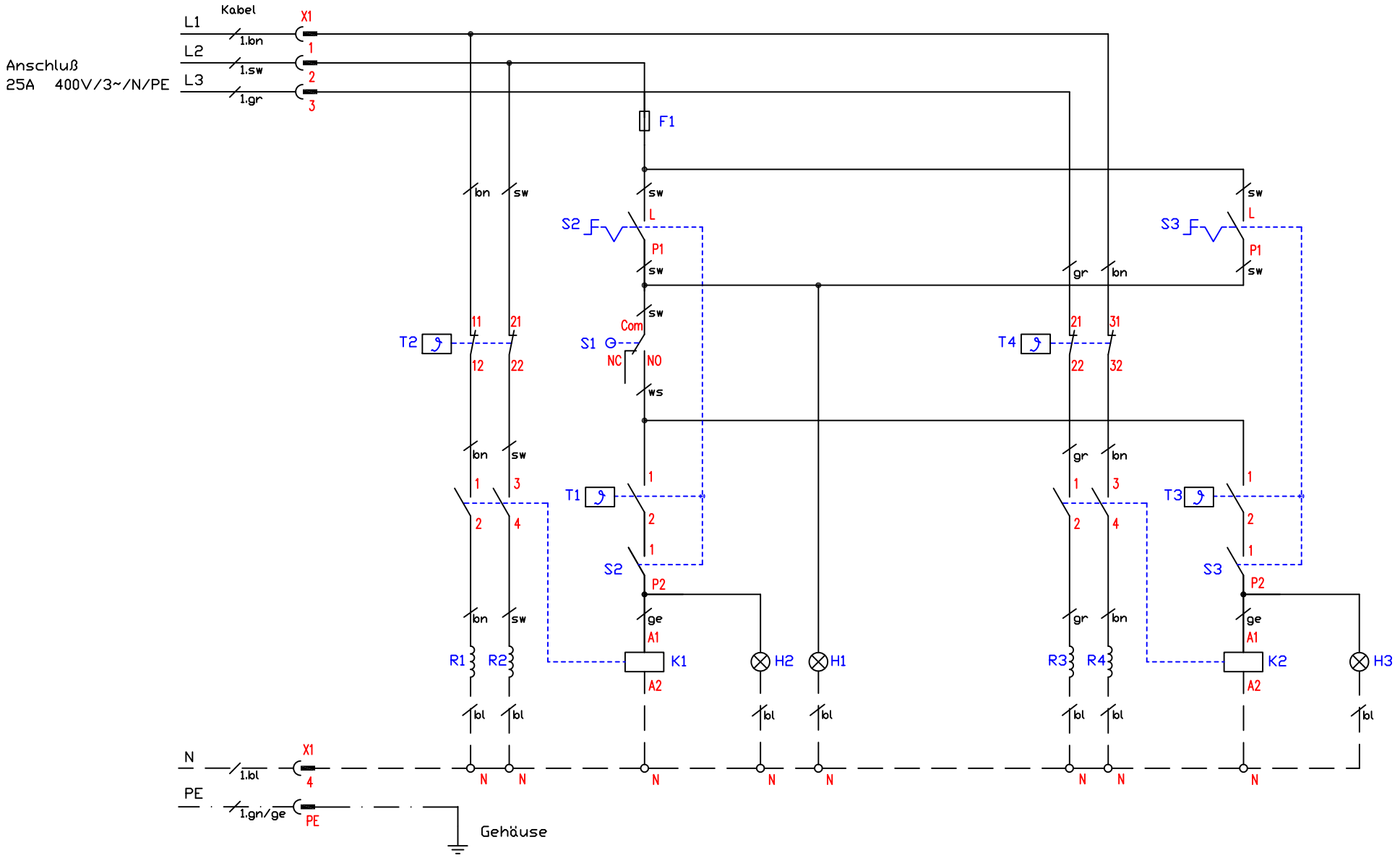

Kabel 1 - EWKF180 5G4 qmm	013.00008	S1 - Endschalter "Heizung geschwenkt"	200320
		T1,T3 - Vorschalter/Thermostat 290°C	400309
		T2,T4 - Sicherheitsthermostat 400°C	300108
F1 - Steuersicherung T6,3A/Sicherungshalter	501264/501262	K1,K2 - Schütz 25A	800319
		H1 - Betriebslampe grün 230V	800201
		H2,H3- Heizlampe gelb 230V	800206
R1,R4 - Heizkörper 230V/2000W	500611	Knebel links min-max	100132
R2 - Heizkörper 230V/2000W links	500611.1	Knebel rechts min-max	100133
R3 - Heizkörper 230V/2000W rechts	500611.2		

Schaltplan Berner
Steakgrill Rustica
BRAD70S;BRHD70
8,0kW

Änderung			
	a	13.12.23	HR
	b		
	c		
		Version:	1.6

Berner-Kochsysteme GmbH&Co.KG
Sudetenstraße 5
D-87471 Durach
Tel.:+49(0)831/697247-0,Fax:-15
berner@induktion.de
www.induktion.de

Blatt	Datum	Name
1/1	05.08.16	HR

Schaltplan
BRE-10/22