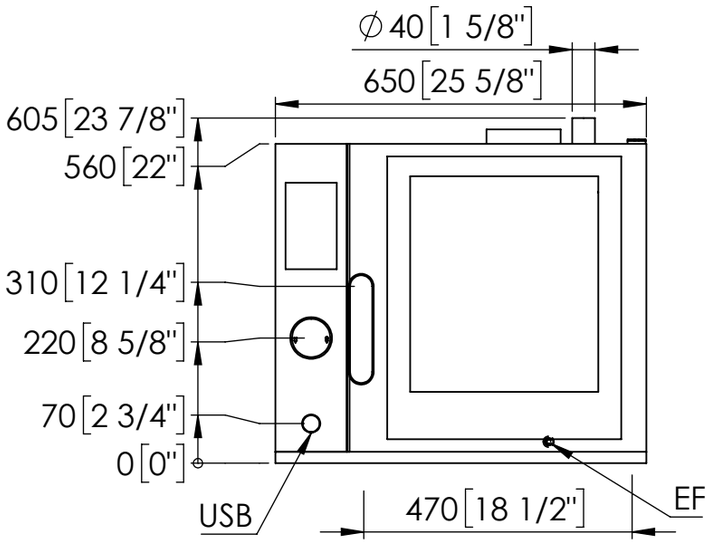

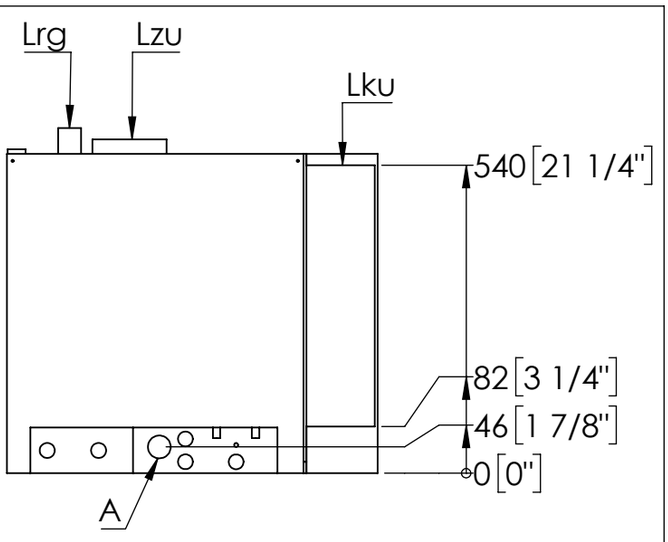

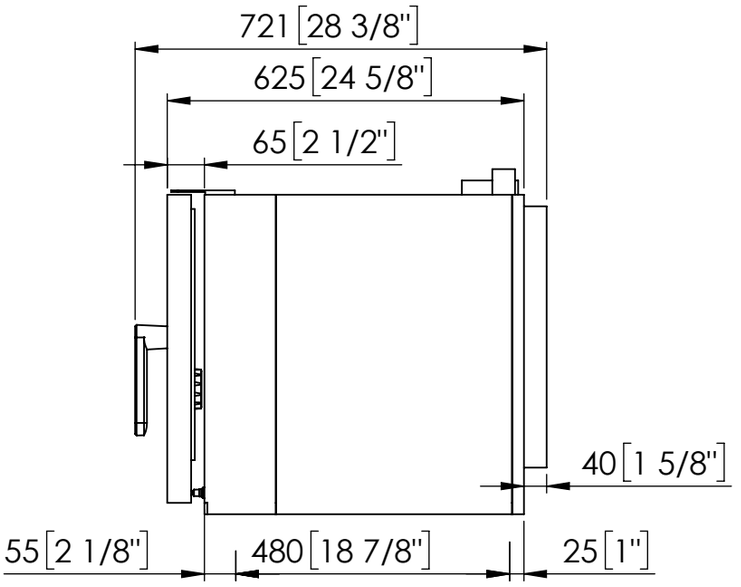

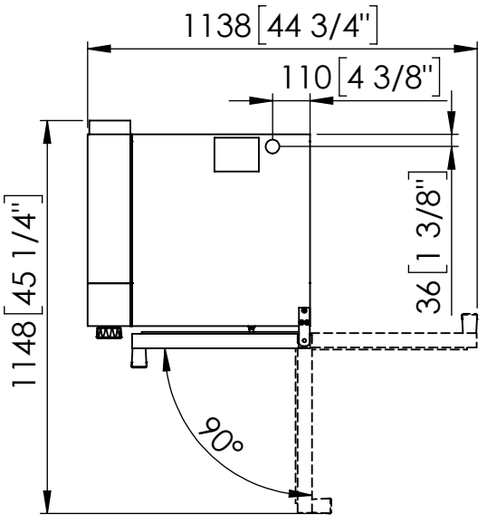

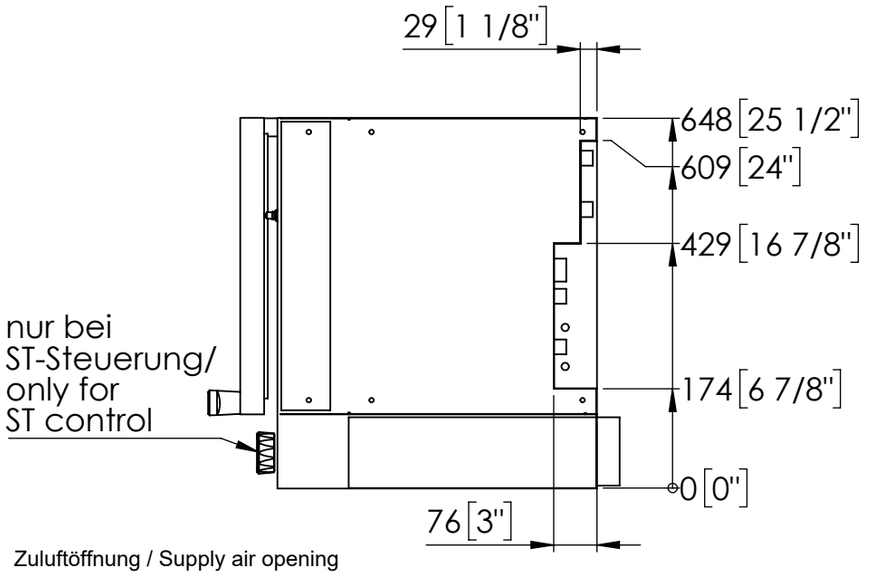

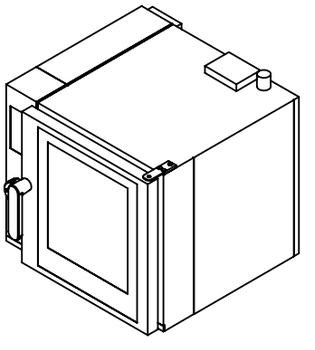

Lzu Zuluftöffnung / Supply air opening
Lrg Abluftrohr / Exhaust air pipe
Lku Luftansaugschacht Gerätekühlung
Air intake for cooling
A Anschluss Abwasserleitung (DN40)
Connection for waste water line (Dn 1 5/8")
EF externer Fühler / external sensor
USB USB-Buchse / USB port

JOKER 6-23 RA, Bedienung seitlich (links)
JOKER 6-23 RH, Control on the left

eloma

EL2006241

08.02.2024 MPazdera Rev. 03

Maßskizze / drawing

Varianten in Abhängigkeit der Ausstattung Wasser-Modul und Reinigungs-Modul (X ja, - nein)
Variants depending on the equipment Water module and Cleaning module (X yes, - no)

Frischdampfsystem/ Fresh steam system	Schlauchbrause/ Handshower	autoclean® PRO	Anschlussbild/ connection figure
X	-	-	1
X	X	-	2
X	-	X	3
X	X	X	

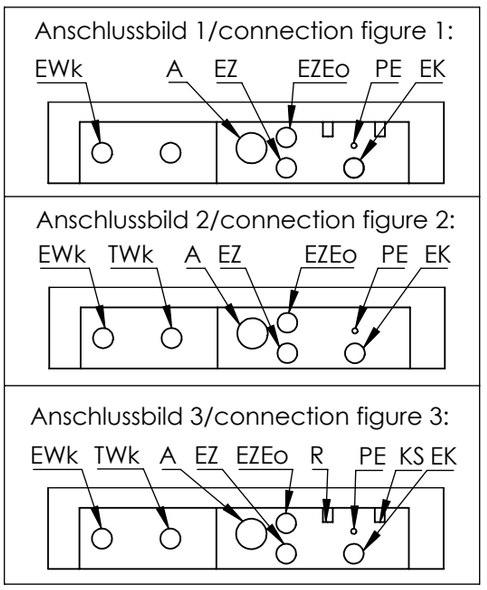

A Anschluss Abwasserleitung (DN40)
Connection for waste water line (Dn 1 5/8")
EK Kommunikationsanschluss (z.B. RS232, LAN)
Communications connection (e.g. RS232, LAN)
EWk Anschluss Weichwasser
Connection for soft water
EZ Stromversorgung / Power supply
EZEo Optimierungsanlage / Power optimization
PE Anschluss Potenzialausgleich
Connection for potential equalisation
TWk Anschluss Hartwasser
Connection for hard water
R Anschluss für Reiniger / Connection for cleaner
KS Anschluss für Klarspüler / Connection for rinse

Maße für Bedienung oben oder links/
Dimensions for control on top or left

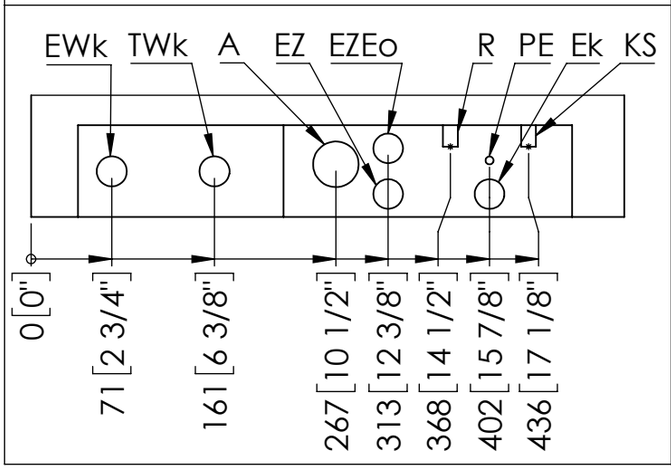

Maße für Bedienung rechts/
Dimensions for control right

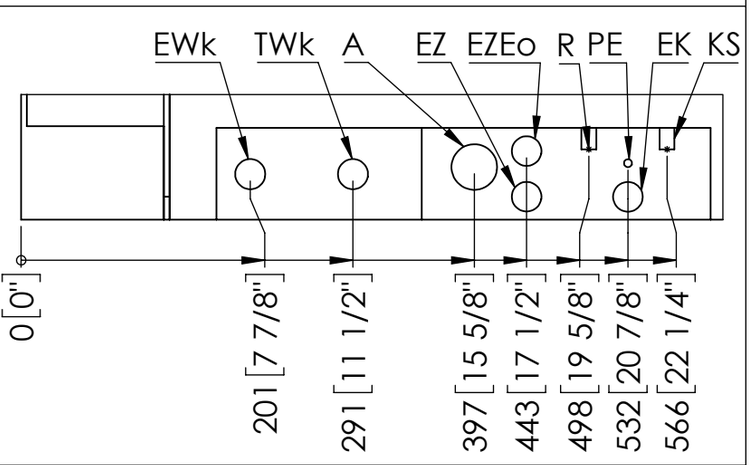

Anschlussbilder / Connection figure

eloma

JOKER

07.02.2024 PGrosch Rev. 03

Maßskizze/ drawing