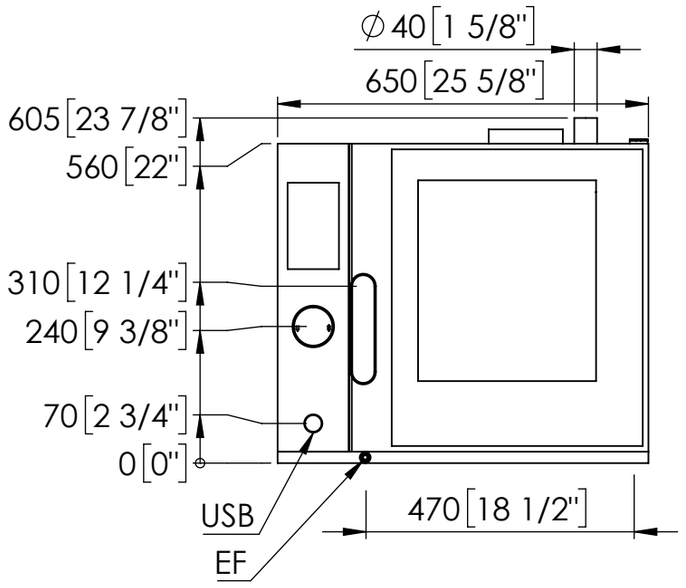

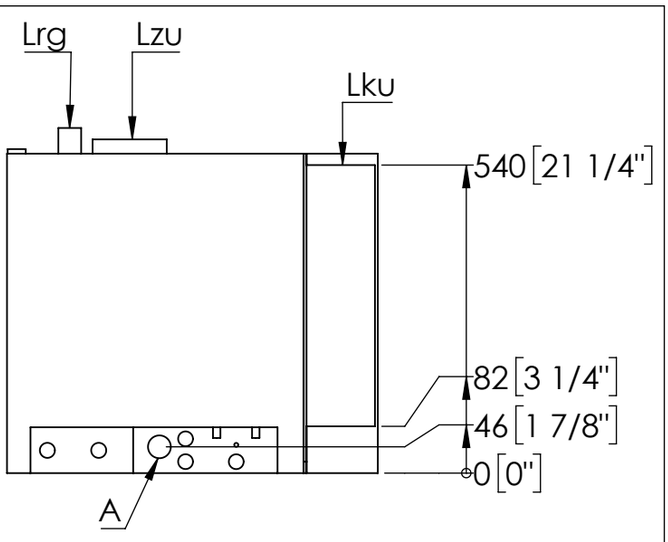

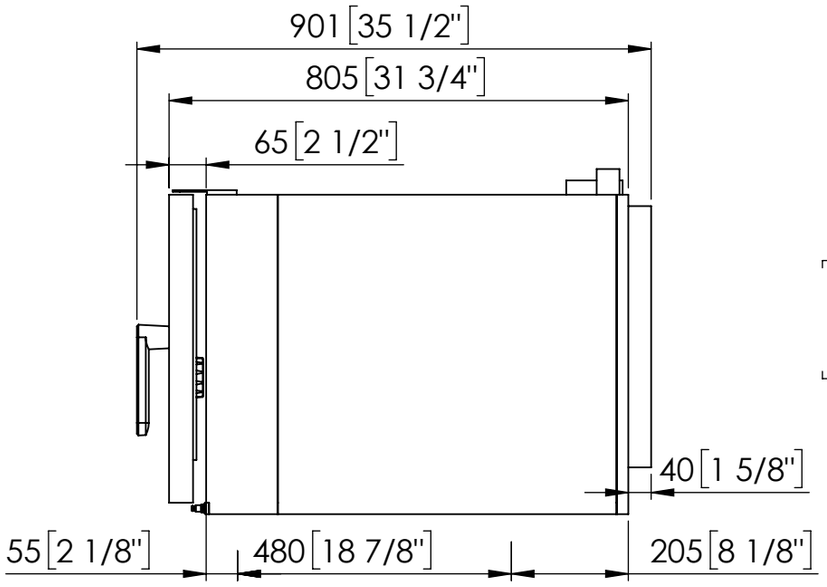

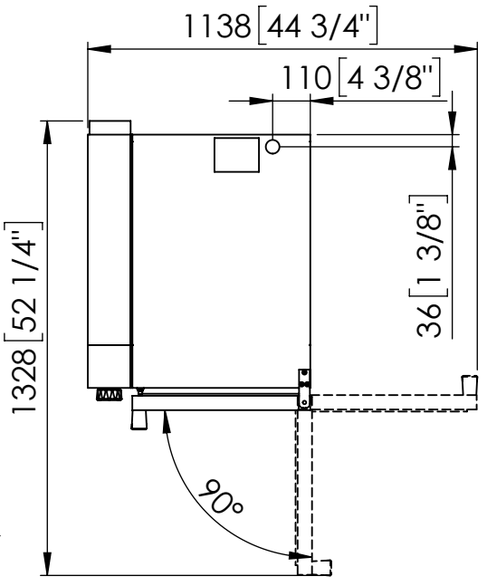

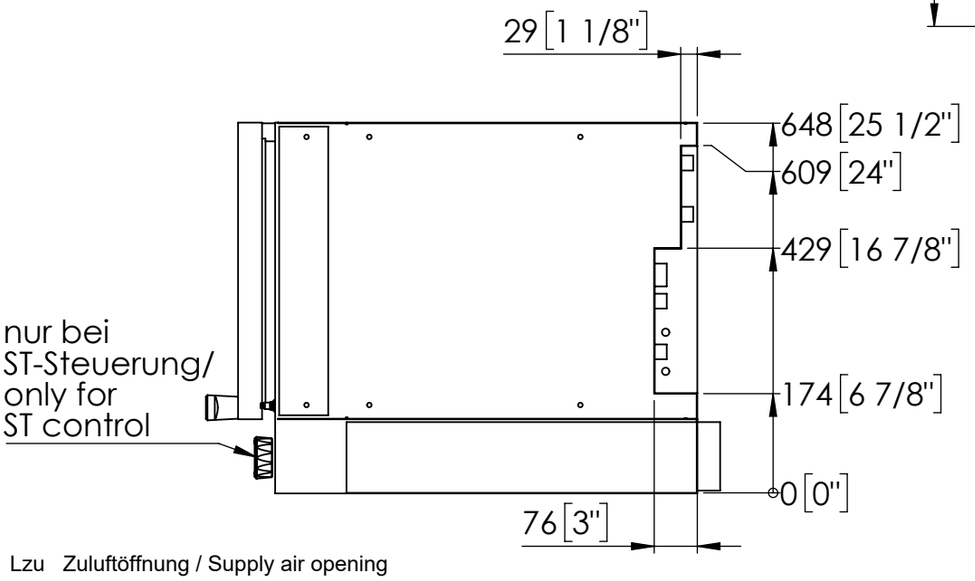

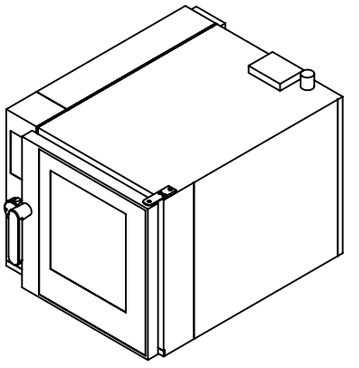

Lzu Zuluftöffnung / Supply air opening
Lrg Abluftrohr / Exhaust air pipe
Lku Luftansaugschacht Gerätekühlung
Air intake for cooling
A Anschluss Abwasserleitung (DN40)
Connection for waste water line (Dn 1 5/8")
EF externer Fühler / external sensor
USB USB-Buchse / USB port

JOKER 6-11 RA, Bedienung seitlich (links)
JOKER 6-11 RH, Control on the left

eloma

EL2006243

09.06.2021 PGrosch Rev. 02

Maßskizze / datasheet

Varianten in Abhängigkeit der Ausstattung Wasser-Modul und Reinigungs-Modul (X ja, - nein)
Variants depending on the equipment Water module and Cleaning module (X yes, - no)

Frischdampfsystem/ Fresh steam system	Beschwadung/ Injection	Schlauchbrause/ Handshower	autoclean® PRO	Anschlussbild/ connection figure
-	-	-	-	1
-	X	-	-	2
X	-	-	-	
X	-	X	-	3
-	X	X	-	
-	-	X	-	4
-	-	X	X	5
-	-	-	X	
X	-	-	X	6
X	-	X	X	
-	X	-	X	
-	X	X	X	

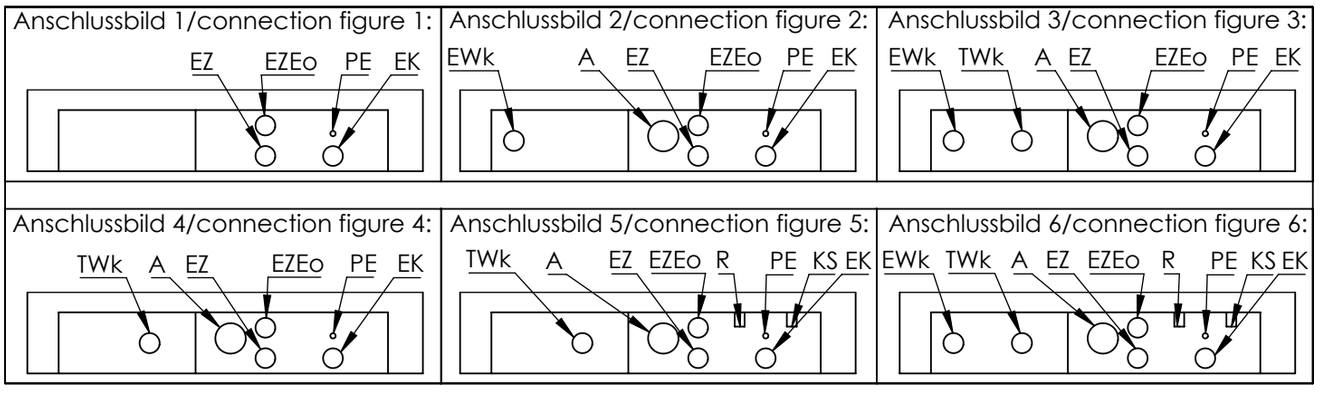

A Anschluss Abwasserleitung (DN40)
Connection for waste water line (Dn 1 5/8")
EK Kommunikationsanschluss (z.B. RS232, LAN)
Communications connection (e.g. RS232, LAN)
EWk Anschluss Weichwasser
Connection for soft water
EZ Stromversorgung / Power supply
EZEo Optimierungsanlage / Power optimization
PE Anschluss Potenzialausgleich
Connection for potential equalisation
TWk Anschluss Hartwasser
Connection for hard water
R Anschluss für Reiniger / Connection for cleaner
KS Anschluss für Klarspüler / Connection for rinse

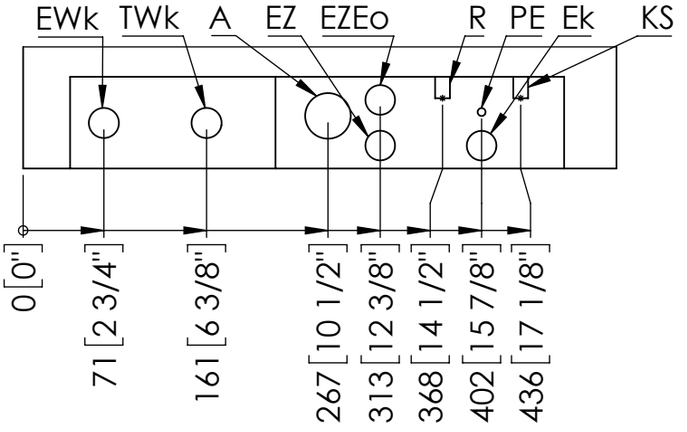

Anschlussbilder für Bedienung oben, Bedienung seitlich (links)
Connection figure for control on top, control on the left

eloma

JOKER

06.01.2021 PGrosch Rev. 01

Maßskizze/ datasheet