Vorderansicht / Front view

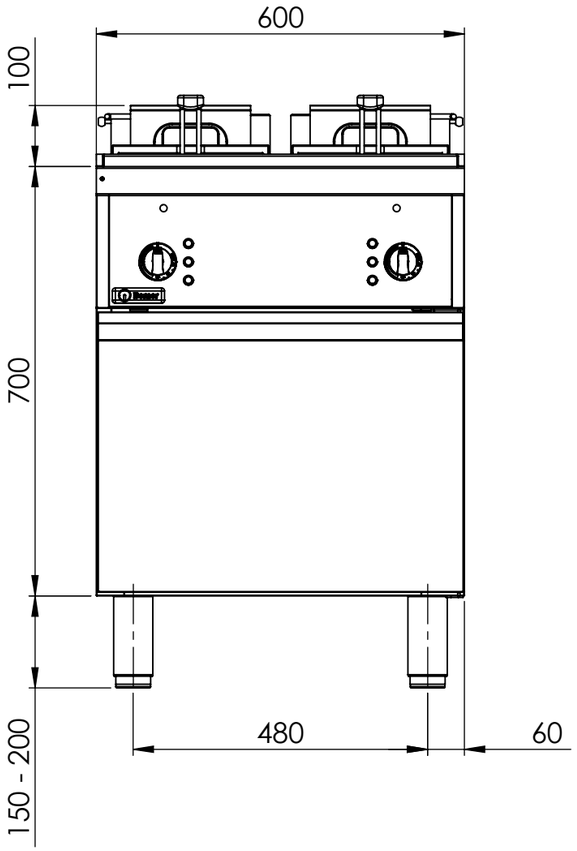

Seitenansicht / Side view

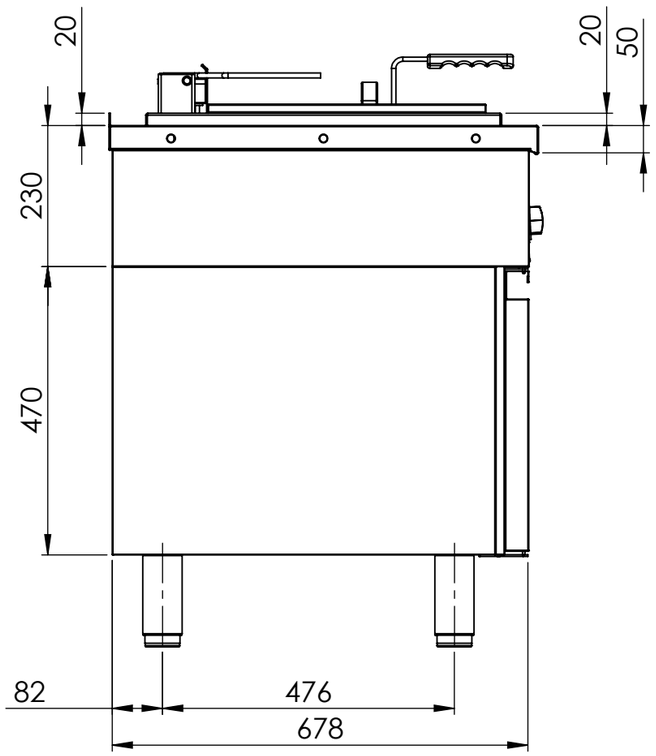

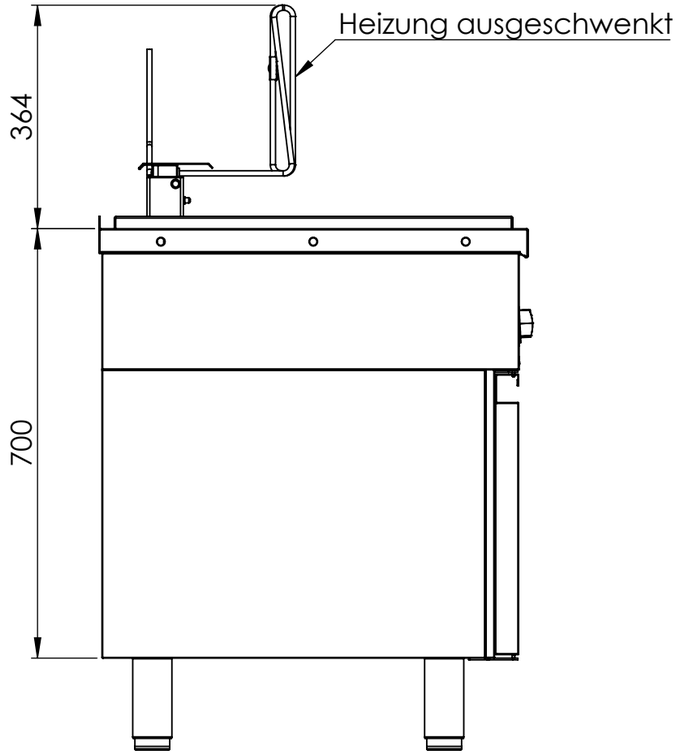

Draufsicht / Top view

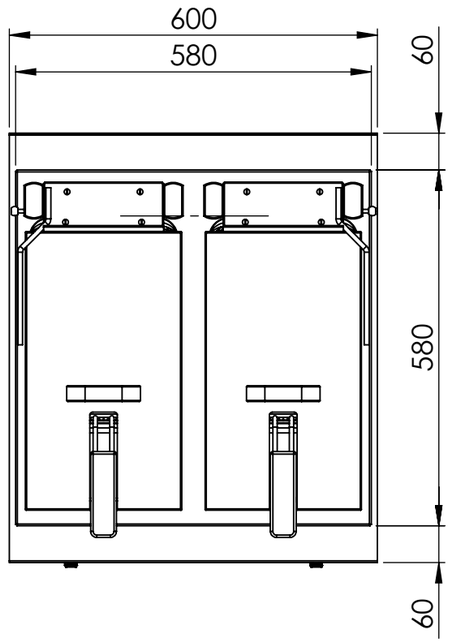

Position Kabeleinführung/
position cable intake

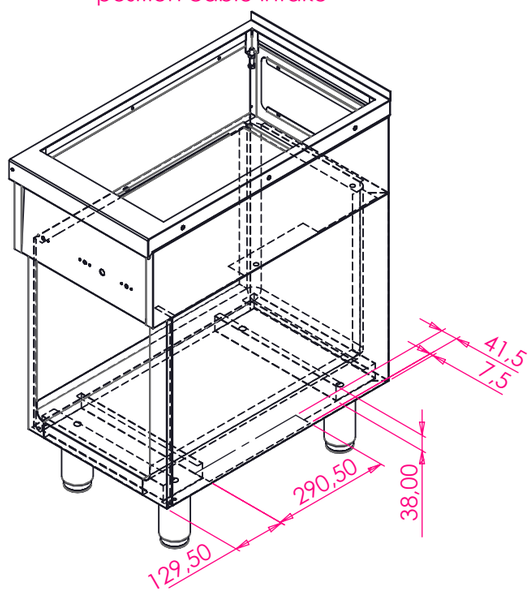

Option: ASA
Abdeckung seitlich abgekantet
Cover bevelled at the side

Für allein stehende Geräte
(ohne Verbindungssystem)
for stand alone appliances
(without connector system)

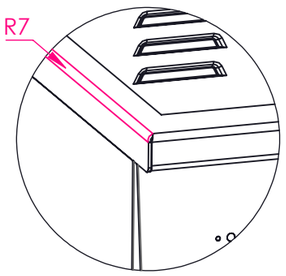

Berner-Kochsysteme GmbH & CO.KG
Sudetenstr. 5 D-87471 Durach
Tel.: +49(0)831/697247-0
Fax: +49(0)831/697247-15
Email: berner@induktion.de
www.induktion.de

Alle Maße in mm	**Allgemeintoleranz = m**		**Kanten gebrochen**	WERKSTOFF:	ZEICHNUNGSNR.
	NAME	SIGNATUR	DATUM		
GEZEICHNET	Csakvari	CSA	30.03.2021		
GEPRÜFT	Tholl	MT	30.03.2021	HERSTELLER:	ZEICHNUNGSNR./ARTIKELNR. HERSTELLER: A3
	NAME	Bereich	DATUM		
ÄNDERUNG					
Status	Freigegeben				MASSSTAB:1:10 BLATT 8 VON 12

BENENNUNG:
BHF2KTD, BHFS2KTD Fritteuse Ansichtspläne

ARTIKELNR.:
006.27002, 006.27002-S

Standfritteuse BHF2KTD und BHFS2KTD Explosionsansicht + Stückliste
Free-standing deep fat fryer BHF2KTD and BHFS2KTD Exploded view + BOM

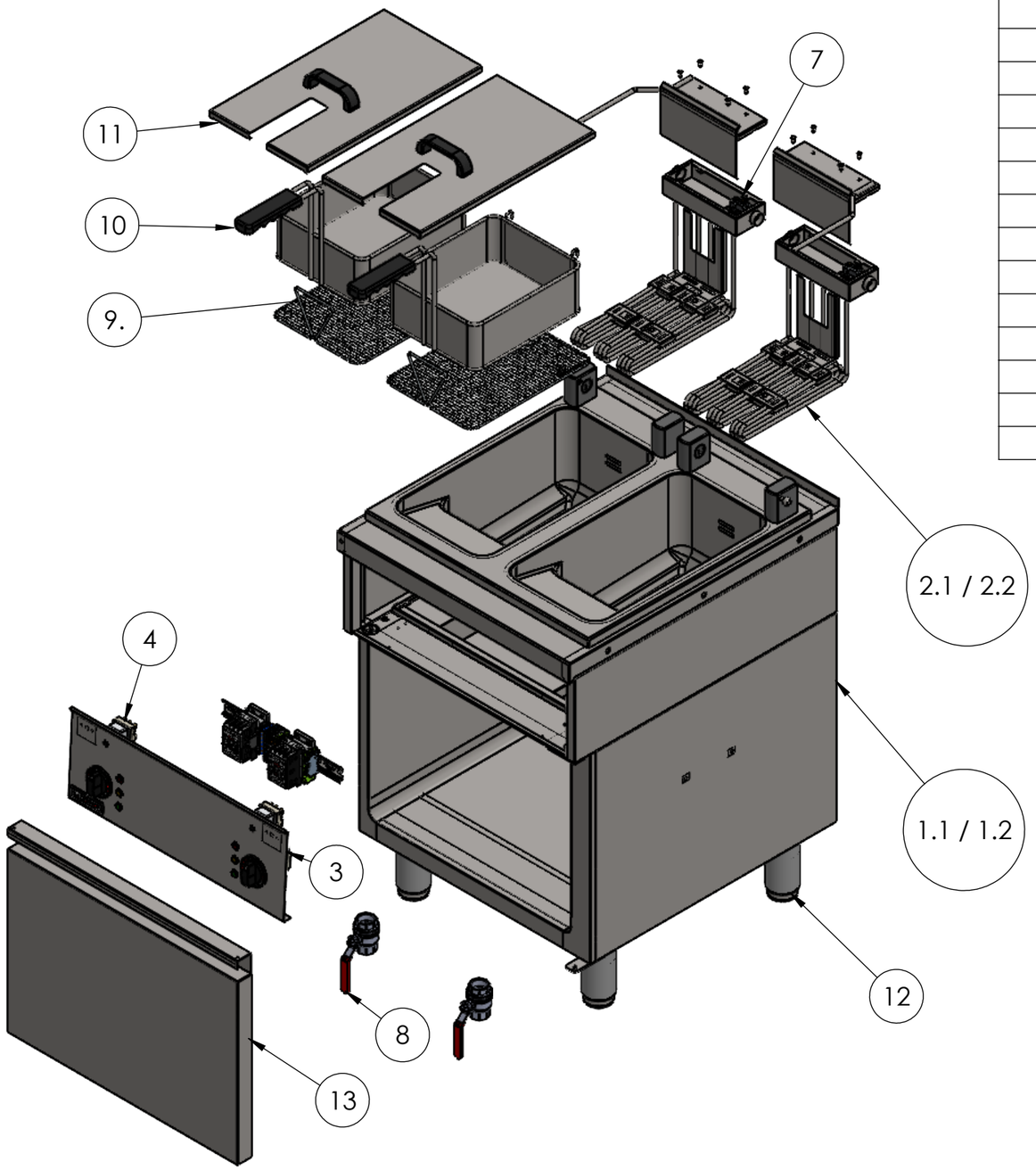

POS-NR.	BENENNUNG	BESCHREIBUNG	MENGE
1	006.27002	Fritteusengehäuse (BHF2KTD)	1
1.2	006.27002-S	Fritteusengehäuse (BHFS2KTD)	1
2.1	400328	Heizkörper 2650W 230V (BHF2KTD))	6
2.2	400334	Heizkörper 3330W 230V (BHFS2KTD)	6
3	400300	Thermostat mit Vorsatzschalter 95-180°C	2
4	300169	Sicherheitstemperaturbegrenzer 237°C	2
5	800305	Schütz 25A (BF09) 4 Polig 230 V	2
6	301038	Hebelsicherungsklemme	2
7	200348	Mikroschalter	2
8	500409	Kugelhahn 1"	2
9	400335	Sieb über der Heizung	2
10	BFK	Fritteusenkorb	2
11	400108	Fritteusendeckel	2
12	400417	Standfuß für Unterbau	4
13	600mm	Flügeltüre	1

Schaltung / Circuit

