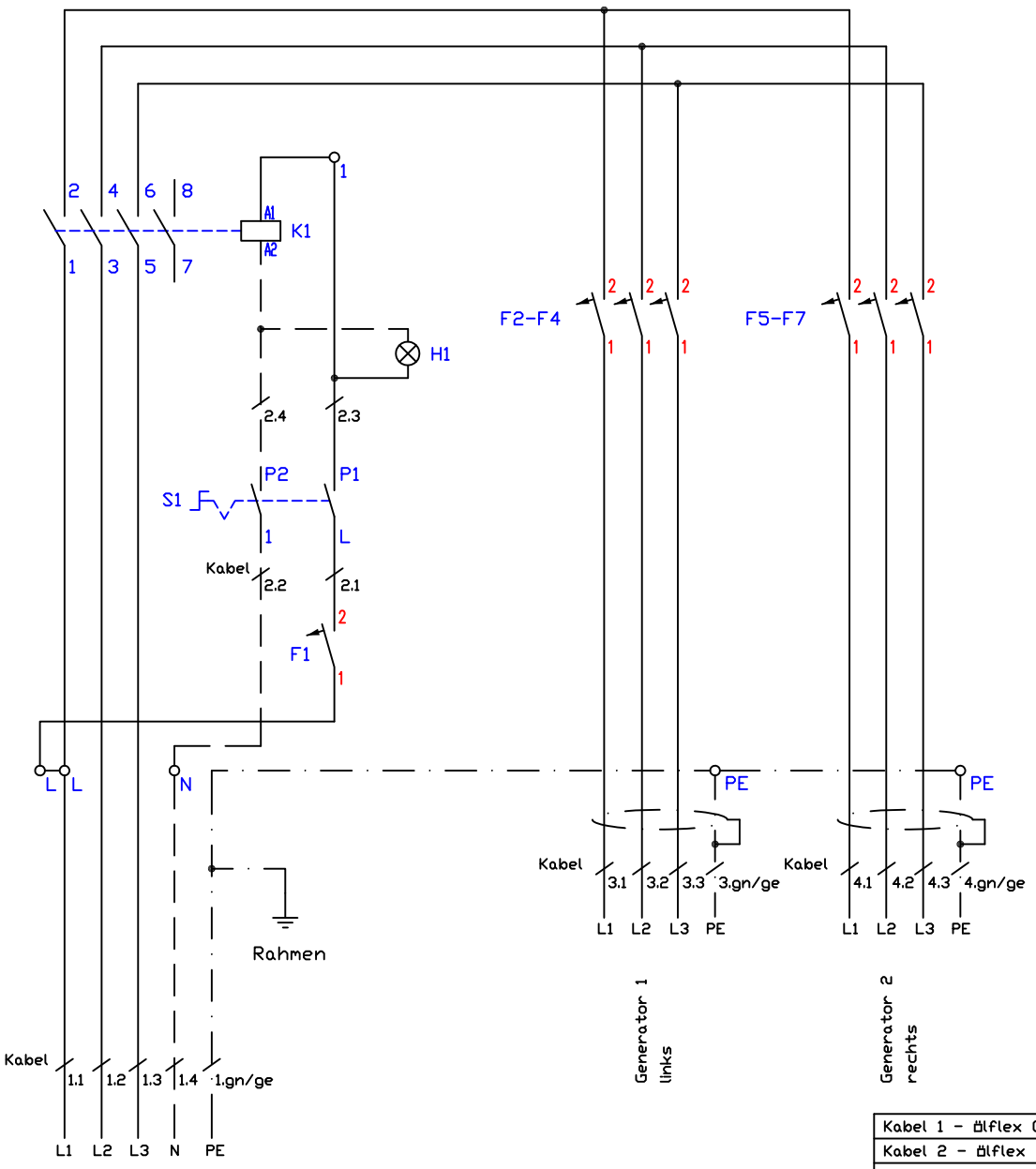

Kabel 1 - ölflex Classic 5G6qmm	013.00025
Kabel 2 - ölflex Classic 5G1,5qmm	013.00019
Kabel 3,4 - ölflex Classic 110CY 4G2,5qmm	013.00035
F1 - Steuersicherung B6A	300120
F2-F7 - Generatorsicherung B16A	300121
K1 - Schütz 40A/230V	800308
S1 - Hauptschalter 2-polig	800405
H1 - Betriebslampe "grün" 230V	800201

Induktionsherd
4-Induktion BIH4 BIPDS
20kW System 70
5F 4Hall-Standard I/□

Berner-Kochsysteme GmbH&Co.KG
Sudetenstraße 5
D-87471 Durach
Tel.:+49(0)831/697247-0,Fax:-15
berner@induktion.de
www.induktion.de

Änderung			
	a		
	b		
	c		
		Version:	3.0
Blatt		Datum	Name
1/2		13.07.20	Hänel

Schaltplan
70-4/581

Jumpereinstellungen:

SW1:
5=Spule 280x280F /215µH
CH1=5kW/CH2=5kW
CH1+CH2=5kW/5kW

SW2: 1
2-Kanalbetrieb [A]
1-Kanalbetrieb [B]

SW2: 2
CAN ID/Frequenz [C]
CAN ID/Frequenz (f=-70Hz) [D]

SW2: 3
Leistung Stufe 1 [E]
Leistung Stufe 2 [F]

SW2: 4
Energiemanagement Aus [G]
Energiemanagement Ein [H]

SW1: Spulentypen
280x280F: 5

SW1

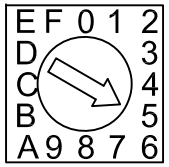

SW2

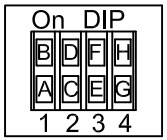

SW3

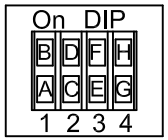

SW3: 1
Empfindlichkeit TE=Normal [A]
Empfindlichkeit TE=Fein [B]

SW3: 2
Master-Poti-Funktion Aus [C]
Master-Poti-Funktion Ein [D]

SW3: 3
Warmhaltefunktion Kanal 1 Aus [E]
Warmhaltefunktion Kanal 1 Ein [F]

SW3: 4
Warmhaltefunktion Kanal 2 Aus [G]
Warmhaltefunktion Kanal 2 Ein [H]

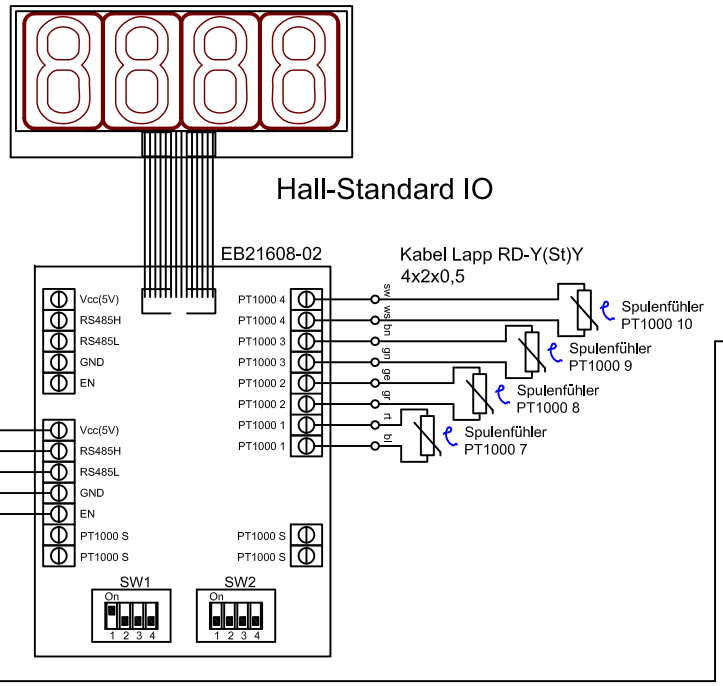

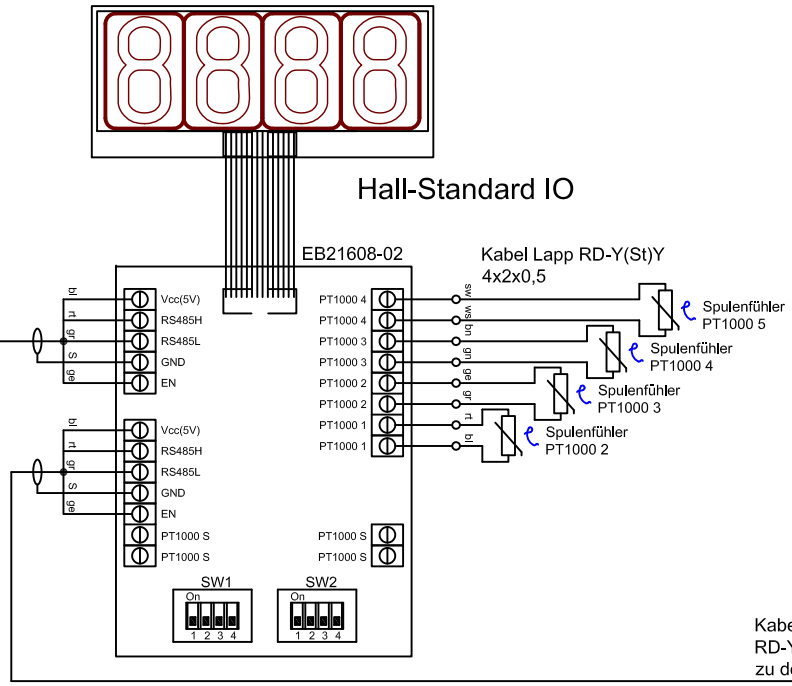

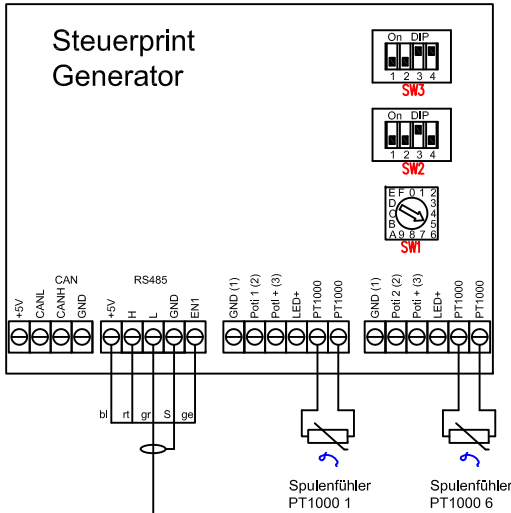

Kabel
RD-Y(St)Y 4x2x0,5
zu den Anzeigen

Jumpereinstellungen:

SW1.1: Geräte-Adresse
SW1.2: Kompatibilitätsmodus
SW1.3:
SW1.4: nicht verwendet

SW2.1: PT1000 2 On/Off
SW2.2: PT1000 3 On/Off
SW2.3: PT1000 4 On/Off
SW2.4: PT1000 5 On/Off

Spuleneinstellungen BIPDS
Generator 400V / 10,0kW
280x280F Mach 4
5F 4HallStandard IO

Änderung			
a			
b			
c			
d			
	Datum	Name	
	20.11.18	Hänel	

Berner Kochsysteme GmbH&Co.KG
Sudetenstraße 5
D-87471 Durach
Tel.:+49(0)831/697247-0,Fax: -15
berner@induktion.de
www.induktion.de