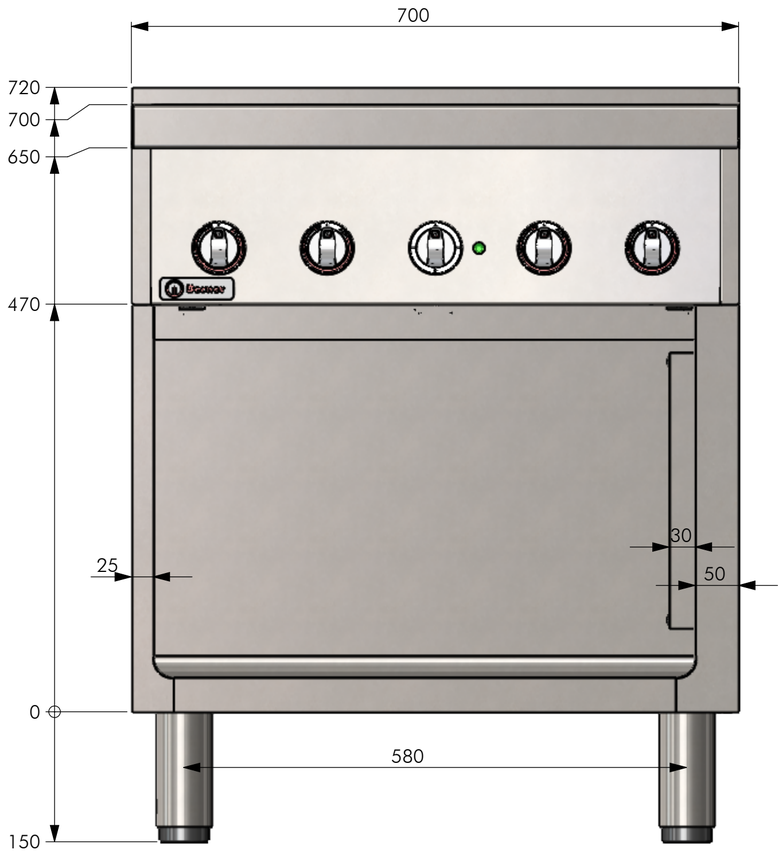

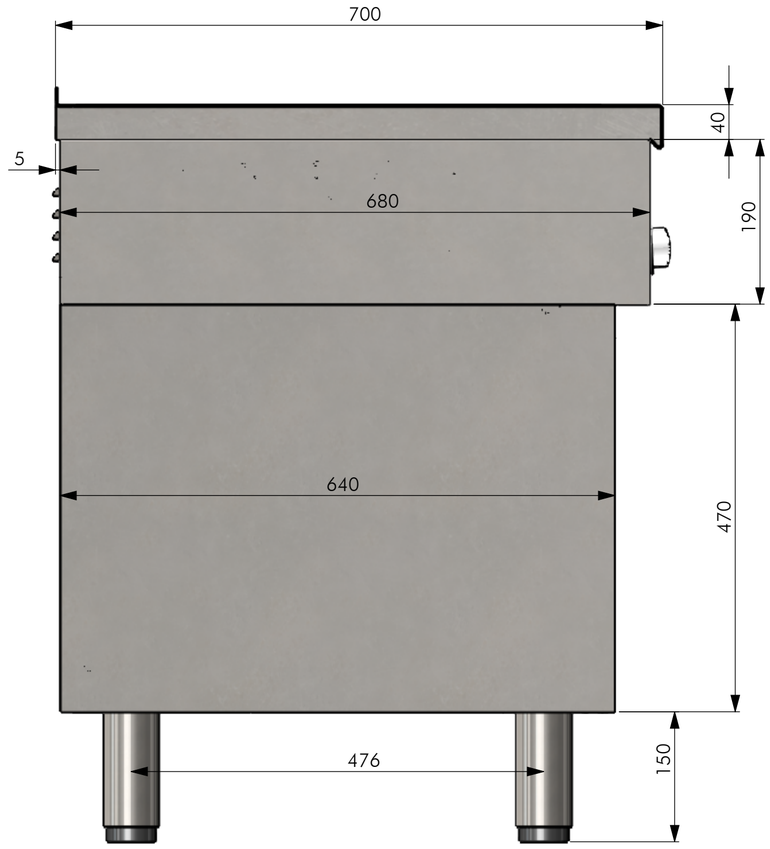

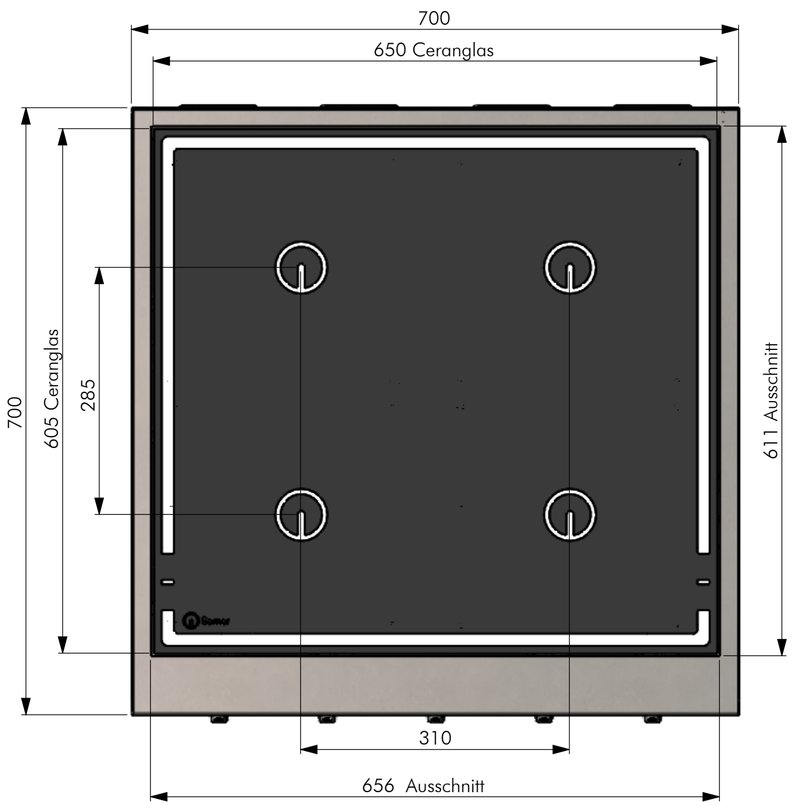

Anschlussschema

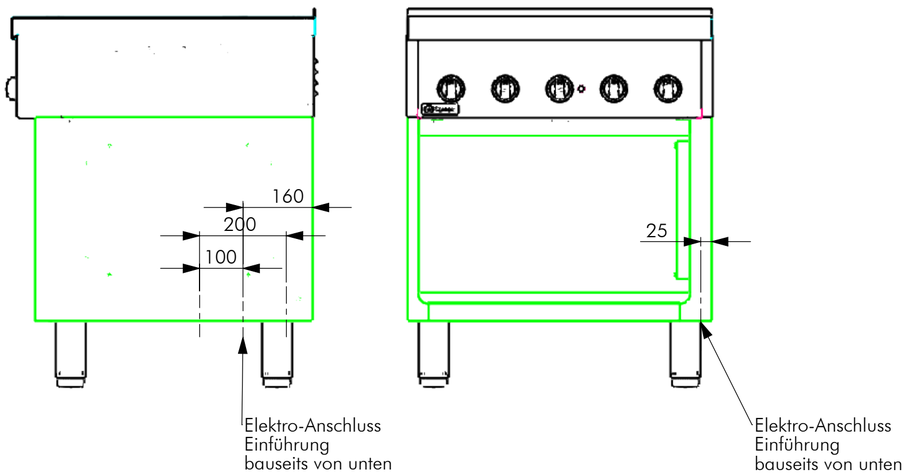

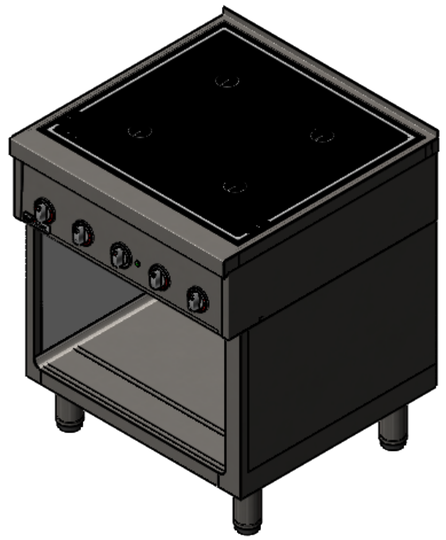

	NAME	DATUM	SIG.
GEZEICHNET	Adolf	29.11.2018	MA
GEPRÜFT			

alle Maße in mm
Allgemeintoleranz = m

DATUM	SIG.	INDEX	ÄNDERUNG
29.11.2018	MA	a	
		b	
		c	
		d	

Material
Gewicht
35725.18g

BENNENNUNG:

Geräteansicht 1

Berner

Berner-Kochsysteme GmbH & Co.KG
Sudetenstr.5 D-87471 Durach
www.induktion.de

ZEICHNUNGSNR:

BIH4KTD14

MASSSTAB 1:5

A2

BLATT 1 VON 3

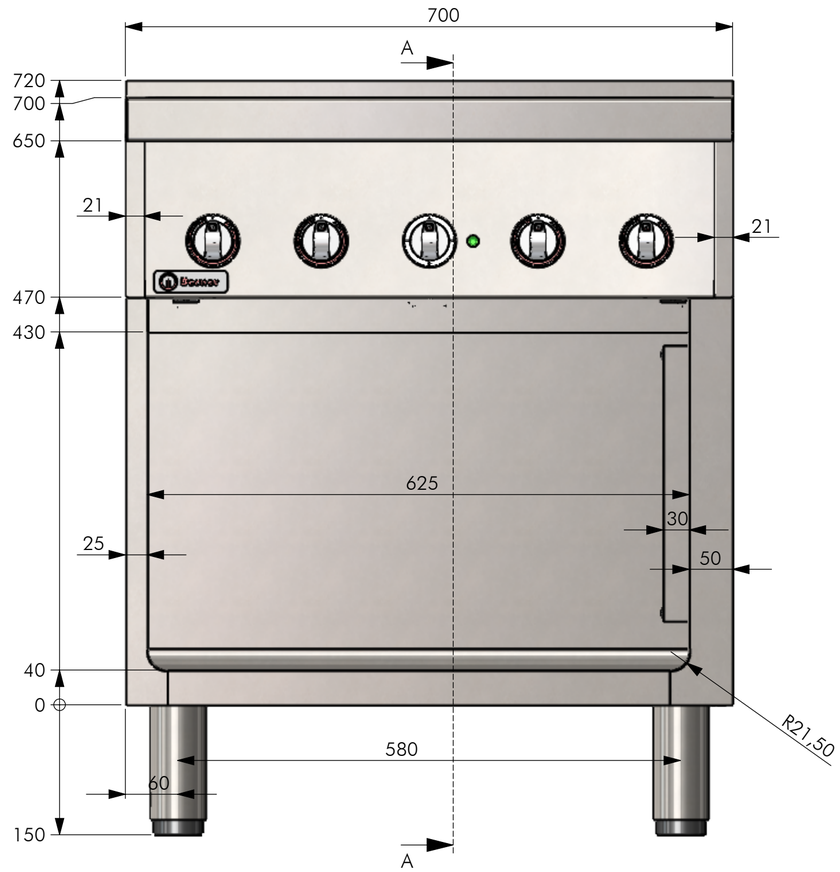

SCHNITT A-A

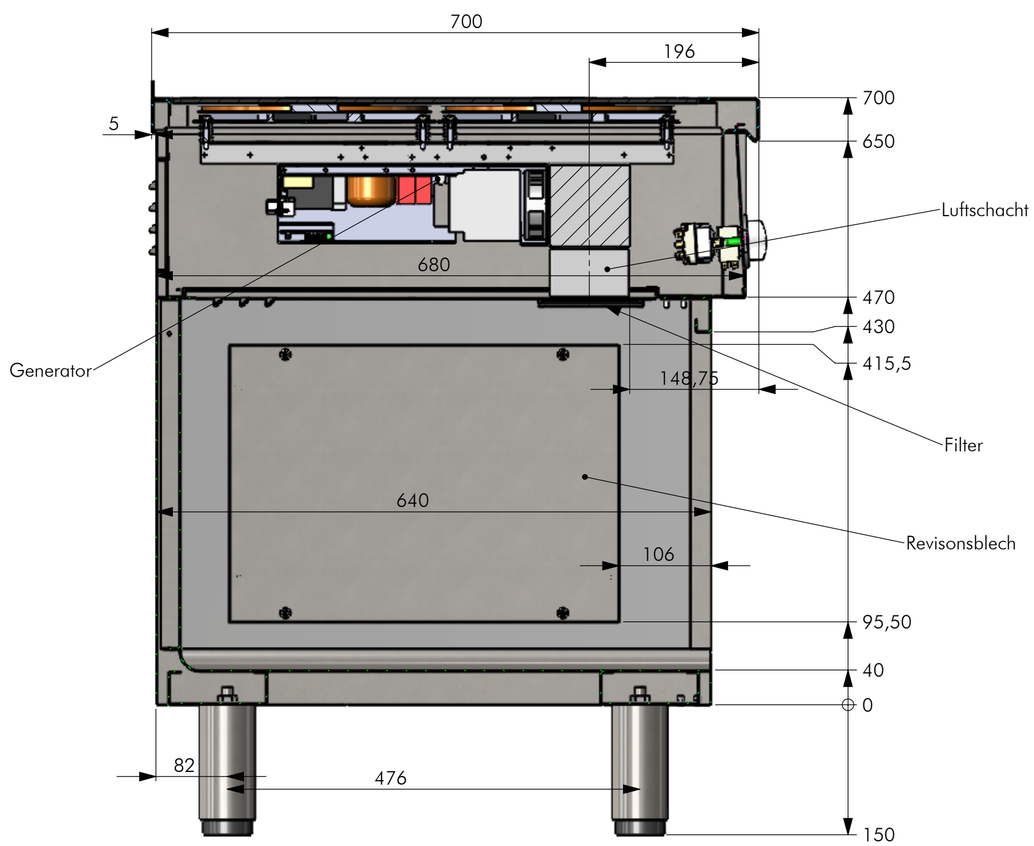

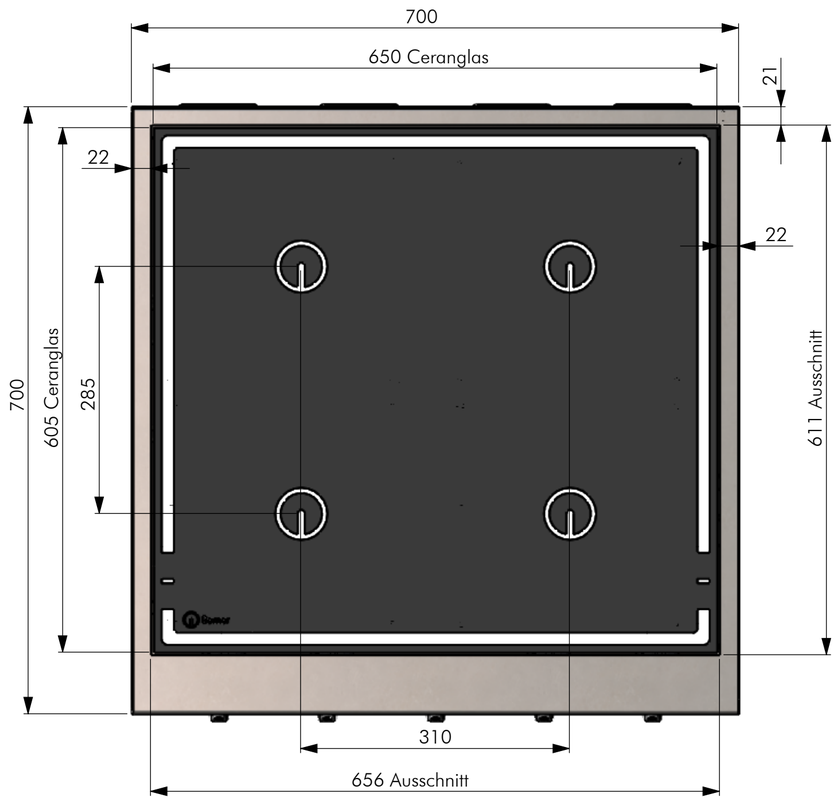

Schalterblende

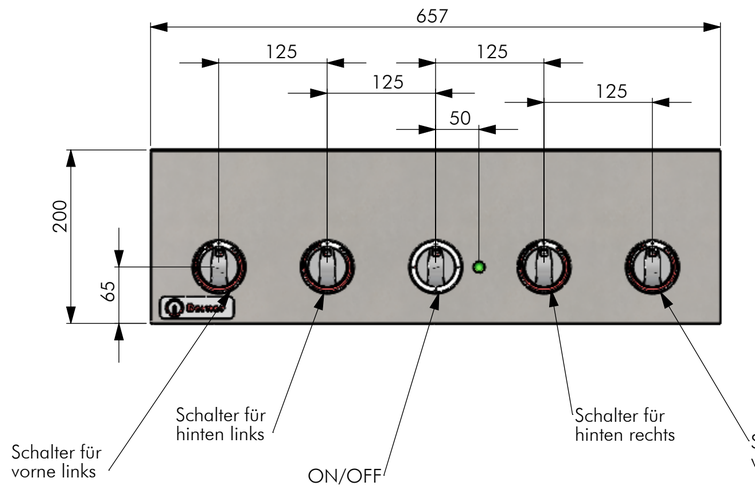

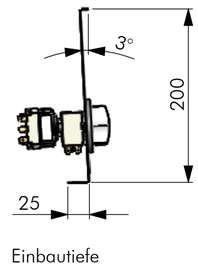

Einbautiefe

	NAME	DATUM	SIG.
GEZEICHNET	Adolf	29.11.2018	MA
GEPRÜFT			

alle Maße in mm
Allgemeintoleranz = m

DATUM	SIG.	INDEX	ÄNDERUNG
29.11.2018	MA	a	
		b	
		c	
		d	

Material:
Gewicht: 35725.18g

BENNUNG:

Geräteansicht 2

Berner-Kochsysteme GmbH & Co.KG
Sudetenstr.5 D-87471 Durach
www.induktion.de

ZEICHNUNGSNR:

BIH4KTD14

BLATT 2 VON 3

MASSSTAB 1:5

A2

Bodenblech

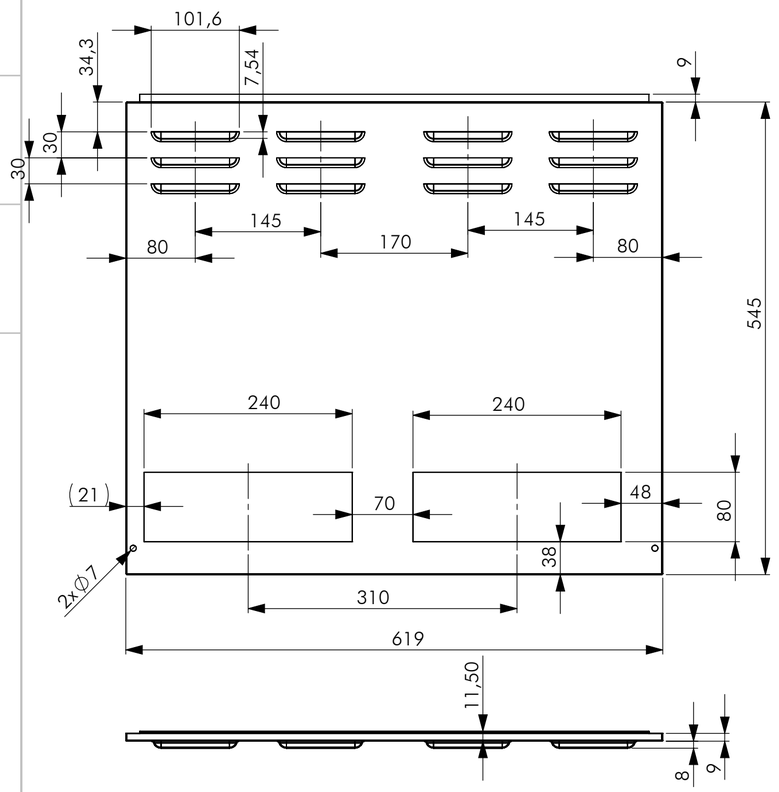

POS-NR.	BENENNUNG	SW-Titel(Title)	MENGE
1	Mittelteil Sys70	Mittelteil	1
2	750508_BIH4KTD-SB	Blende	1
3	System_70-UB-700	Unterbau	1
4	324_2_650x605x6_1210482	Ceranfeld	1
5	Generator BIPDS-Verbau	Generator	2
6	Bobe70	Bodenblech	1
7	100068_Fettfilterrahmen_BIPDS	Rahmen-Fett	2
8	400425	Fettfilter	2
9	700502	Fuss	4
10	OT70	Oberteil	1

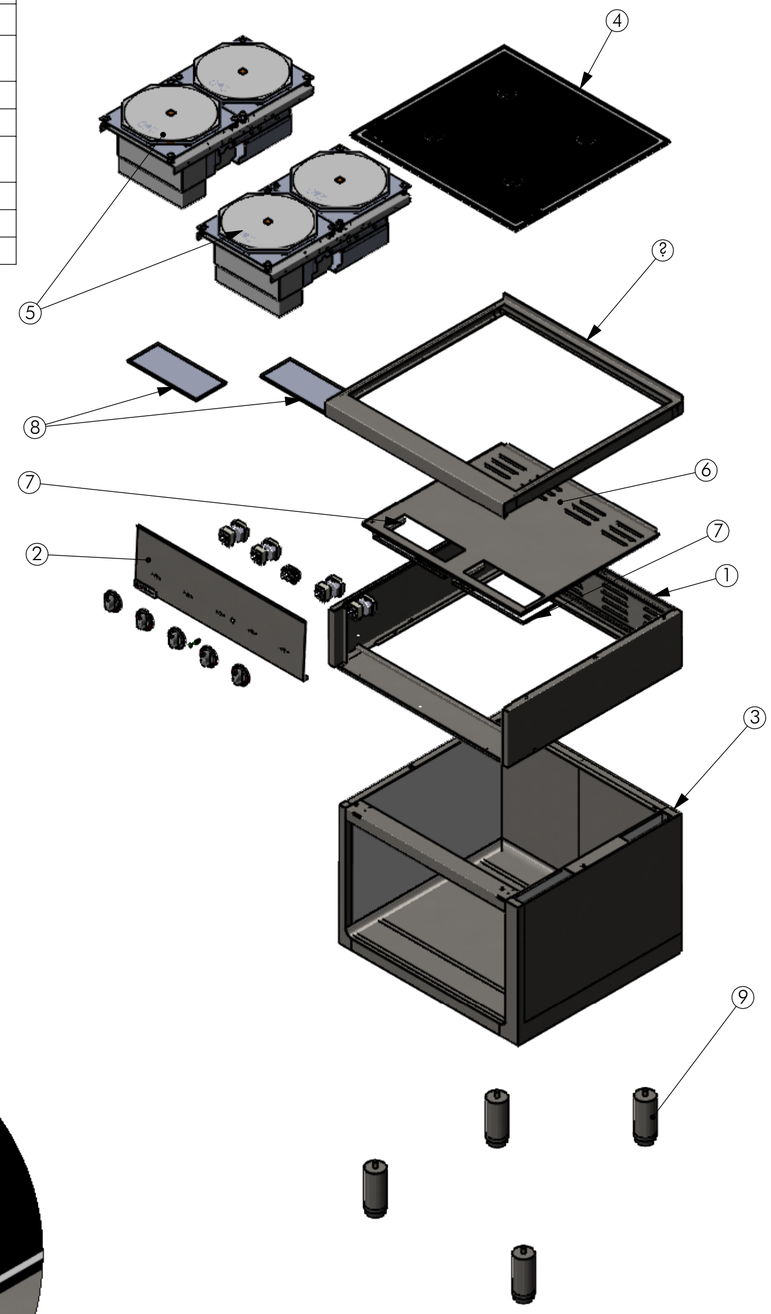

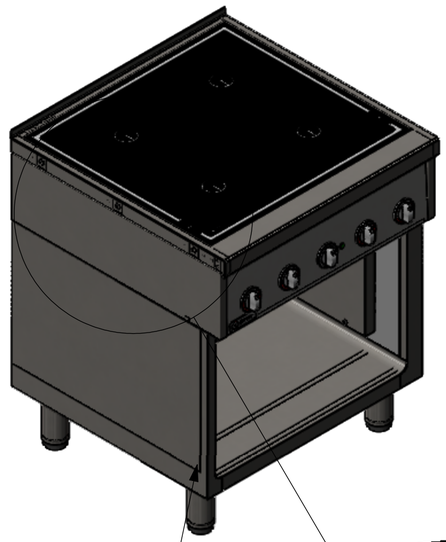

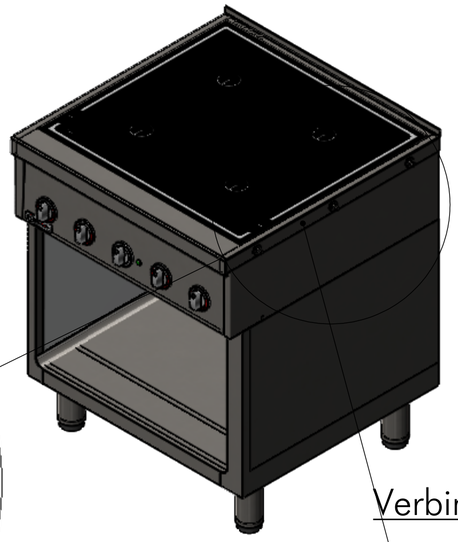

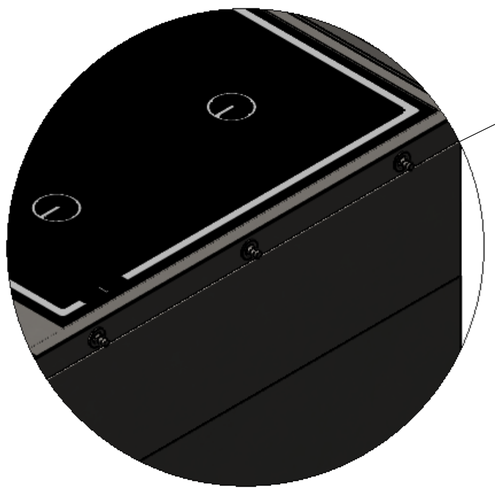

Verbindungsschien- A

Verbindungssystem

Verbindungssystem
Schiene-A
Schiene-B

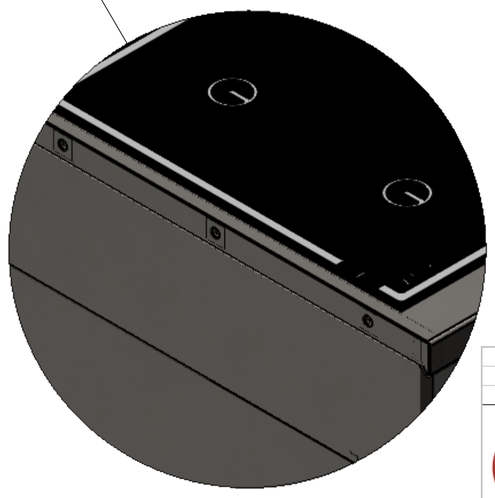

Verbindungsschien- B

	NAME	DATUM	SIG.
GEZEICHNET	Adolf	29.11.2018	MA
GEPRÜFT			

alle Maße in mm
Allgemeintoleranz = m

DATUM	SIG.	INDEX	ÄNDERUNG
29.11.2018	MA	a	
		b	
		c	
		d	

Material:
Gewicht: 25725.18g

Berner

Berner-Kochsysteme GmbH & Co.KG
Sudetenstr.5 D-87471 Durach
www.induktion.de

BENENNUNG:
Explosionsansicht

ZEICHNUNGSNR:
BIH4KTD14

MASSSTAB 1:5

A2

BLATT 3 VON 3