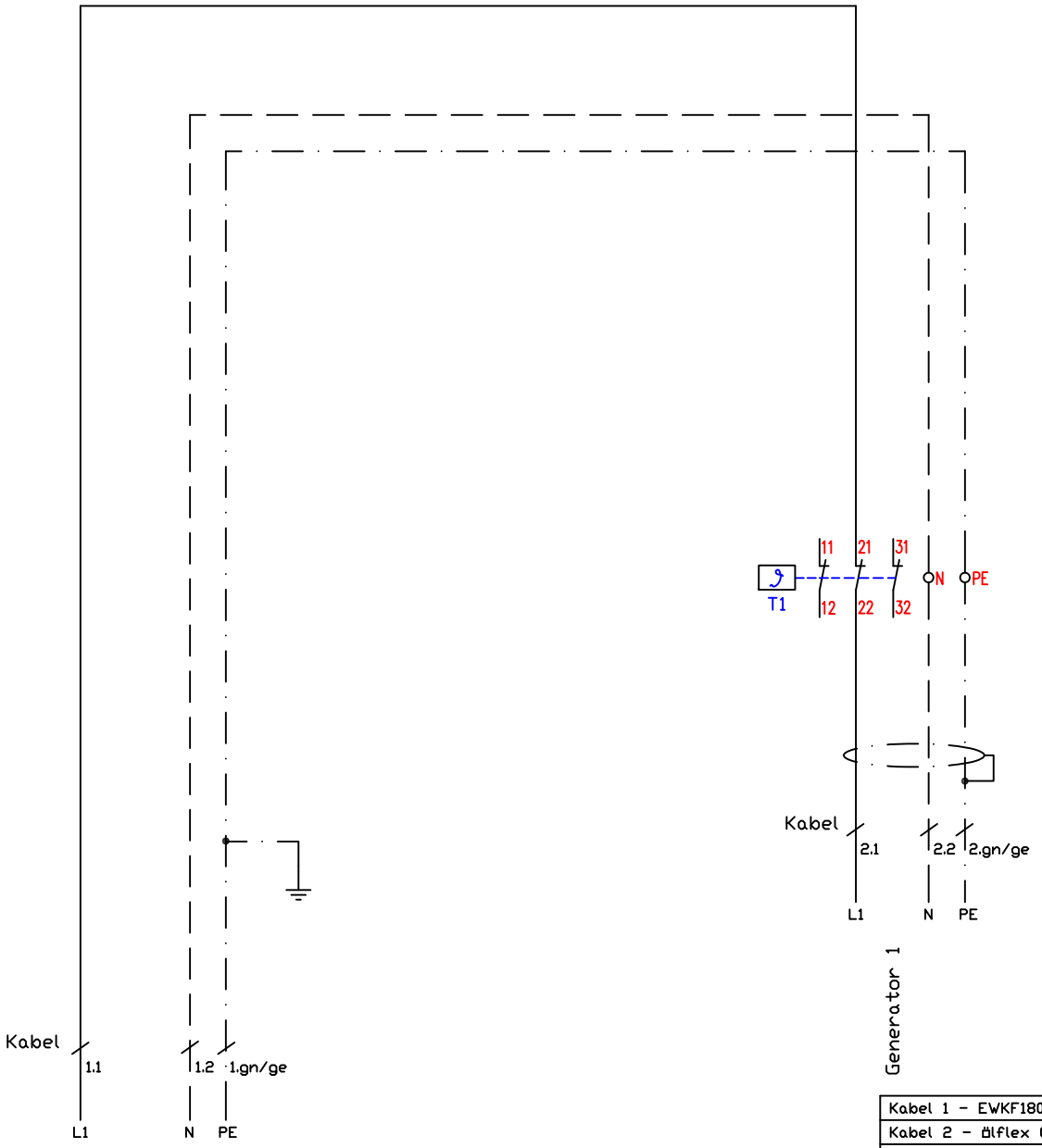

Festanschluß 16A
oder Schuko-Stecker
230V/1~/N/PE

Kabel 1 - EWKF180 3G2,5qmm	013.00006
Kabel 2 - ölflex Classic 110CY 3G2,5qmm	013.00034
T1 - Sicherheitsthermostat 360°C	300100

Auftischgerät
System 60/20
Induktionsbratplatte
BGAH40I BIPMS 3,5kW

Änderung			
	a		
	b		
	c		
		Version	3.0

Berner-Kochsysteme GmbH&Co.KG
Sudetenstraße 5
D-87471 Durach
Tel.:+49(0)831/697247-0,Fax:-15
berner@induktion.de
www.induktion.de

Blatt	Datum	Name
1/2	11.02.15	Hänel

Schaltplan
BGI-6020_1/10

Jumpereinstellungen:

SW1: 4 u. 5 Leistungseinstellung

Spule
300x460

SW1

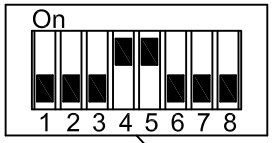

SW3

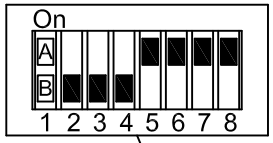

SW3: 1
Frequenz = ein (Einzelkochstelle) A
Pulse = aus (Mehrere Kochstellen) B

SW3: 5,6,7 u. 8 Spulentypen

Version I = Modul

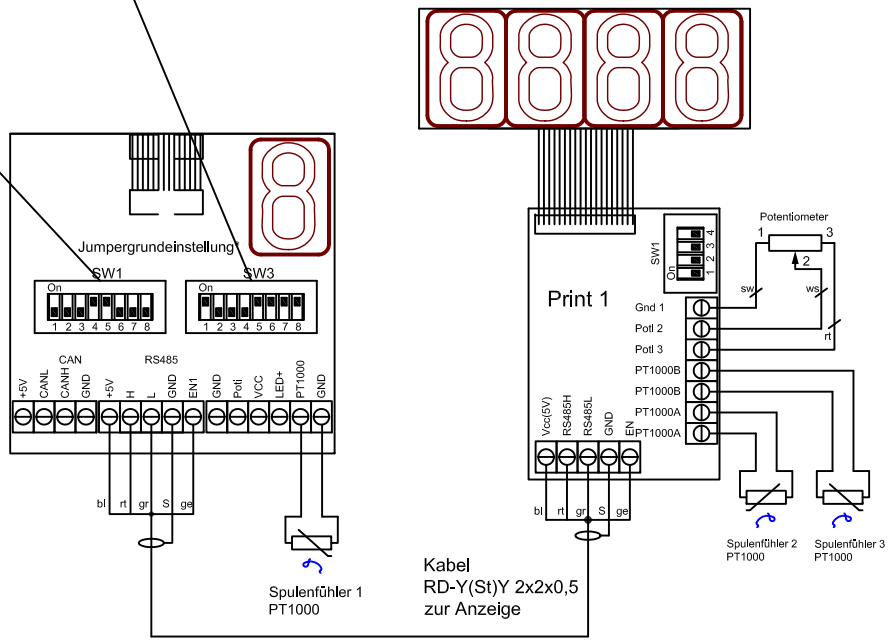

Kabel
RD-Y(St)Y 2x2x0,5
zur Anzeige

Jumpereinstellungen:

SW1.1: PT1000A On/Off

SW1.2: PT1000B On/Off

SW1.3: On=letzte Anzeige;
Off=Einzel- o.weitere Anzeige

SW1.4: Anzeige gedreht

Spuleneinstellungen BIPMS Generator 230V / 3,5kW 300x460 Vers. 4.xx	Änderung	a	
		b	
		c	
		Version:	2.9
Berner Kochsysteme GmbH&Co.KG Sudetenstraße 5 D-87471 Durach Tel.:+49(0)831/697247-0,Fax: -15 berner@induktion.de www.induktion.de	Blatt	Datum	Name
	2/2	22.01.18	Hänel
	Schaltplan BGI-6020_1/10		