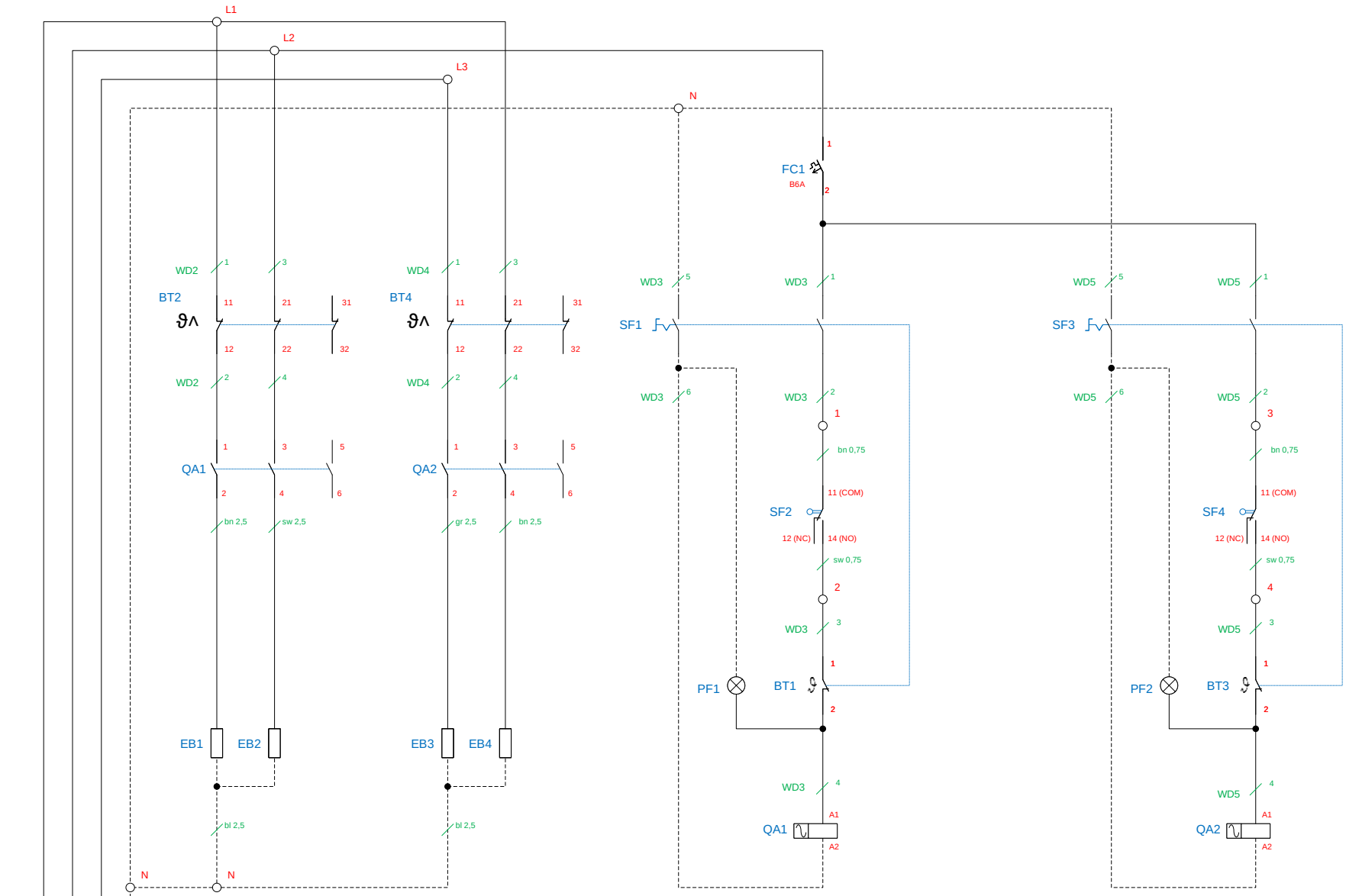

BT1, BT3	Thermostat 110 – 350°C	300314	QA1, QA2	Leistungsschütz 25A BF09T4	800305
BT2, BT4	Sicherheitstemperaturbegrenzer 360°C	300100			
EB1	Rohrheizkörper 2,0kW, 230V, Rohr links	500610.01			
EB2, EB3	Rohrheizkörper 2,0kW, 230V	500610	WD1	Ölflex Classic 110 5G4mm²	013.00012
EB4	Rohrheizkörper 2,0kW, 230V, Rohr rechts	500610.02	WD2, -4	STB-Kabel BRE70	013.00185
FC1	Leitungsschutzschalter B6A	300120	WD3, -5	Ölflex Classic 110 7G0,75mm²	013.00283
PF1, PF2	Anzeigelampe gelb 250V	800206			
SF1, -3	Vorsatzschalter 2-polig	300607			
SF2, -4	Mikroschalter mit Stößel NR6K5	200320			

BRHD70
Standgerät Steakgrill Rustica
3~/N/PE, 400V,8,0kW

Änderung			
	a	05.11.24	Stolle
	b		
	c		

Berner-Kochsysteme GmbH & Co. KG
Sudetenstraße 5
D-87471 Durach
Tel: +49(0)831/697247-0 Fax: -15
Email: berner@induktion.de
www.Induktion.de

Blatt	Datum	Name
1/1	23.01.24	Stolle

Schaltplan