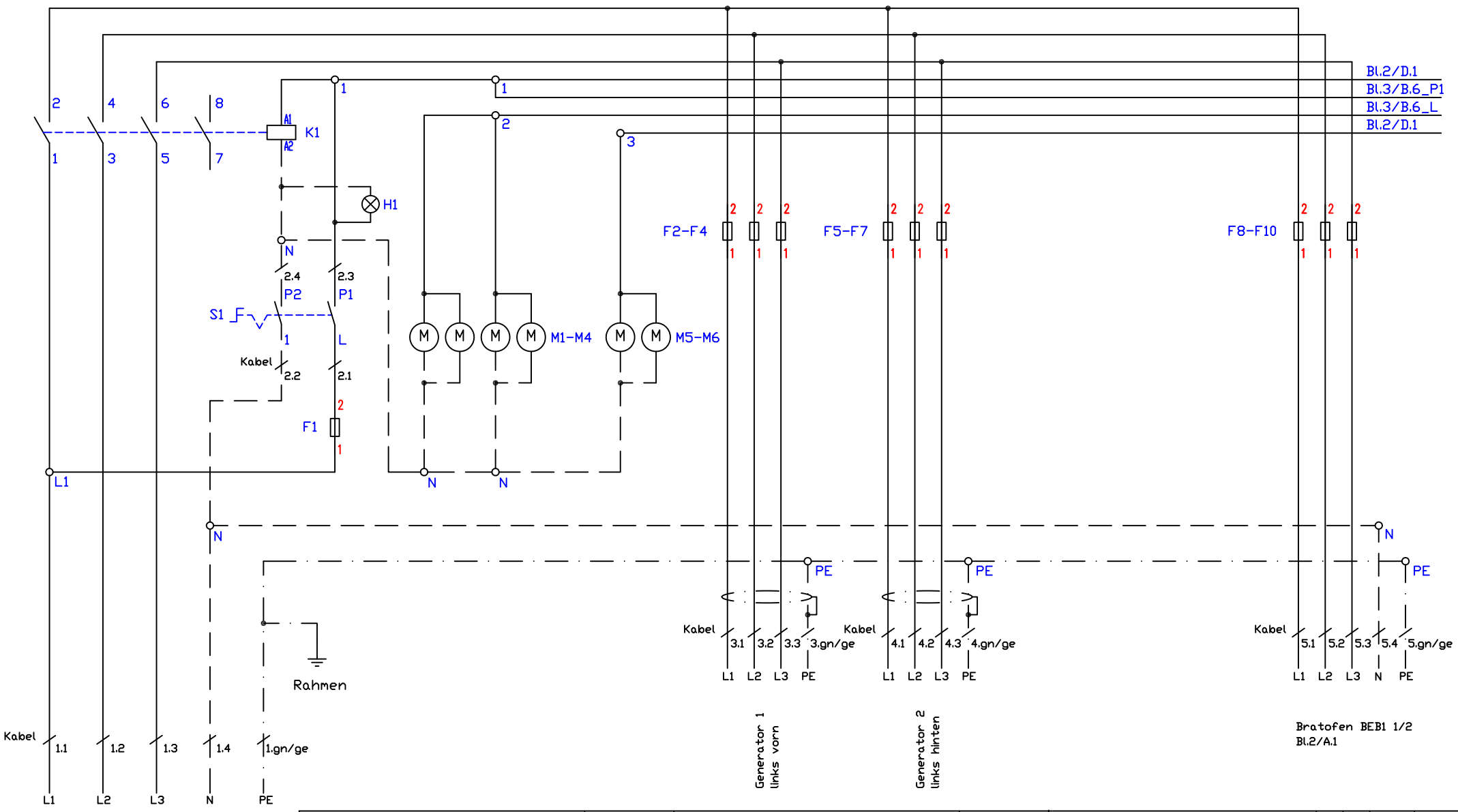

Anschluß 35A
400V/3~/N/PE

Kabel 1 - EWKF 5G6qmm	013.00013	F1 - Sicherung Neozed 6A	300284
Kabel 2 - EWKF 5G1,5qmm	013.00133	F2-F10 - Sicherung Neozed 16A	300153
Kabel 3,4 - ölflex Classic 110CY 4G2,5qmm	013.00035	K1 - Schütz BF26 45A/230V	800330
Kabel 5 - EWKF 5G2,5qmm	013.00007	S1 - Hauptschalter 2-polig	800405
		H1 - Betriebslampe "grün" 230V	800201
		M1-M4 - Lüfter 230V	100303
		M5-M6 - Lüfter 230V	100300

Induktionsherd
System 70
4-Induktion + BEB1½
18,6kW BIPDS

Berner-Kochsysteme GmbH&Co.KG
Sudetenstraße 5
D-87471 Durach
Tel.:+49(0)831/697247-0,Fax:-15
berner@induktion.de
www.induktion.de

Änderung			
	a		
	b		
	c		
		Version:	3.0
Blatt		Datum	Name
1/4		16.12.16	Hänel

Schaltplan
70-4/43

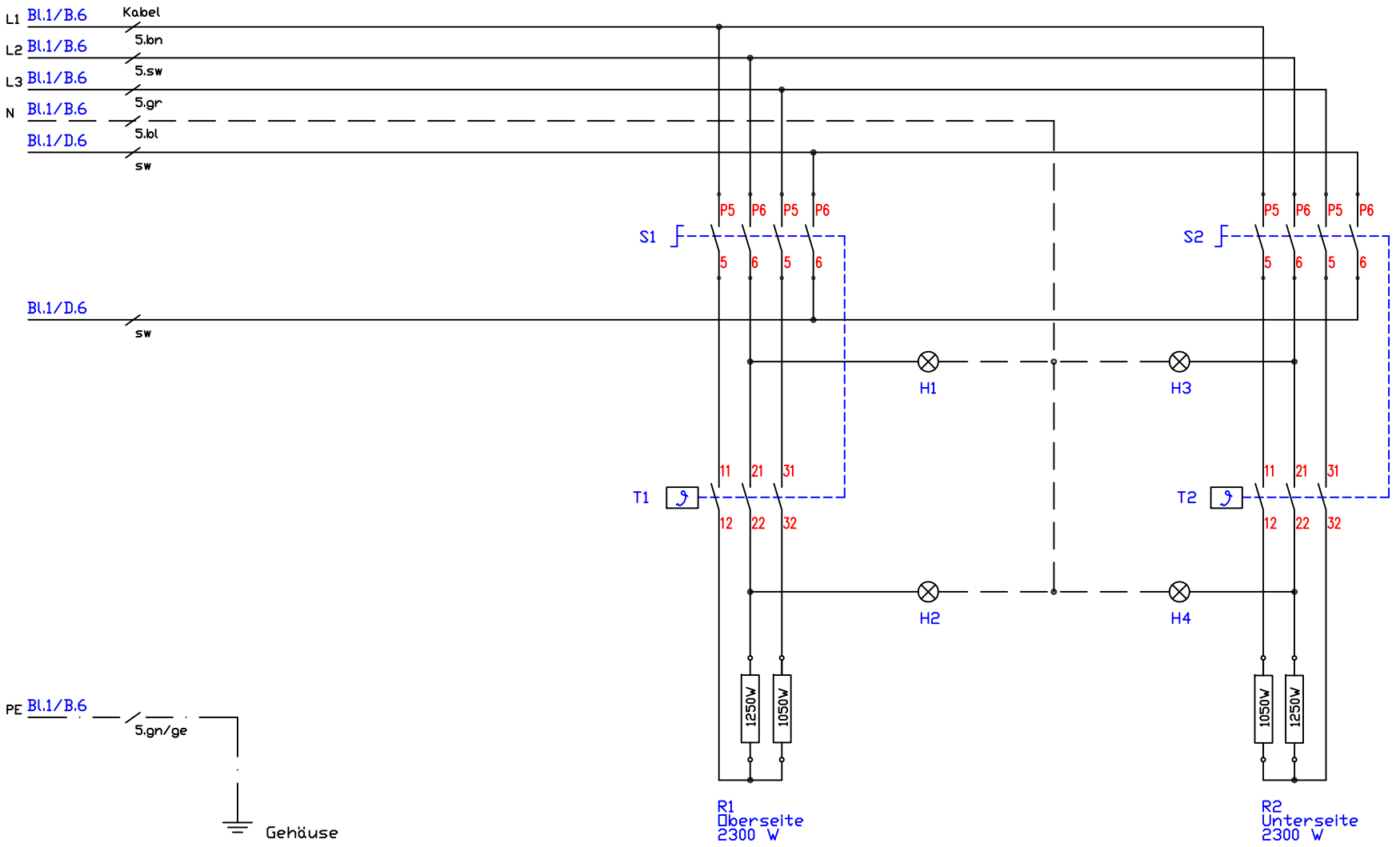

Kabel 5 - EWKF 5G2,5qmm	013.00007
S1,S2 - Vorschalter Thermostat	700101
T1,T2 - Thermostat 77-300°C	700101
H1,H3 - Betrieb "Ein" grün 230V	800201
H2,H4 - Heizlampe gelb 230V	800206
R1,R2 - Heizkörper 400V/2300W	500605

Induktionsherd
System 70
4-Induktion + BEB1½
18,6kW BIPDS

Änderung			
	a		
	b		
	c		
		Version	3.0

Berner-Kochsysteme GmbH&Co.KG
Sudetenstraße 5
D-87471 Durach
Tel.:+49(0)831/697247-0,Fax:-15
berner@induktion.de
www.induktion.de

Blatt	Datum	Name
2/4	16.12.16	Hänel

Schaltplan
70-4/43

Jumpereinstellungen:

SW1: 2 PT1000 Überbrückung
getrennt = Ein A
Modul oder 5-F getrennt =Aus B

SW1: 3 Anzeige Vers. M und
LED = Ein C
Anzeige Vers.K= Aus D

SW1: 4
Frequenz = ein (Einzelkochstelle)
Pulse = aus (Mehrere Kochstellen)

SW1.5: Frequenz -70Hz = Ein
Normal = Aus

SW1: 6
Warmhaltefunktion vorn = Ein E
Warmhaltefunktion vorn= Aus F

SW1: 7
Warmhaltefunktion hinten = Ein G
Warmhaltefunktion hinten = Aus H

WH Softwareänderung nötig!

SW2/3: 1 u. 2
Leistungseinstellung

SW2/3: 3 u. 4
Pfannenempfindlichkeit

SW2/3: 5,6,7 u. 8 Spulentypen

Spule
Ø230;Ø260;
Ø280

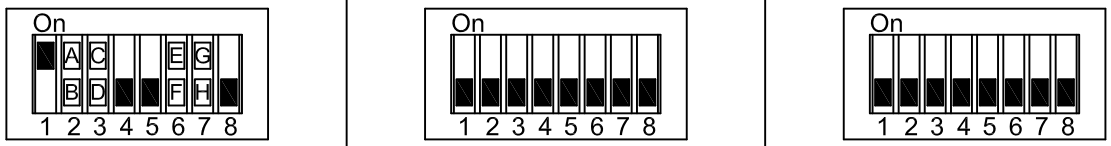

Version K = getrennt

Jumpereinstellungen:

SW1.1: PT1000A On/Off

SW1.2: PT1000B On/Off

SW1.3: On=letzte Anzeige;
Off=Einzel- o.weitere Anzeige

SW1.4: Anzeige gedreht

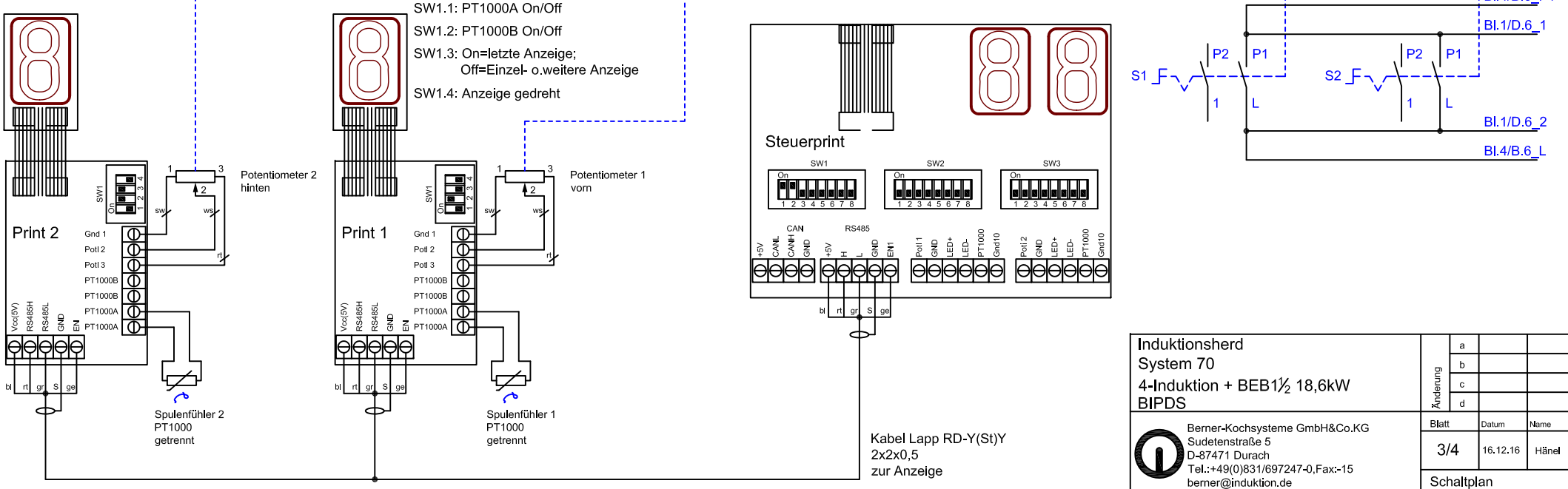

Induktionsherd	Änderung: a, b, c, d
System 70	
4-Induktion + BEB1½ 18,6kW	
BIPDS	

Berner-Kochsysteme GmbH&Co.KG
Sudetenstraße 5
D-87471 Durach
Tel.:+49(0)831/697247-0,Fax:-15
berner@induktion.de
www.induktion.de

Blatt	Datum	Name
3/4	16.12.16	Hänel

Schaltplan
70-4/43

Jumpereinstellungen:

SW1: 2 PT1000 Überbrückung
getrennt = Ein A
Modul oder 5-F getrennt =Aus B

SW1: 3 Anzeige Vers. M und
LED = Ein C
Anzeige Vers.K= Aus D

SW1: 4
Frequenz = ein (Einzelkochstelle)
Pulse = aus (Mehrere Kochstellen)

SW1.5: Frequenz -70Hz = Ein
Normal = Aus

SW1: 6
Warmhaltefunktion vorn = Ein E
Warmhaltefunktion vorn= Aus F

SW1: 7
Warmhaltefunktion hinten = Ein G
Warmhaltefunktion hinten = Aus H

WH Softwareänderung nötig!

SW2/3: 1 u. 2
Leistungseinstellung

SW2/3: 3 u. 4
Pfannenempfindlichkeit

SW2/3: 5,6,7 u. 8 Spulentypen

Spule
Ø230;Ø260;
Ø280

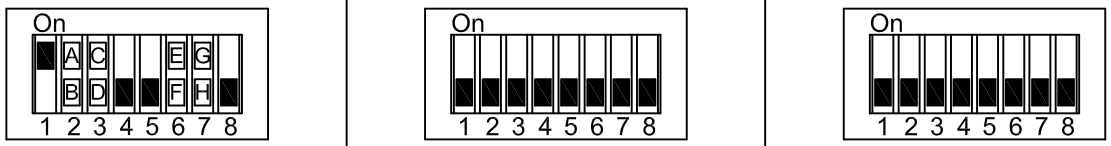

Version K = getrennt

Jumpereinstellungen:

SW1.1: PT1000A On/Off

SW1.2: PT1000B On/Off

SW1.3: On=letzte Anzeige;
Off=Einzel- o.weitere Anzeige

SW1.4: Anzeige gedreht

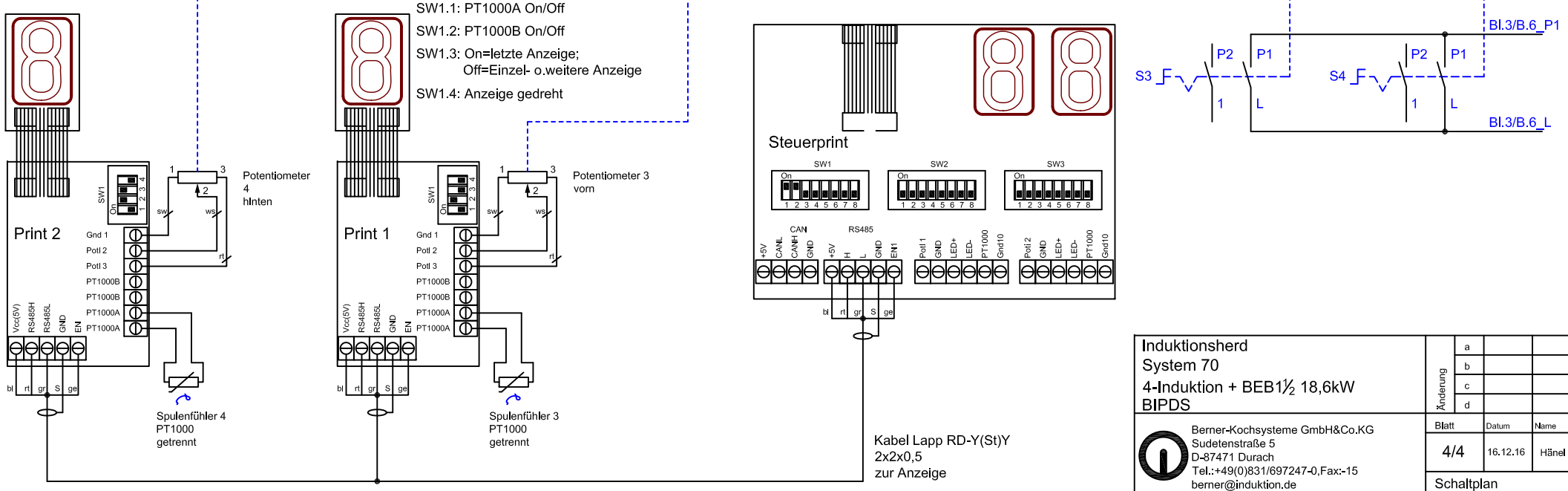

Induktionsherd
System 70
4-Induktion + BEB1½ 18,6kW
BIPDS

Änderung			
a			
b			
c			
d			

Berner-Kochsysteme GmbH&Co.KG
Sudetenstraße 5
D-87471 Durach
Tel.:+49(0)831/697247-0,Fax:-15
berner@induktion.de
www.induktion.de

Blatt	Datum	Name
4/4	16.12.16	Hänel

Schaltplan
70-4/43