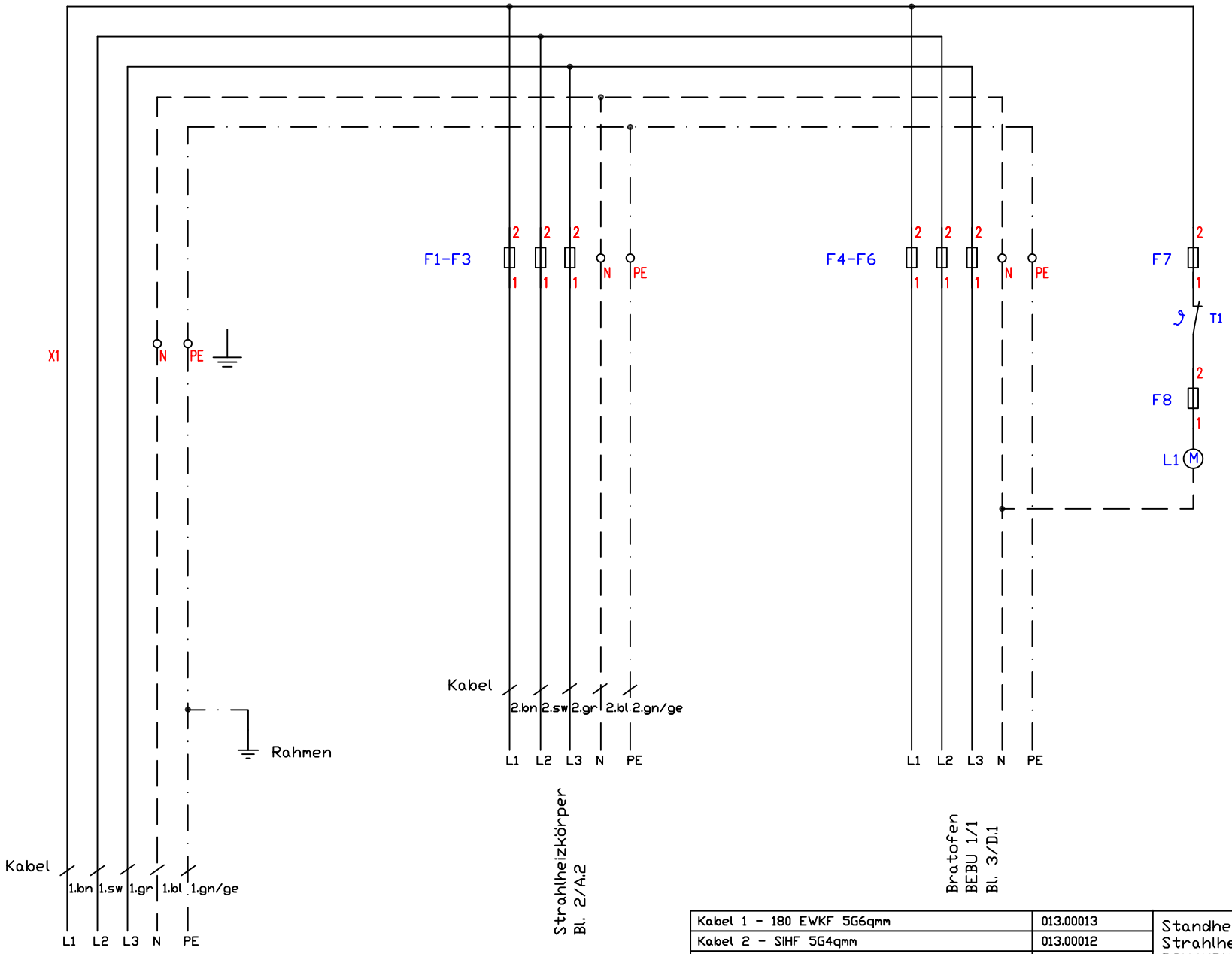

Kabel 1 - 180 EWKF 5G6qmm	013.00013
Kabel 2 - SIHF 5G4qmm	013.00012
F1-F3 - Gerätesicherung Neozed 32A	300279
F4-F6 - Gerätesicherung Neozed 16A	300153
F7 - Gerätesicherung Neozed 6A	300284
F8 - Feinsicherung T1A/Sicherungshalter	501263/501262
T1 - Temperaturschalter NÖ 50°C	100044
L1 - Lüfter 230V	100303

Standherd
Strahlheizkörper TE/Bratofen
BSH4UBKTD System 70
18,4kW

Änderung			
	a		
	b		
	c		
		Version:	1.3

Berner-Kochsysteme GmbH&Co.KG
Sudetenstraße 5
D-87471 Durach
Tel.:+49(0)831/697247-0,Fax:-15
berner@induktion.de
www.induktion.de

Blatt	Datum	Name
1/3	26.07.23	HR

Schaltplan
704_13

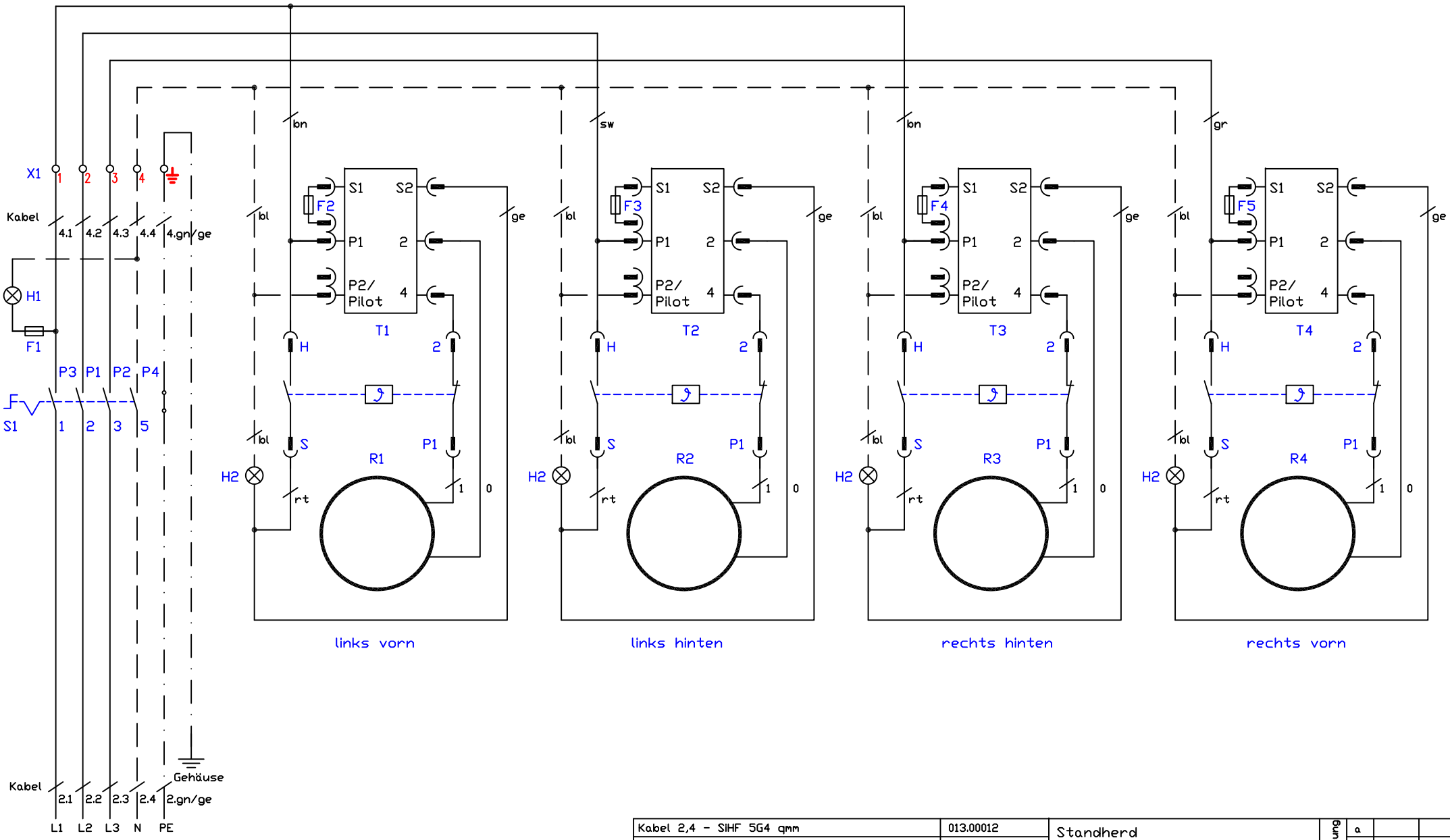

Bl. 1/B.3
F1-F3
400V/3~/N/PE

Kabel 2,4 - SIHF 5G4 qmm	013.00012
F1-F5 - Feinsicherung T1A/Sicherungshalter	501263/501262
S1 - Hauptschalter 4-polig	800404
T1-T4 - Energieregler	800400
H1 - Betrieb "Ein" grün 230V	800201
H2 - Energieregler "Ein"/Restwärme rot 230V	800214
R1-R4 - Heizkörper 230V/3000W	800810

Standherd
Strahlheizkörper/Bratofen
BSH4UBKTD System 70
18,4kW

Berner-Kochsysteme GmbH&Co.KG
Sudetenstraße 5
D-87471 Durach
Tel.:+49(0)831/697247-0,Fax:-15
berner@induktion.de
www.induktion.de

Änderung			
	a		
	b		
	c		
		Version:	1.1
	Datum	Datum	Name
2/3		25.07.23	HR

Schaltplan
704_13

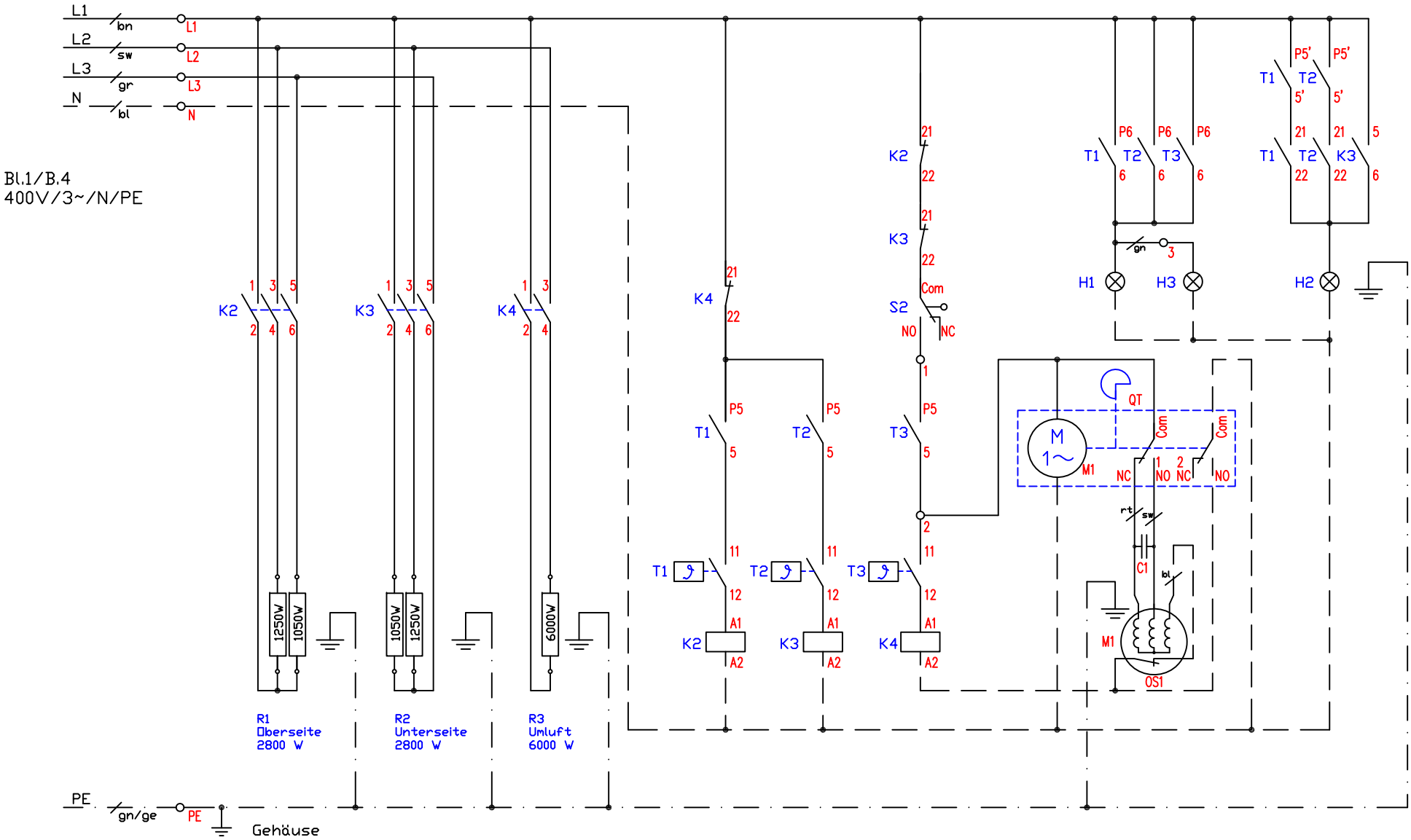

		M1 - Umluftmotor	100327
		C1 - Kondensator 2,5µF 450V	100328
		QT - Zeitschalter 'Drehrichtung'	100326
		K2-K4 - Schütz 20A DILEM-01	800297
S2 - Türkontaktschalter	200353	H1 - Betrieb 'Ein' grün 230V	800201
T1,T2 - Thermostat 77-300°C	700101	H2 - Heizlampe gelb 230V	800206
T3 - Thermostat Umluft	500300	H3 - Innenbeleuchtung 230V	800230
		R1,R2 - Heizung 2,3kW	502001
		R3 - Heizung Umluft	500614

Standherd
Strahlheizkörper/Bratofen
BSH4UBKTD System 70
18,4kW

Änderung			
	a		
	b		
	c		
		Version	1.1

Berner-Kochsysteme GmbH&Co.KG
Sudetenstraße 5
D-87471 Durach
Tel.:+49(0)831/697247-0,Fax:-15
berner@induktion.de
www.induktion.de

Blatt	Datum	Name
3/3	25.07.23	HR

Schaltplan
704_13