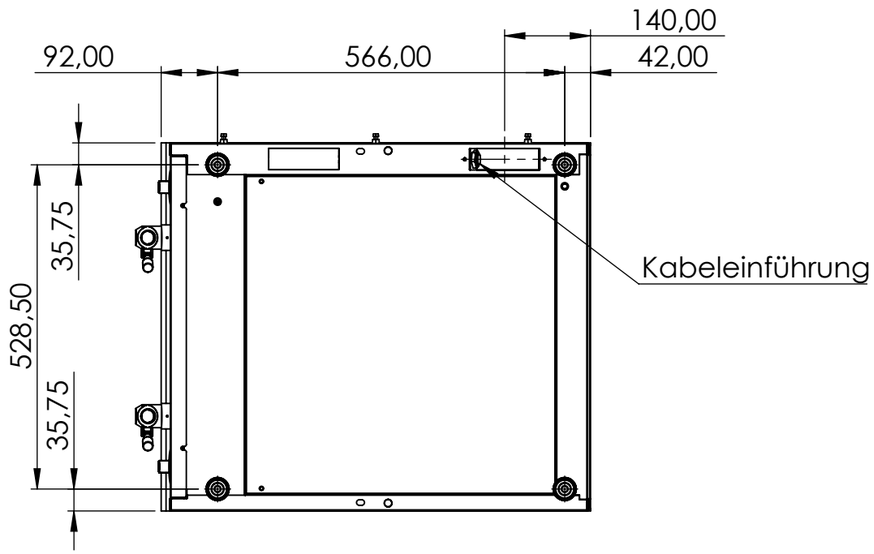

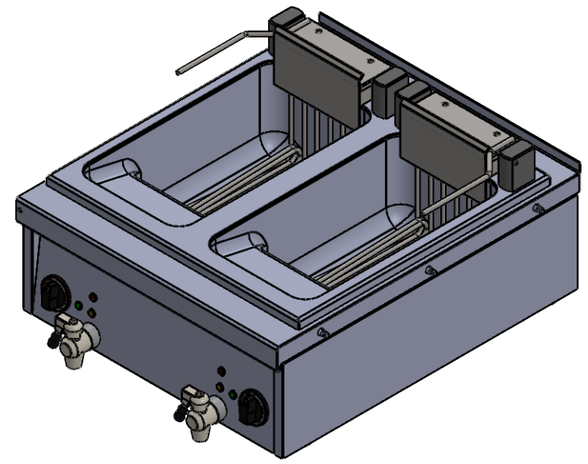

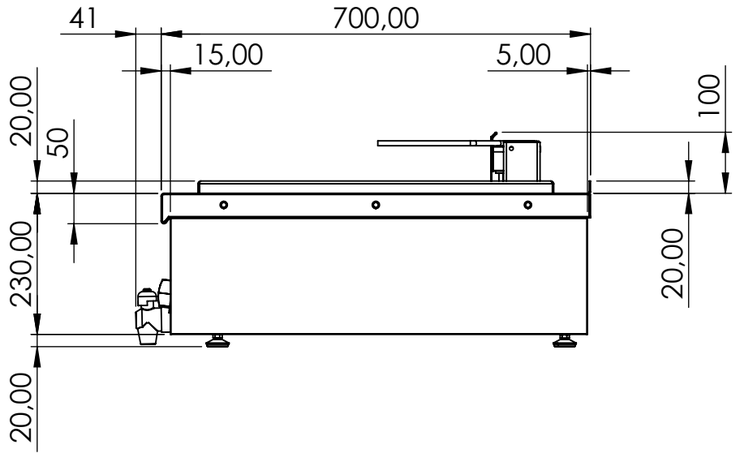

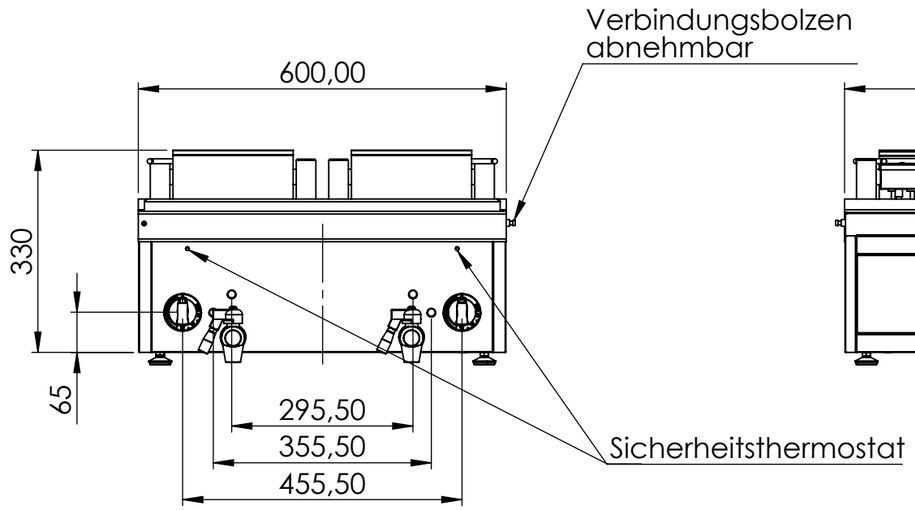

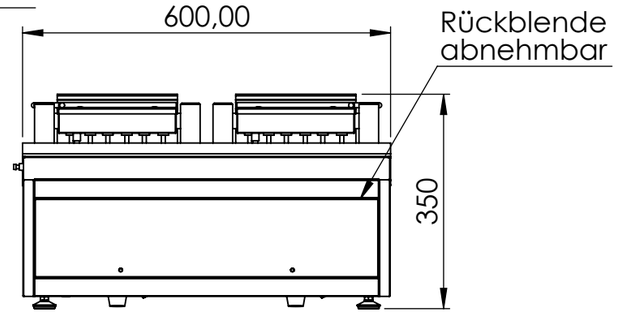

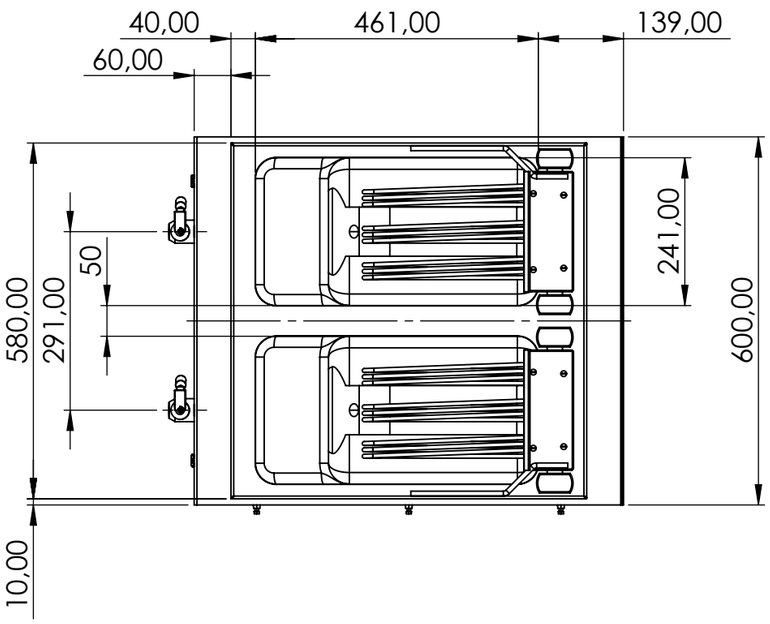

Berner-Kochsysteme GmbH & CO.KG Sudetenstr. 5 D-87471 Durach Tel.: +49(0)831/697247-0 Fax: +49(0)831/697247-15 Email: berner@induktion.de www.induktion.de				BENENNUNG: Doppel Auftisch Fritteuse	
				ARTIKELNR.: BF2KTD	
Alle Maße in mm	**Allgemeintoleranz = m**		**Kanten gebrochen**	WERKSTOFF:	ZEICHNUNGSNR. BF2KTD
	NAME	SIGNATUR	DATUM		
GEZEICHNET	Markus Tholl (Tholl)	MT	06.10.2020		
GEPRÜFT	Hänel	RH	06.10.2020	HERSTELLER: Berner Kochsysteme	ZEICHNUNGSNR./ARTIKELNR. HERSTELLER: BF2KTD — A3
	NAME	Bereich	DATUM		
ÄNDERUNG					
Status	Freigegeben			Gewicht: 11663.60 g	MASSSTAB:1:10 — BLATT 1 VON 2

DETAIL A
MAßSTAB 1 : 2

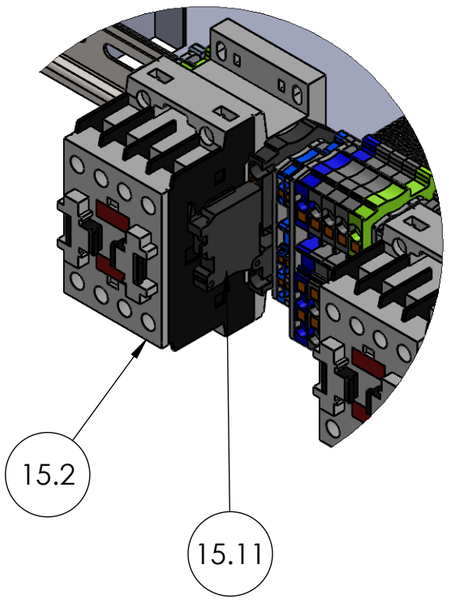

POS-NR.	BENENNUNG	BESCHREIBUNG	MENGE
4.2	200348	Pizzato Mikroschlater / Endschlater Fritteuse	1
4.3	400328	Fritteusenheizung BFE 2,65kW 230V	6
6	400403	Auslaufhahn Auftisch	2
7	002.10046	Verblendungsrosette	2
8	300100	Sicherheitsthermostat 237°C	2
9	700104	Thermostat 95-180°C mit 2 Vorsatzsachalter	2
10	800202	Störleuchte Rot 230V	2
11	800201	Betriebsleuchte Grün 230V	2
12	800206	Heizleuchte Gelb 230V	2
13	501306-L	Knebel Fritteuse 0 - 180°C	1
14	501306-L	Knebel Fritteuse 0 - 180°C	1
15.2	800305	Schütz 25A (BF09) 4 Polig 230V	2
15.11	301038	Hebelsicherungsklemme PT 4-HESI (5x20)	2
23	500307	Gerätefuß M8x25	4

Berner-Kochsysteme GmbH & CO.KG
Sudetenstr. 5 D-87471 Durach
Tel.: +49(0)831/697247-0
Fax: +49(0)831/697247-15
Email: berner@induktion.de
www.induktion.de

Berner

BENENNUNG:
Doppel Auftisch Fritteuse

ARTIKELNR.:
BF2KTD

Alle Maße in mm	Allgemeintoleranz = m	Kanten gebrochen	WERKSTOFF:	ZEICHNUNGSNR.
	NAME / SIGNATUR	DATUM		BF2KTD
GEZEICHNET	Markus Tholl (Tholl) MT	06.10.2020		
GEPRÜFT	Hänel RH	06.10.2020	HERSTELLER: Berner Kochsysteme	ZEICHNUNGSNR./ARTIKELNR. HERSTELLER: BF2KTD — A3
	NAME / Bereich	DATUM		
ÄNDERUNG				
Status	Freigegeben		Gewicht: 11663.60 g	MASSSTAB:1:10 — BLATT 2 VON 2