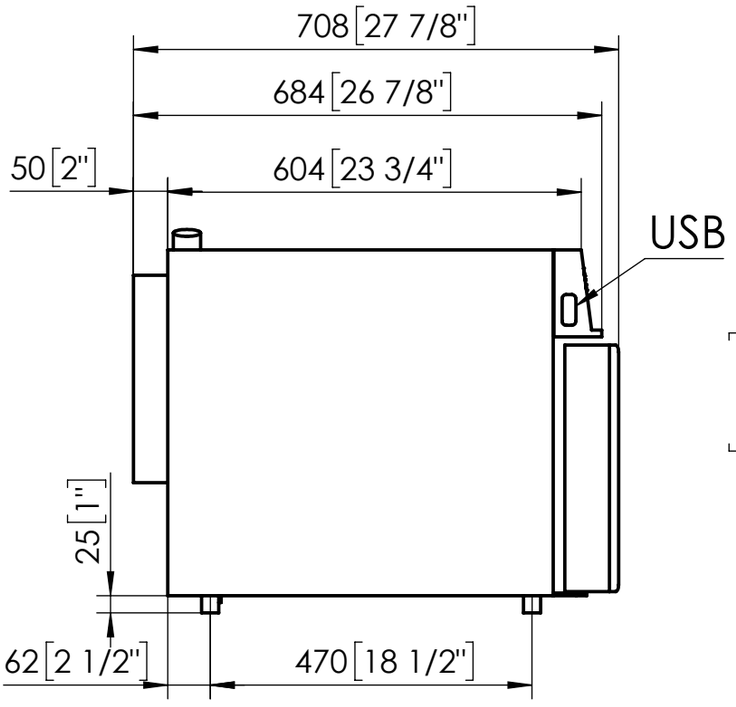

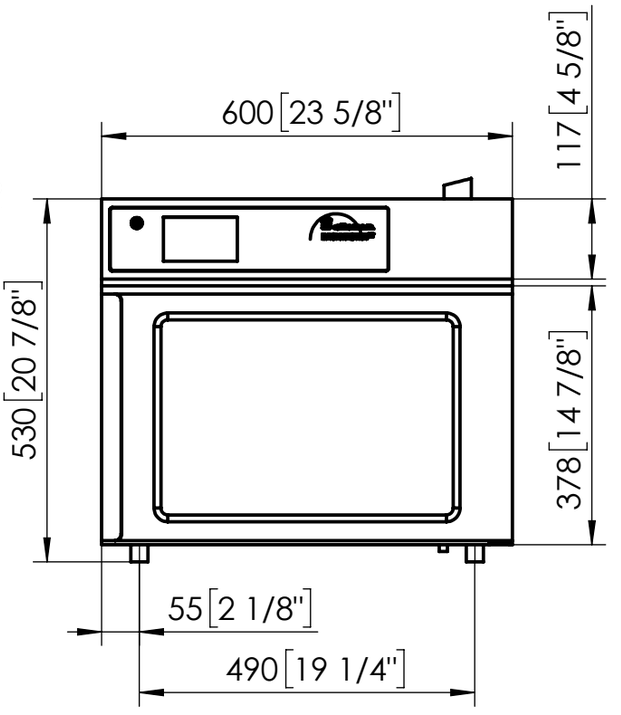

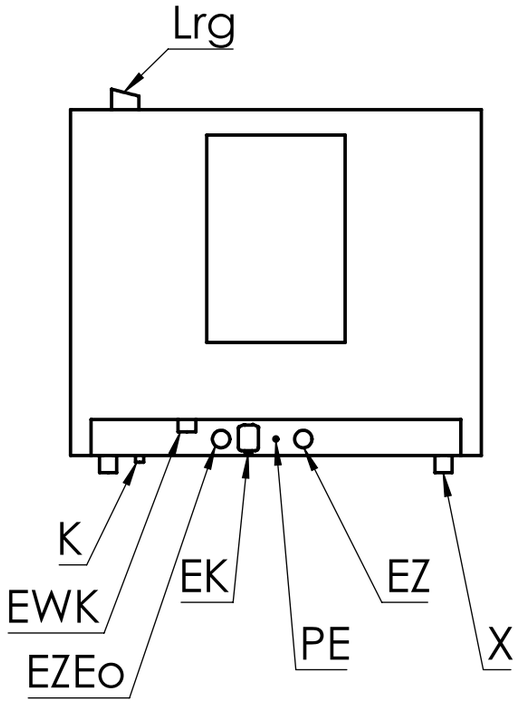

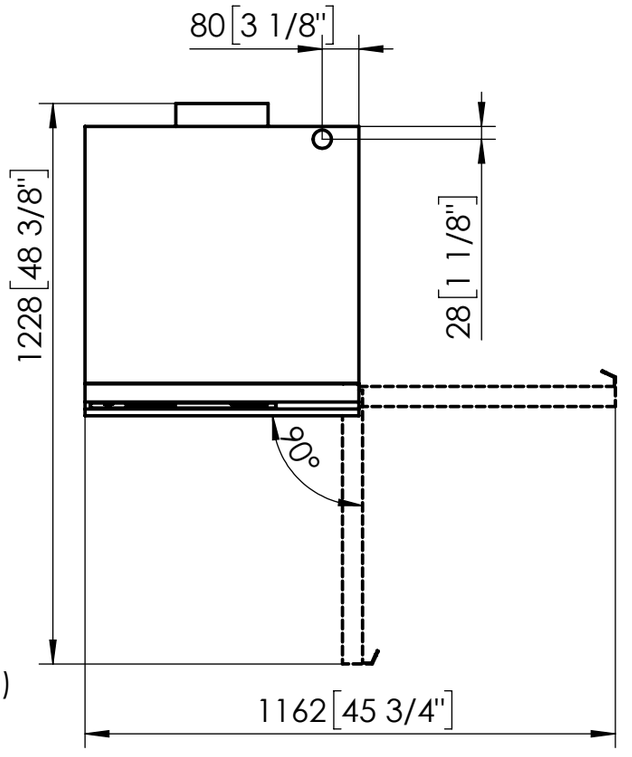

EK Kommunikationsanschluss (z.B. LAN, Option)
Communications connection (e.g. LAN, Option)
EWk Anschluss Weichwasser (G3/4")
Connection for soft water (BSP3/4")
EZ Stromversorgung / Power supply
EZEo Optimierungsanlage / Power optimization
Lrg Abluftrohr / Exhaust air pipe
PE Anschluss Potenzialausgleich
Connection for potential equalisation
USB USB-Buchse / USB port
X Füße, justierbar (+/- 10mm)
Feet, adjustable (+/- 3/8")
K Kondensatablauf
Connection for condensat pipe

EB30 MT RA EB30 MT RH	
eloma	EL2005363
03.02.2022 RMännchen Rev.04	Maßskizze/drawing