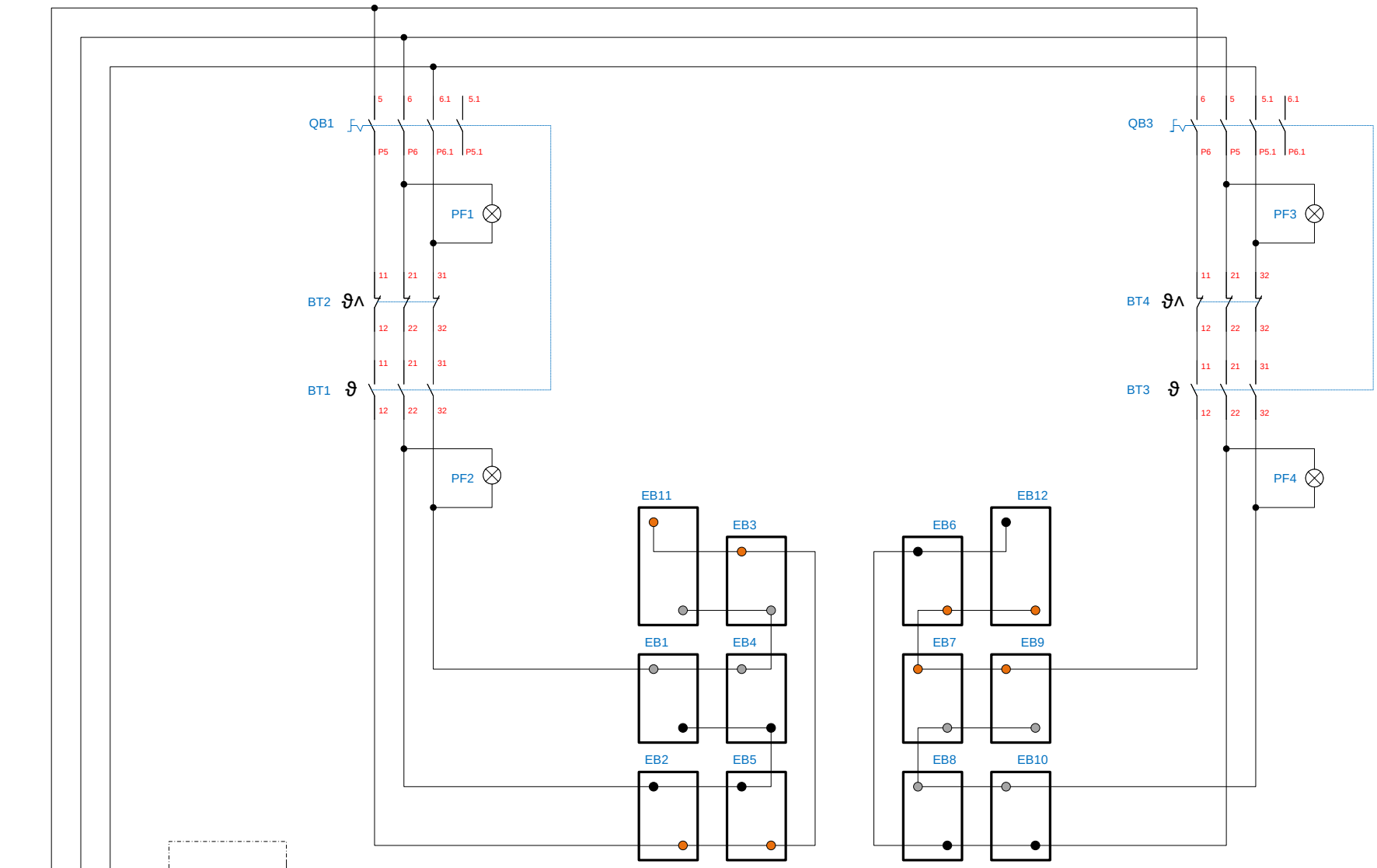

Festanschluss
400V, 3~/N/PE, 16A

BT1 mit QT1	Thermostat 64-310°C mit Vorsatzschalter	700104	XD1	Klemmleiste 6-polig	300606
BT3 mit QT3	Thermostat 64-310°C mit Vorsatzschalter	700104			
BT2, BT4	Sicherheitstemperaturbegrenzer	300100			
EB1 – EB10	Dickschichtheizung 100x150mm 600W	(10x) 500340	WD1	EWKF 5G2,5mm²	013.00007
EB11, EB12	Dickschichtheizung 100x200mm 800W	(2x) 500342			
PF1, PF3	Anzeigelampe grün 400V	800203			
PF2, PF4	Anzeigelampe gelb 400V	800207			

BGD50 Speed

400V, 7,6kW

Änderung			
	a	21.02.22	Stolle
	b		
	c		

Berner-Kochsysteme GmbH & Co. KG
Sudetenstraße 5
D-87471 Durach
Tel: +49(0)831/697247-0 Fax: -15
Email: berner@induktion.de
www.Induktion.de

Blatt	Datum	Name
1/1	25.04.18	Stolle

Schaltplan