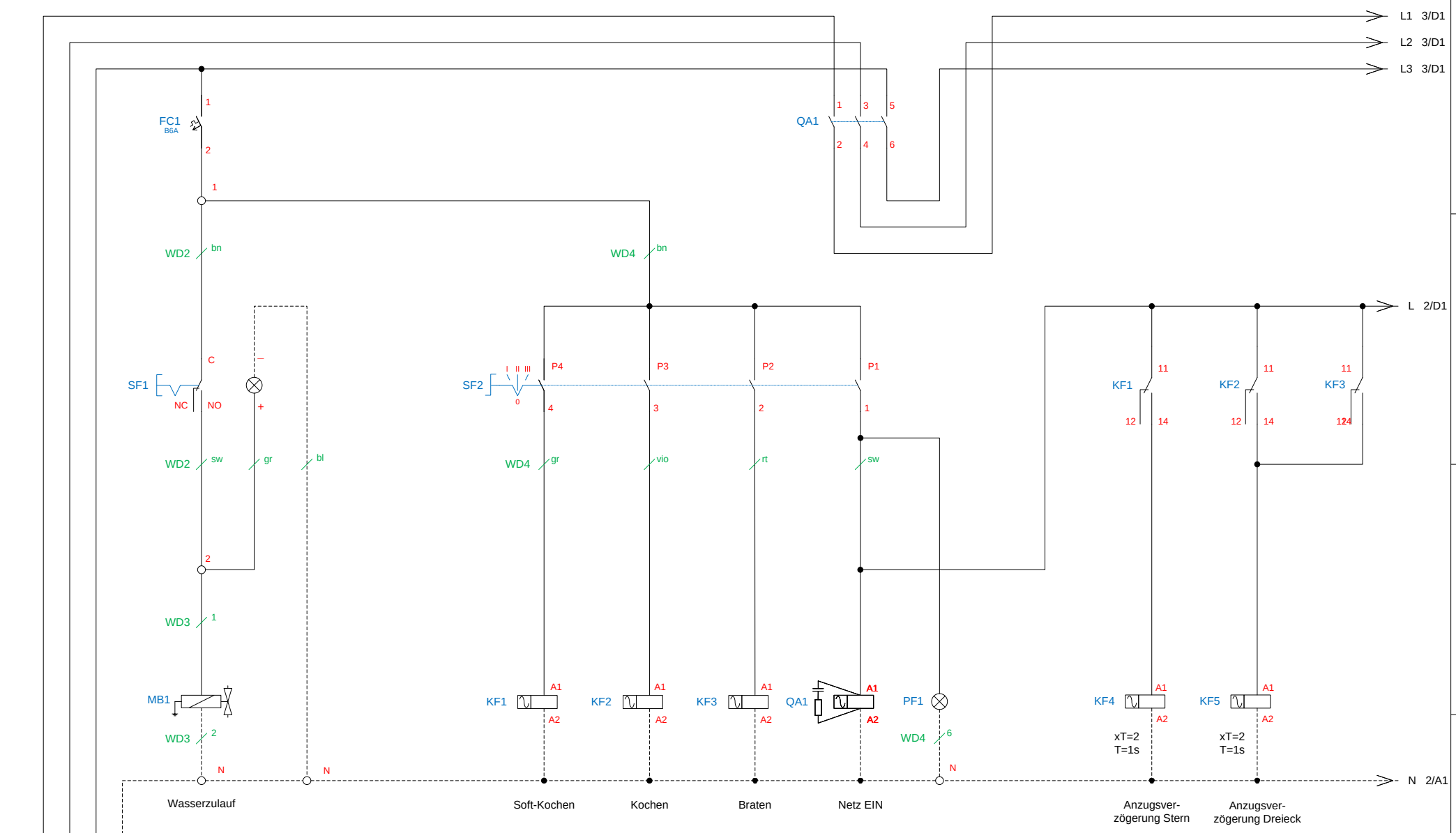

FC1	Leitungsschutzschalter B6A	300120	SF1	Leuchtdruckschalter Wasserzulauf klein	800425-RAST
KF1, 2, -3	Industrierelais 230V auf Sockel 4W	400440	SF2	Umschalter	800435
KF4, 5	Zeitrelais anzugverzögert	300332			
MB1	Magnetventil ¾" / ½"	300114	WD1	Kabel Ölflex Classic 110 5G4mm²	013.00024
PF1	Betriebslampe grün 250VAC	800201	WD2	Glasseide 0,75mm² in Schutzschlauch	- - - - - -
QA1	Leistungsschütz BF09	800305	WD3	Kabel Ölflex Classic 110 3G0,75mm²	013.00312
QA1	RC-Glied BFX279240	800323	WD4	Glasseide 0,75mm² in Schutzschlauch	- - - - - -

Multispeed Brat- und Kochgerät GN 1/1
BGHDM50, EOH
400V, 3~/N/PE, 11,4kW

Änderung			
	a	22.04.22	Stolle
	b	24.10.24	Stolle
	c		

Blatt	Datum	Name
1/3	14.04.21	Stolle

Berner-Kochsysteme GmbH & Co. KG
Sudetenstraße 5
D-87471 Durach
Tel: +49(0)831/697247-0 Fax: -15
Email: berner@induktion.de
www.Induktion.de

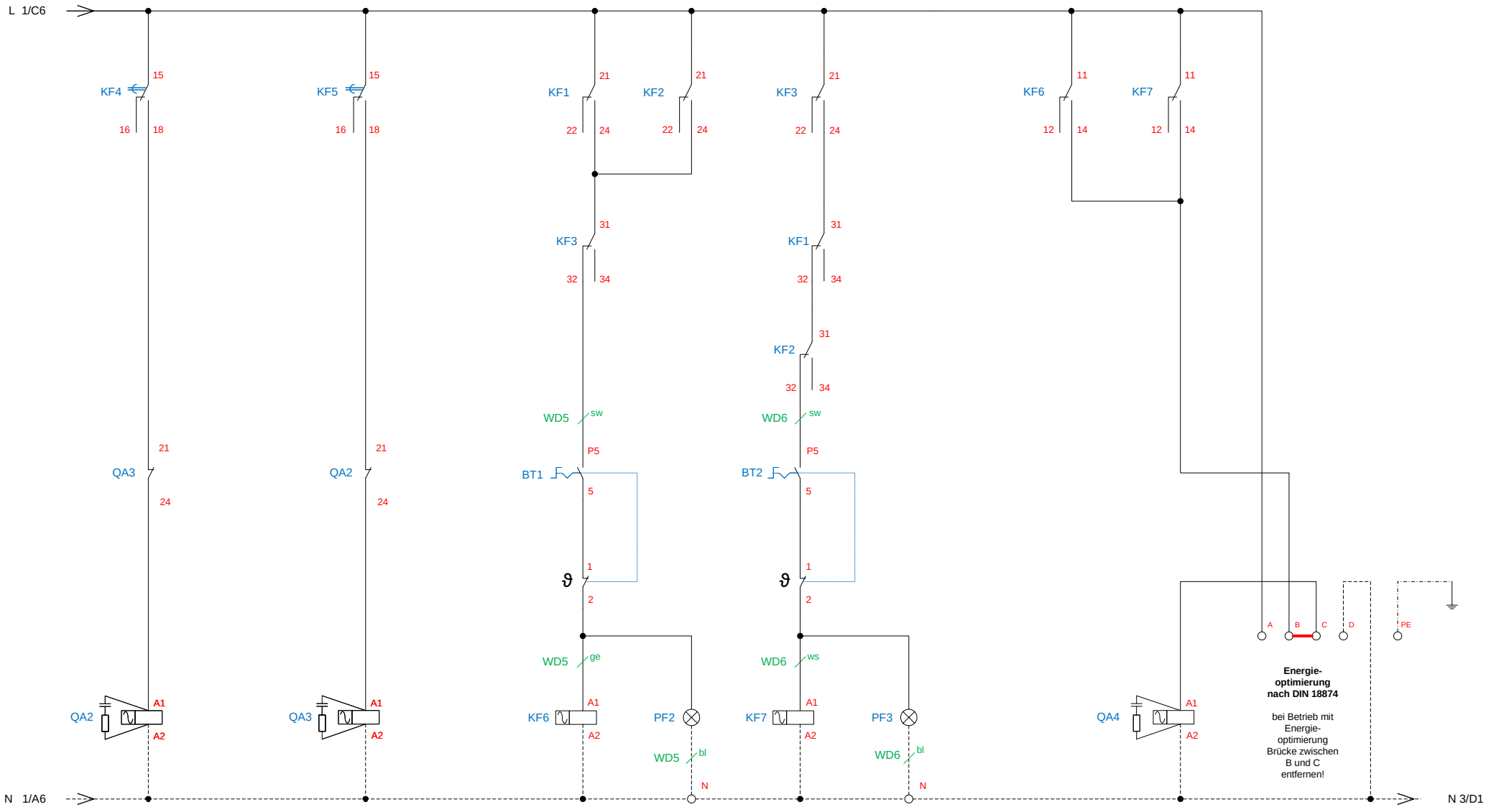

BT1	Thermostat 150°C mit Vorsatzschalter	300436	WD5, -6	Glasseide 0,75mm² in Schutzschlauch	- - - - - -
BT2	Thermostat 320°C mit Vorsatzschaltler	300325			
KF6, -7	Industrierelais 230V auf Sockel 2W	800313			
QA2 – QA4	Leistungsschütz BF0901A230	800375			
QA2 – QA4	RC-Glied BFX279240	800323			
PF2, -3	Heizlampe gelb 250VAC	800206			

Multispeed Brat- und Kochgerät GN 1/1
BGHDM50, EOH
400V, 3~/N/PE, 11,4kW

Berner-Kochsysteme GmbH & Co. KG
Sudetenstraße 5
D-87471 Durach
Tel: +49(0)831/697247-0 Fax: -15
Email: berner@induktion.de
www.Induktion.de

Änderung			
	a	22.04.22	Stolle
	b	24.10.24	Stolle
	c		

Blatt	Datum	Name
2/3	14.04.21	Stolle

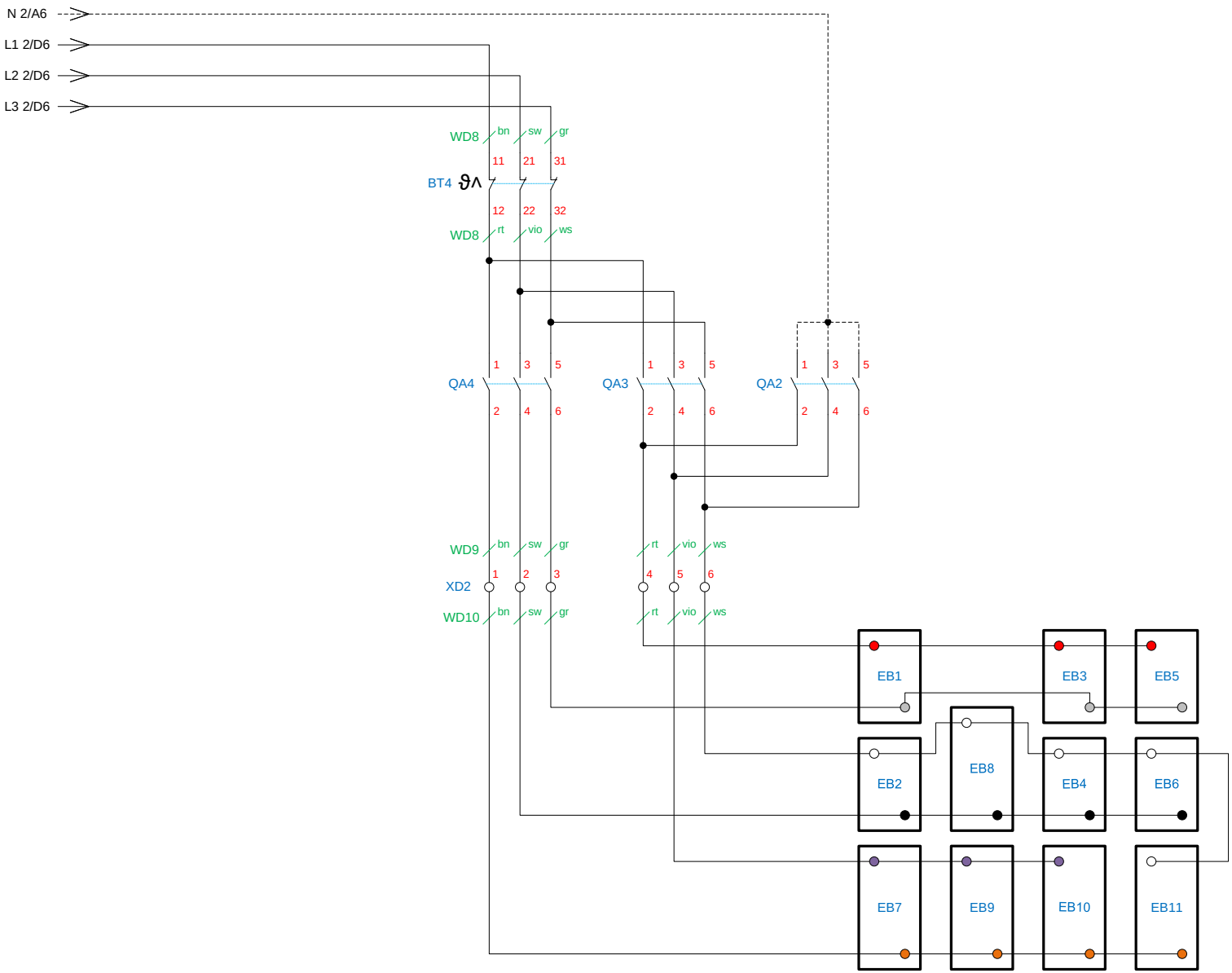

BT4	Sicherheitstemperaturbegrenzer 360°C	300100	WD8	Glasseide 4mm² in Schutzschlauch	- - - - - -
EB1 – EB6	Heizelement 100x150mm, 900W, 400V	500341	WD9	Glasseide 2,5mm² in Schutzschlauch	- - - - - -
EB7 – EB11	Heizelement 100x200mm, 1200W, 400V	500343			

Multispeed Brat- und Kochgerät GN 1/1
BGHDM50, EOH
400V, 3~/N/PE, 11,4kW

Änderung			
	a	12.04.22	Stolle
	b	24.10.24	Stolle
	c		

Berner-Kochsysteme GmbH & Co. KG
Sudetenstraße 5
D-87471 Durach
Tel: +49(0)831/697247-0 Fax: -15
Email: berner@induktion.de
www.Induktion.de

Blatt	Datum	Name
3/3	14.04.21	Stolle