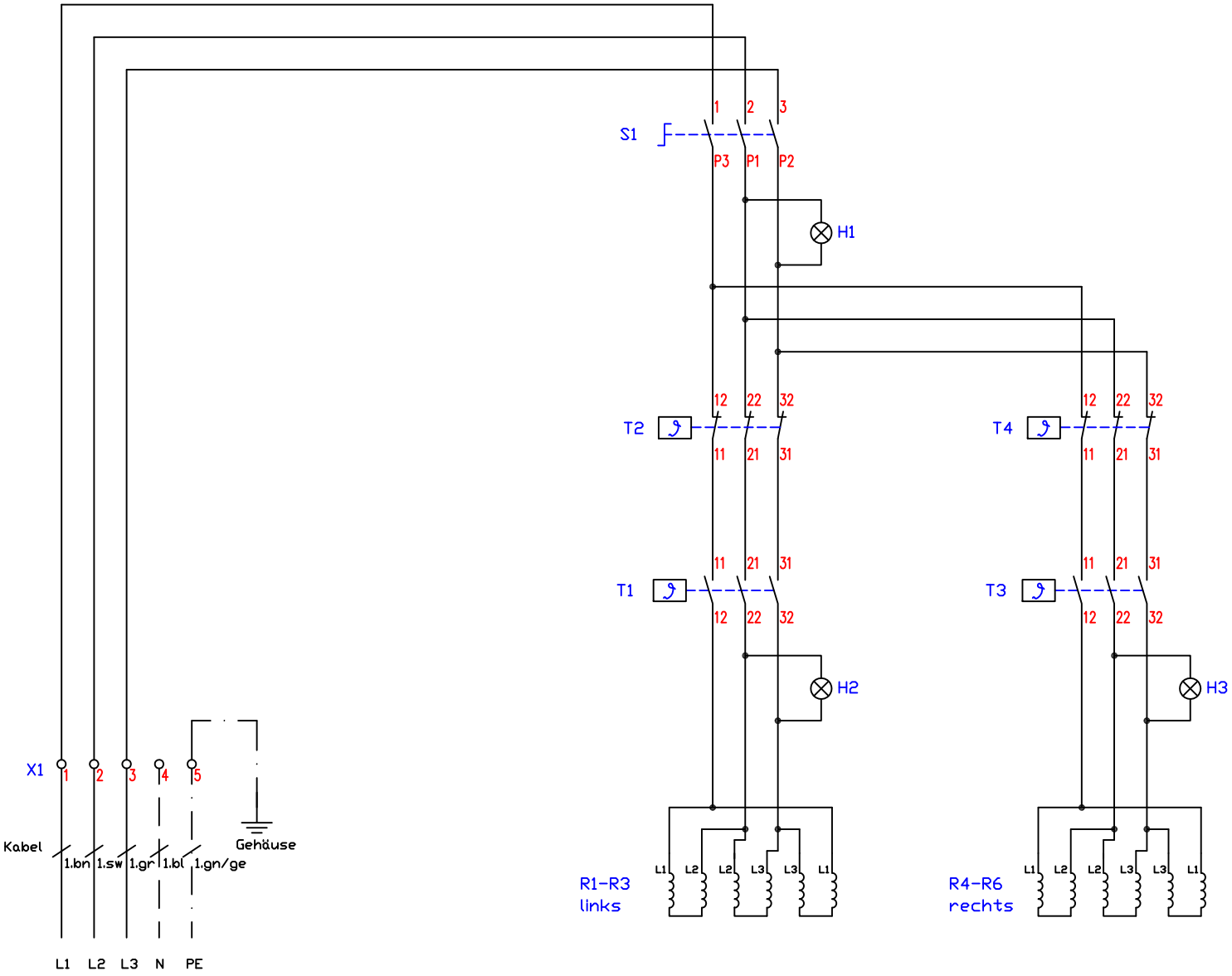

Anschluß 16A
400V/3~/N/PE

Kabel 1 - Zuleitung EWKF 5G2,5qmm	100058	S1 - Hauptschalter	800404
		T1,T3 - Thermostat 64-310°C	700105
		T2,T4 - Sicherheitsthermostat 360°C	300100
		H1 - Betrieb 'Ein' grün 400V	800203
		H2,H3 - Heizlampe gelb 400V	800207
		R3,R4 - Heizkörper 400V/1500W,430	502001
		R1,R2,R5,R6 - Heizkörper 400V/1500W,490	502015

Standgerät Bräter
System 70
BGHD80T,-D
9,0kW

Berner-Kochsysteme GmbH&Co.KG
Sudetenstraße 5
D-87471 Durach
Tel.:+49(0)831/697247-0,Fax:-15
berner@induktion.de
www.induktion.de

Änderung			
	a		
	b		
	c		
		Version:	1.4
Blatt		Datum	Name
1/1		29.09.20	Hänel

Schaltplan
BB70-3/1