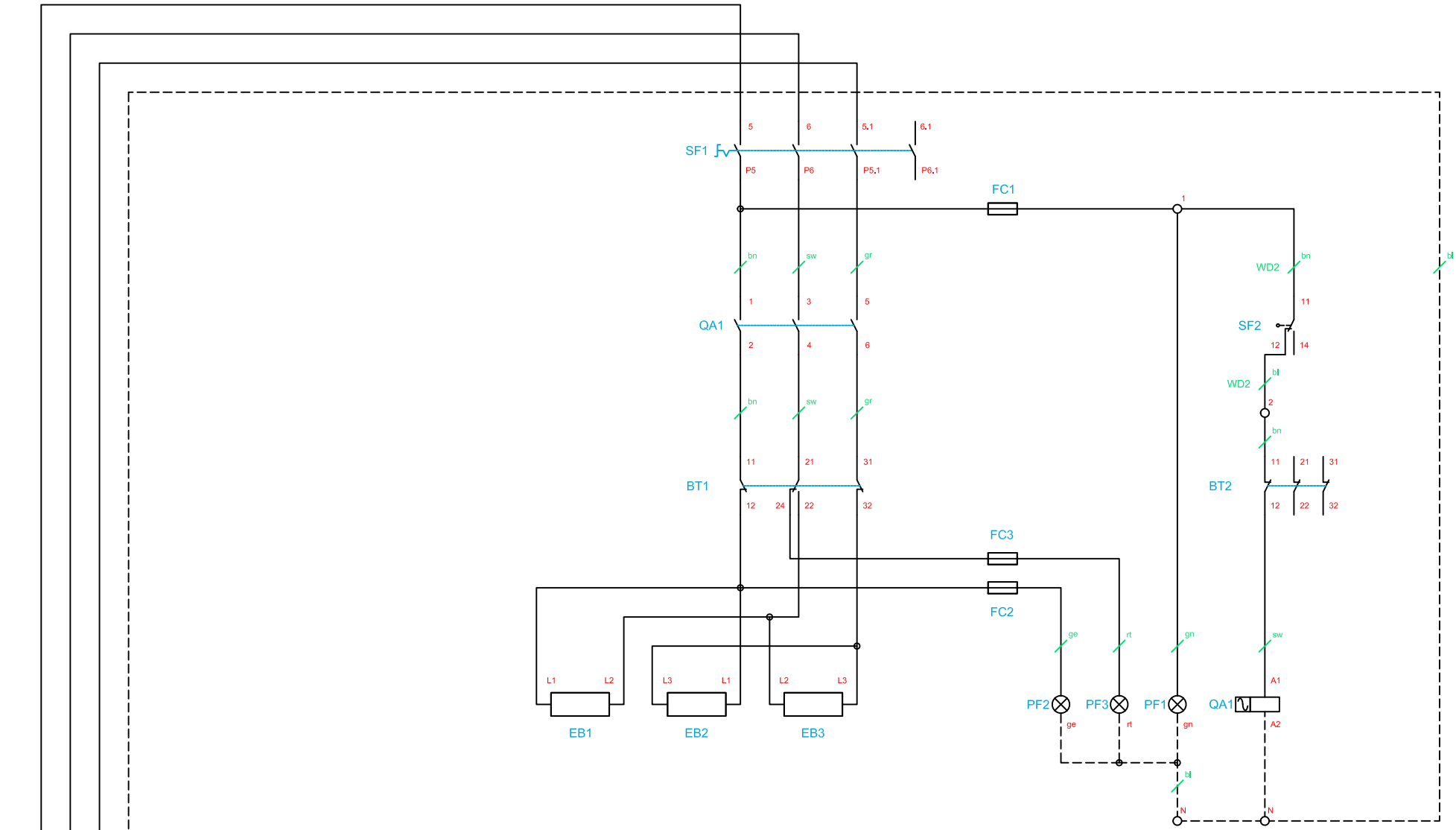

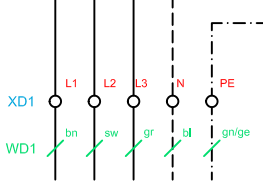

Empfohlene Absicherung: 3x 16A

BT1	Sicherheitstemperaturbegrenzer 237°C	300169	PF2	Heizlampe 230V „gelb“	800206	WD1	Kabel EWKF 180 5G2,5mm²	013.00007	
BT2 mit SF1	Thermostat mit Vorsatzschalter 94-180°C	400300	PF3	Störungslampe 230V „rot“	800202	WD2	Kabel SiHF 2X0,5mm²	013.00010	
EB1 -6	Fritteusen Heizkörper 400V / 2650W	4003281	QA1	Schütz BF09 25A/230V	800306				
FC1	Sicherungsklemme	301038	SF2	Mikroschalter	200384	XD1	Klemmleiste		
FC1	Feinsicherung 5x20mm T6,3A	501264							
FC2, -3	Sicherungshalter	501262							
FC2, -3	Feinsicherung 5x20mm T1A	501263							
PF1	Betriebslampe 230V „grün“	800201							

BF2KTT
Fritteuse System 60/20
400V, 3~/N/PE, 16,0kW

Änderung			
	a		
	b		
	c		

Berner-Kochsysteme GmbH & Co. KG
Sudetenstraße 5
D-87471 Durach
Tel: +49(0)831/697247-0 Fax: -15
Email: berner@induktion.de
www.Induktion.de

Seite	Datum	Name
1/2	17.01.23	RH

400V Heizungen

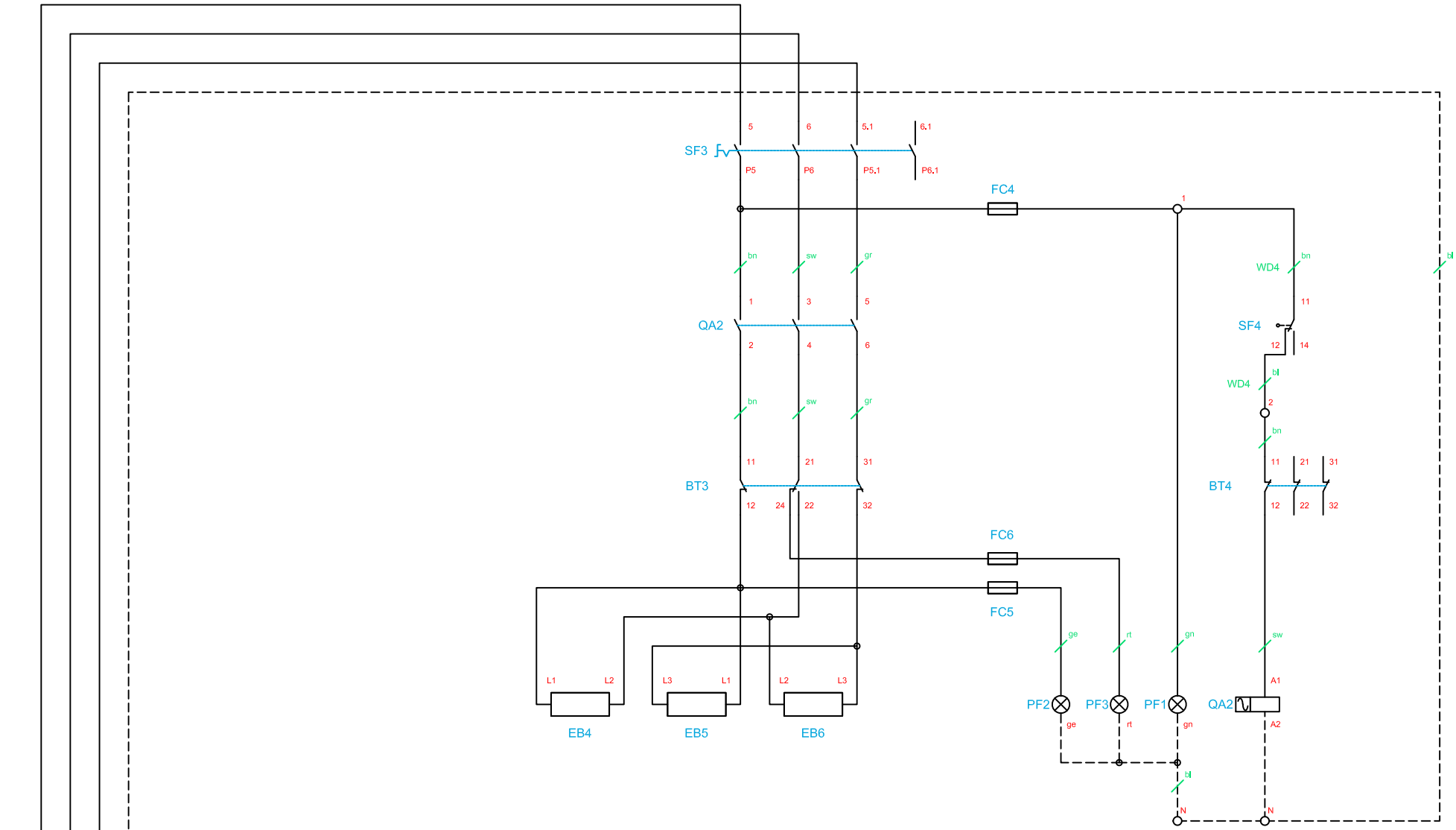

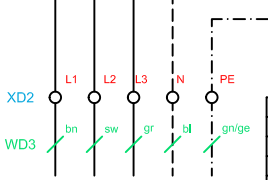

Empfohlene Absicherung: 3x 16A

BT3	Sicherheitstemperaturbegrenzer 237°C	300169	PF2	Heizlampe 230V „gelb“	800206	WD3	Kabel EWKF 180 5G2,5mm²	013.00007	
BT4 mit SF3	Thermostat mit Vorsatzschalter 94-180°C	400300	PF3	Störungslampe 230V „rot“	800202	WD4	Kabel SiHF 2X0,5mm²	013.00010	
EB1 -6	Fritteusen Heizkörper 400V / 2650W	4003281	QA2	Schütz BF09 25A/230V	800306				
FC4	Sicherungsklemme	301038	SF4	Mikroschalter	200384	XD2	Klemmleiste		
FC4	Feinsicherung 5x20mm T6,3A	501264							
FC5, -6	Sicherungshalter	501262							
FC5, -6	Feinsicherung 5x20mm T1A	501263							
PF1	Betriebslampe 230V „grün“	800201							

BF2KTT
Fritteuse System 60/20
400V, 3~/N/PE, 16,0kW

Änderung			
	a		
	b		
	c		

Berner-Kochsysteme GmbH & Co. KG
Sudetenstraße 5
D-87471 Durach
Tel: +49(0)831/697247-0 Fax: -15
Email: berner@induktion.de
www.Induktion.de

Seite	Datum	Name
2/2	17.01.23	RH

400V Heizungen