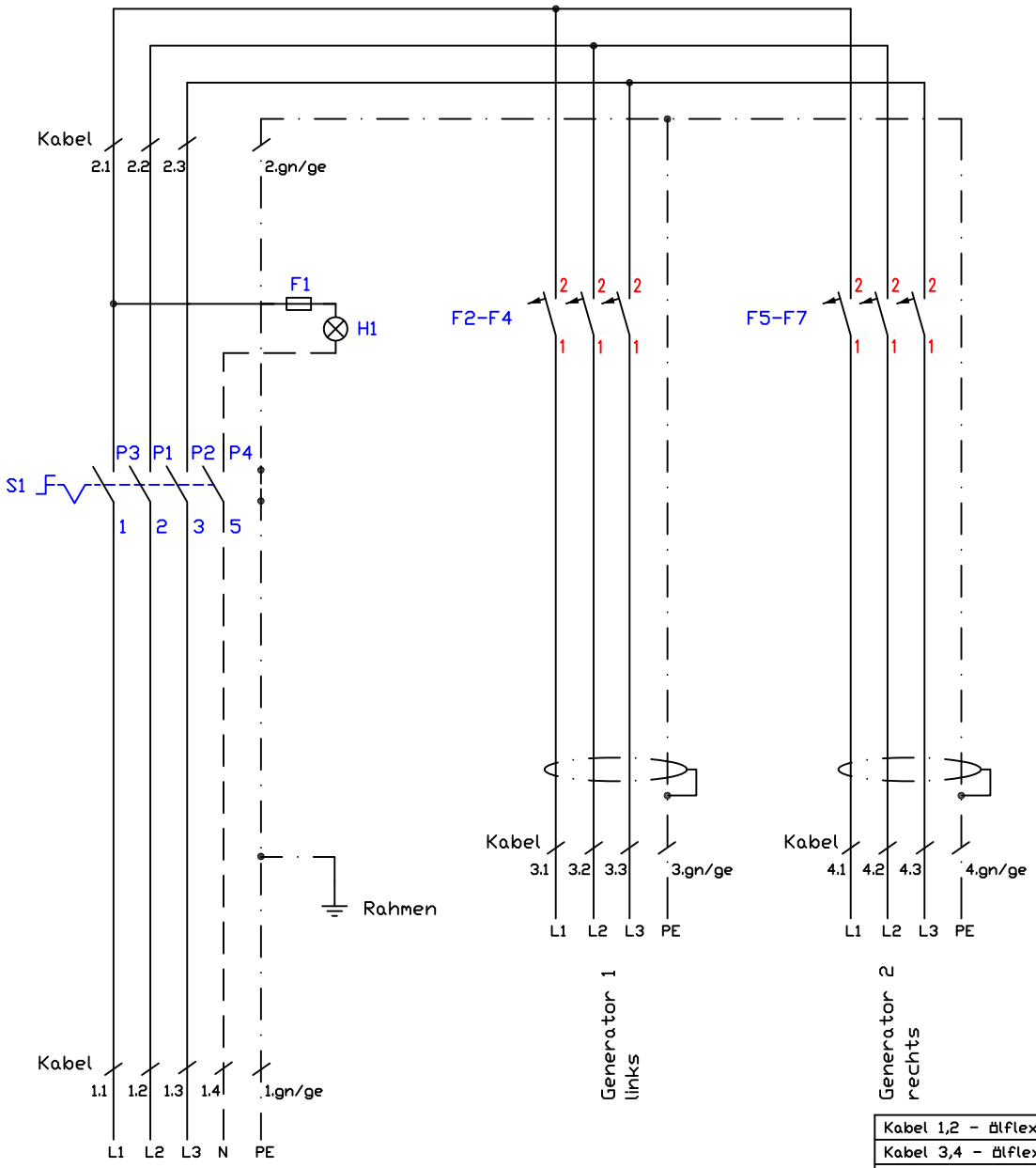

Kabel 1,2 - ölflex Classic 5G6qmm	013.00025
Kabel 3,4 - ölflex Classic 110CY 4G2,5qmm	013.00035
F1 - Feinsicherung T1A/Sicherungshalter	501263/501262
S1 - Hauptschalter 4-polig	800404
H1 - Betriebslampe "grün" 230V	800201
F2-F7 - Generatorsicherung B16A	300121

Induktionsherd
4-Induktion BI4 20kW
BIPDS System 70

Änderung			
	a		
	b		
	c		
	d		

Berner-Kochsysteme GmbH&Co.KG
Sudetenstraße 5
D-87471 Durach
Tel.:+49(0)831/697247-0,Fax:-15
berner@induktion.de
www.induktion.de

	Datum	Name
	15.07.14	Hänel

Schaltplan
70-4/21

Jumpereinstellungen:

SW1: 2 PT1000 Überbrückung
getrennt = Ein A
Modul oder 5-F getrennt =Aus B

SW1: 3 Anzeige Vers. M und
LED = Ein C
Anzeige Vers.K= Aus D

SW1: 4
Frequenz = ein (Einzelkochstelle)
Pulse = aus (Mehrere Kochstellen)

SW1.5: Frequenz -70Hz = Ein
Normal = Aus

SW1: 6
Warmhaltefunktion vorn = Ein E
Warmhaltefunktion vorn= Aus F

SW1: 7
Warmhaltefunktion hinten = Ein G
Warmhaltefunktion hinten = Aus H

WH Softwareänderung nötig!

SW2/3: 1 u. 2
Leistungseinstellung

SW2/3: 3 u. 4
Pfannenempfindlichkeit

SW2/3: 5,6,7 u. 8 Spulentypen

SW1 SW2 SW3

Spule
Ø230;Ø260;
Ø280;Wok

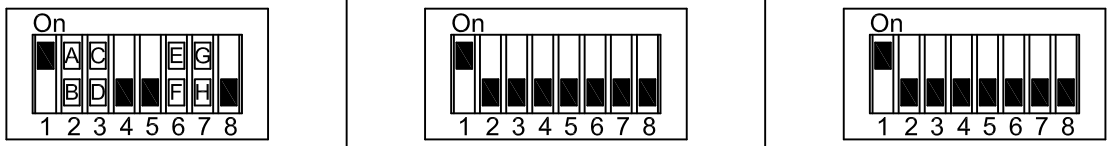

Version M = Modul

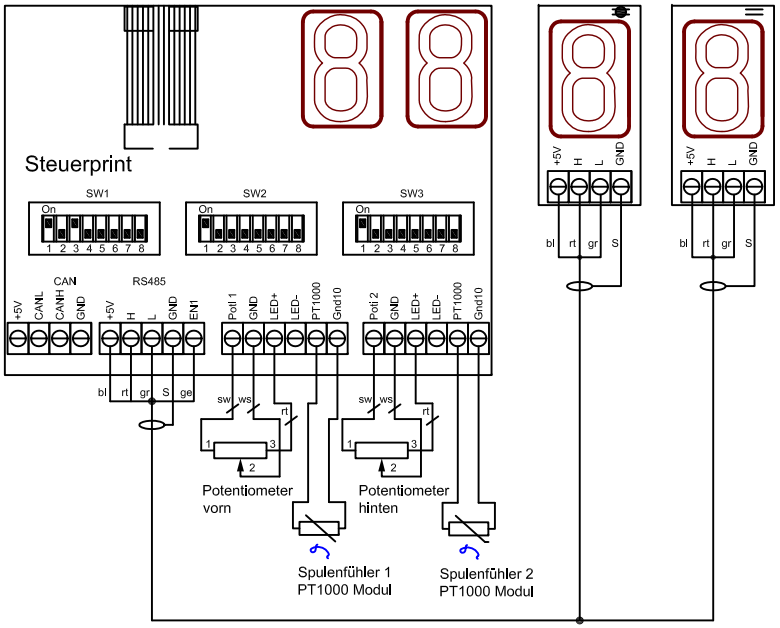

Version K = getrennt

Jumpereinstellungen:
SW1.1: PT1000A On/Off
SW1.2: PT1000B On/Off
SW1.3: On=letzte Anzeige;
Off=Einzel- o.weitere Anzeige
SW1.4: Anzeige gedreht

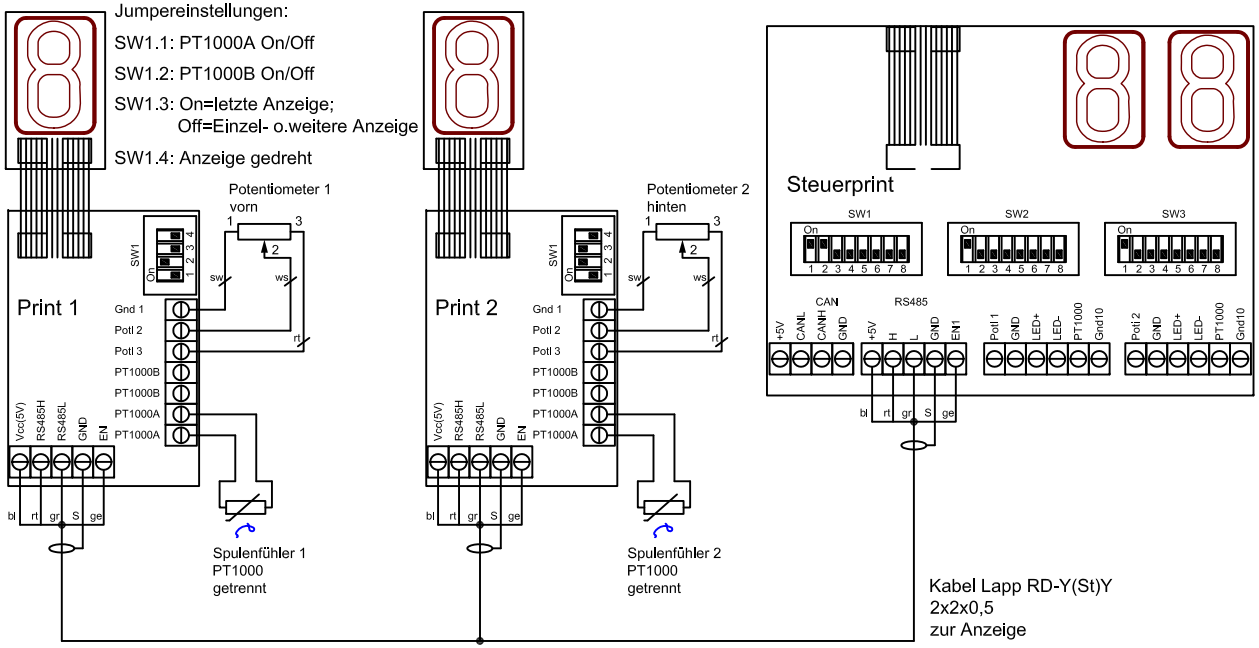

Spuleneinstellungen BIPDS
Generator 400V / 10kW
Ø230;Ø260;Ø280;Wok

Änderung			
a			
b			
c			
d			
	Datum	Name	
	28.03.14	Hänel	

Berner Kochsysteme GmbH&Co.KG
Sudetenstraße 5
D-87471 Durach
Tel.:+49(0)831/697247-0,Fax: -15
berner@induktion.de
www.induktion.de