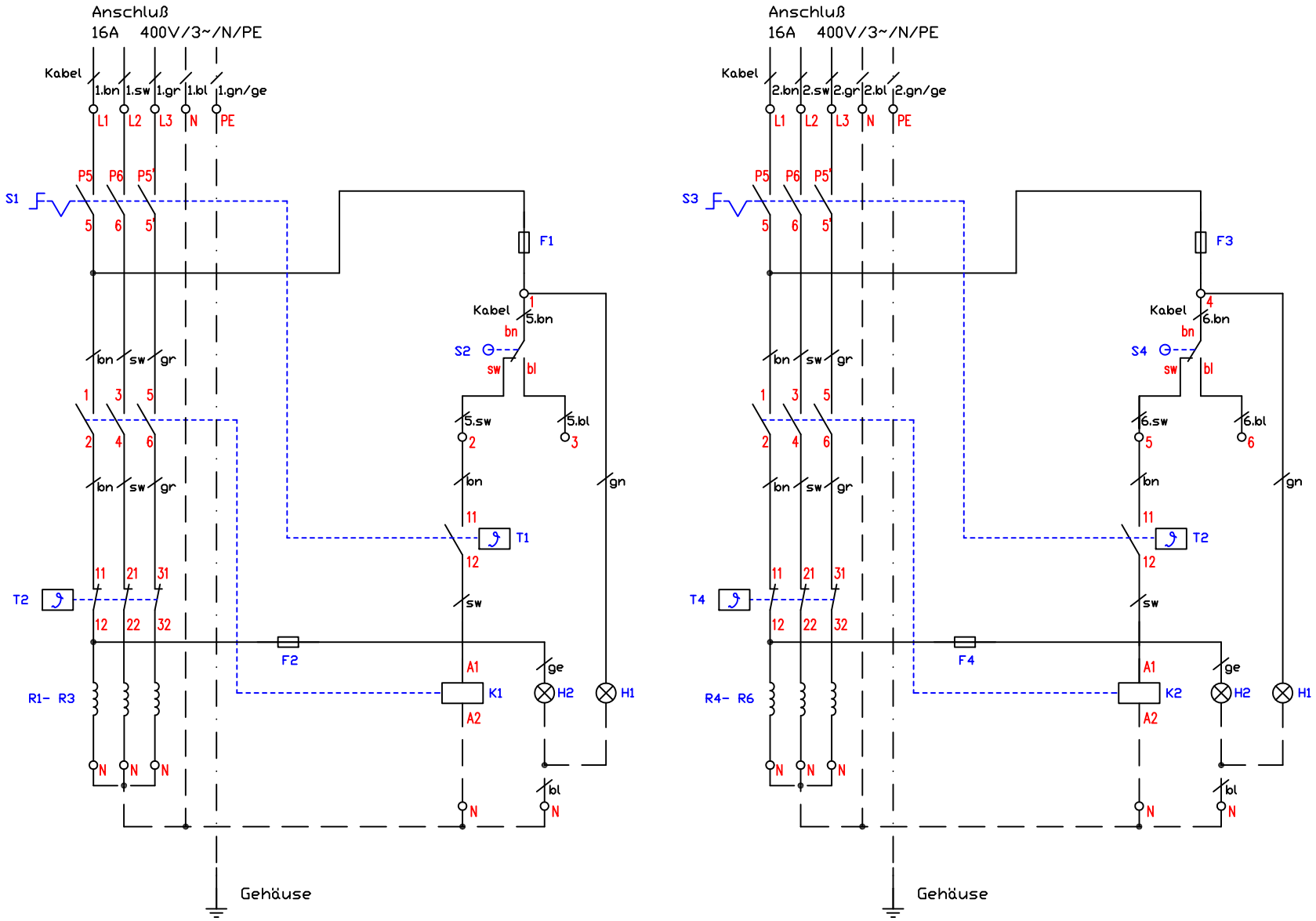


| | | | |
|---|---|---|---|
| Kabel 1,2 - 180 EWKF 5G2,5qmm | 013.00007 | F2,F4 - Feinsicherung T1A/Sicherungshalter | 501263/501262 |
| Kabel 5,6 - ölflex 3x0,5 qmm | 013.00031 | F1,F3 - Feinsicherung T6,3A/Sicherungsklemme | 501264/301038 |
| | | | |
| | | | |
| S1,S3 - Vorschalter Thermostat | 400300 | K1,K2 - Schütz 25A | 800305 |
| T1,T3 - Thermostat 60-180°C | 400300 | H1 - Betrieb "Ein" grün 230V | 800201 |
| T2,T4 - Sicherheitsthermostat 237°C | 300109 | H2 - Heizlampe gelb 230V | 800206 |
| S2,S4 - Mikroschalter Stößel 15A | 200353 | | |
| | | R1-R6 - Heizkörper 230V/2660W | 400328 |

Schaltplan Berner
Elektro Friteuse
BF2KTT System 60/20
16,0kW (2xZuleitung)

| Änderung | | | |
|---|---|---|---|
| | a | | |
| | b | | |
| | c | | |
| | | Version | 1.2 |

Berner-Kochsysteme GmbH&Co.KG
Sudetenstraße 5
D-87471 Durach
Tel.:+49(0)831/697247-0,Fax:-15
berner@induktion.de
www.induktion.de

| Blatt | Datum | Name |
|---|---|---|
| 1/1 | 11.11.16 | Hänel |

Schaltplan
BFK-6020_10/31