Datenblatt BRHLAD40S

E: 400V/3~/N/PE 50Hz 7,0 kW
PA: Potentialausgleich

Zuleitung: 5G2,5mm²
Absicherung bauseits: 16A

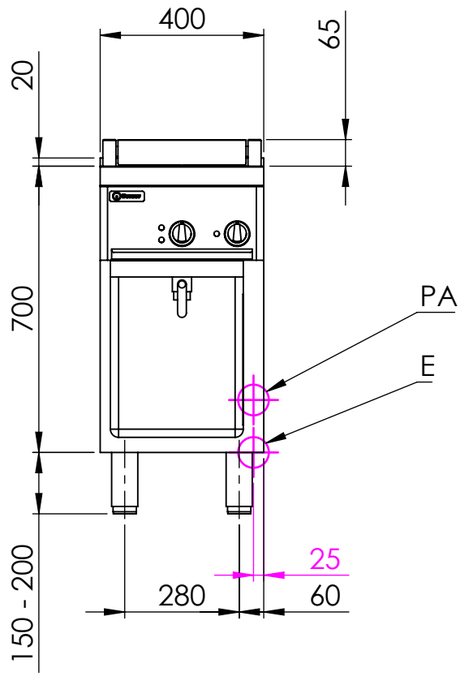

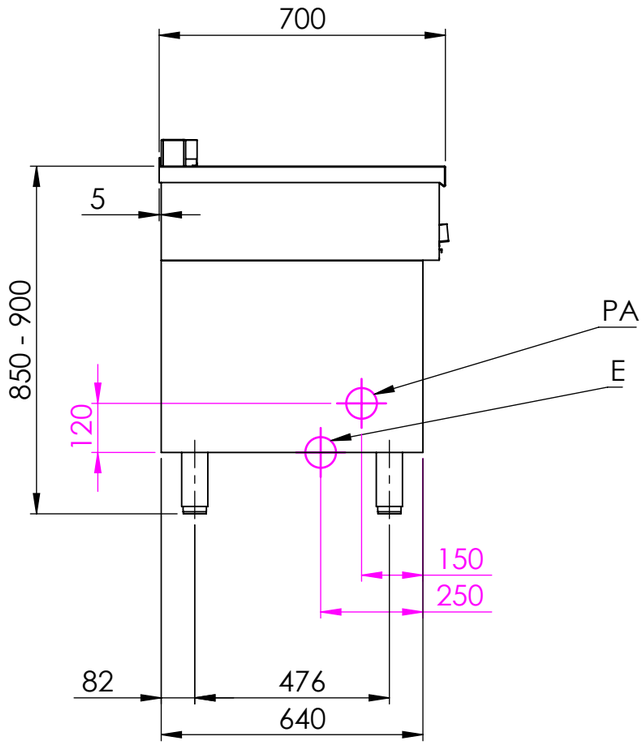

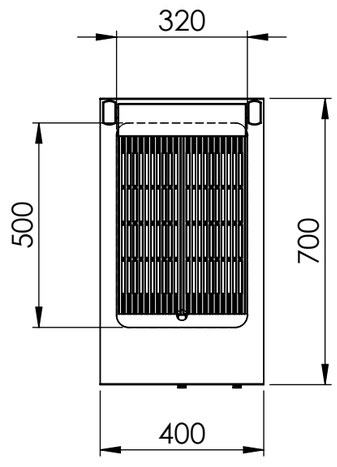

Elektro-Steakgrill Rustica Lavastein, 1 Heizzone

Artikel-Nr.: BRHLAD40S

Breite: 400 mm
Tiefe: 700 mm
Höhe: 850-900 mm (Korpushöhe 700mm)
Material: CNS 18/10

Flächenbündiges Verbindungszugsystem mit Haarfuge.

2x abnehmbarer Antihaft Guß-Grillrost,
Heizelement unter den Lavasteinen,
Auffangschublade entnehmbar.

Bratfläche: 300x450 mm
Heizzone: 1

Anschlusswert: 7,0 kW / 400 V

Sockelbaufähig durch Abnehmen der höhen-verstellbaren Füße.

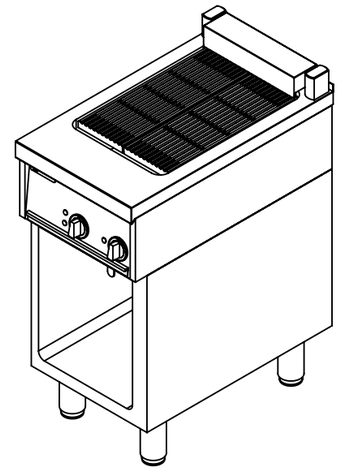

Berner-Kochsysteme GmbH & CO.KG
Sudetenstr. 5 D-87471 Durach
Tel.: +49(0)831/697247-0
Fax: +49(0)831/697247-15
Email: berner@induktion.de
www.induktion.de

	NAME	SIGNATUR	DATUM
GEZEICHNET	Csakvari	CSA	16.08.2022
GEPRÜFT	Tholl	MT	16.08.2022
	Beschreibung		DATUM
ÄNDERUNG			
NAME			Status: Freigegeben

WERKSTOFF: 1.4301 (X5CrNi18-10)
HERSTELLER:
Gewicht:
Allgemeintoleranz = m

BENENNUNG: Elektro-Steakgrill Rustica Lavastein, 1 Heizzone
ARTIKELNR.: BRHLAD40S
ZEICHNUNGSNR.: BRHLAD40S
Zeichnungsindex:
ZEICHNUNGSNR./ARTIKELNR. HERSTELLER:
A3

Alle Maße in mm | **Kanten gebrochen** | MASSSTAB:1:15 | BLATT 1 VON 1