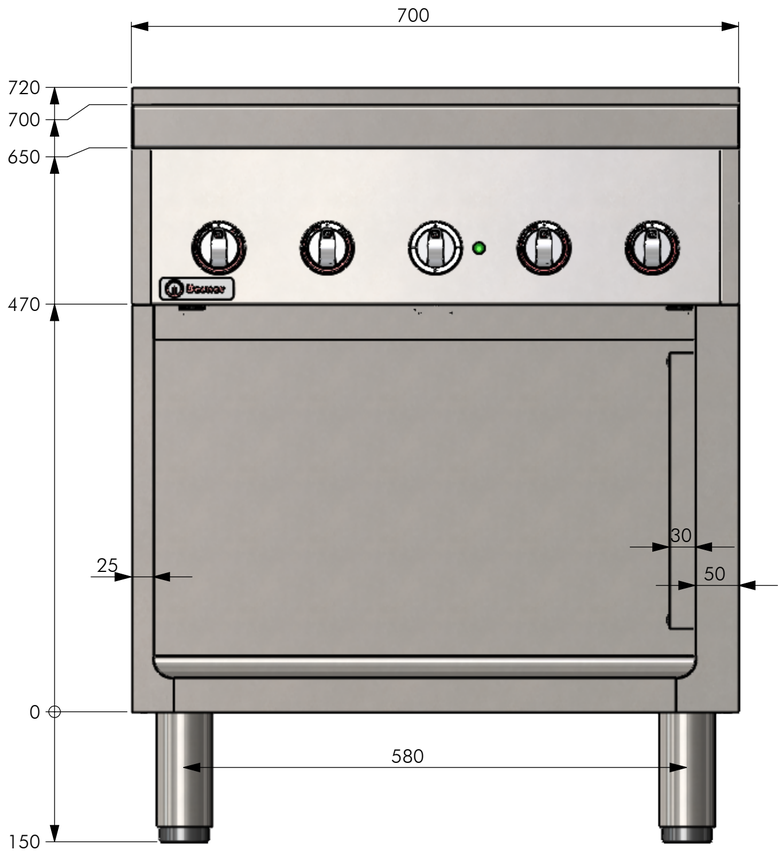


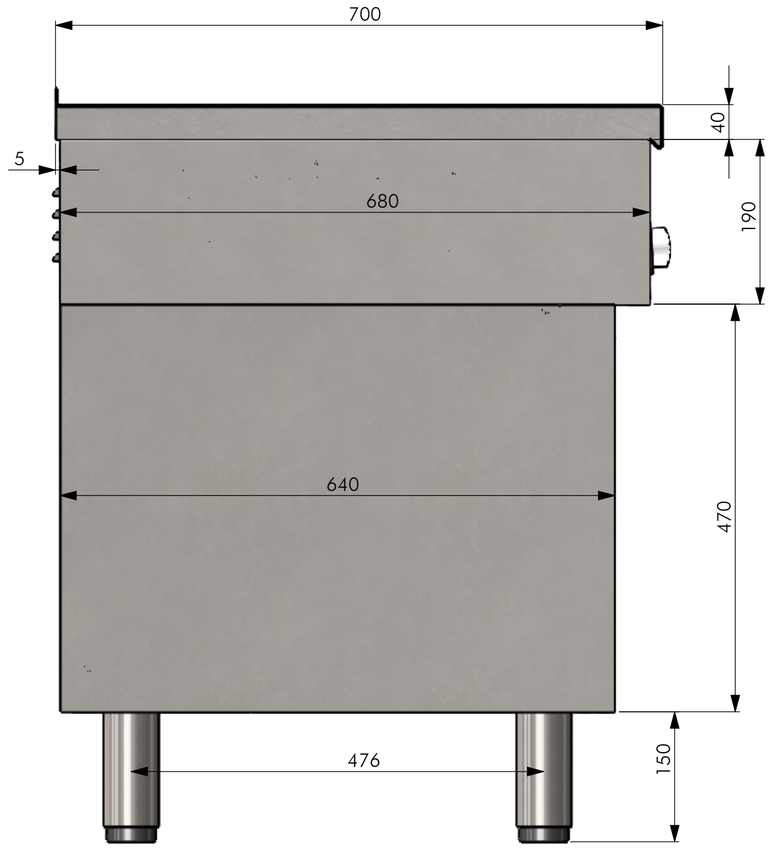


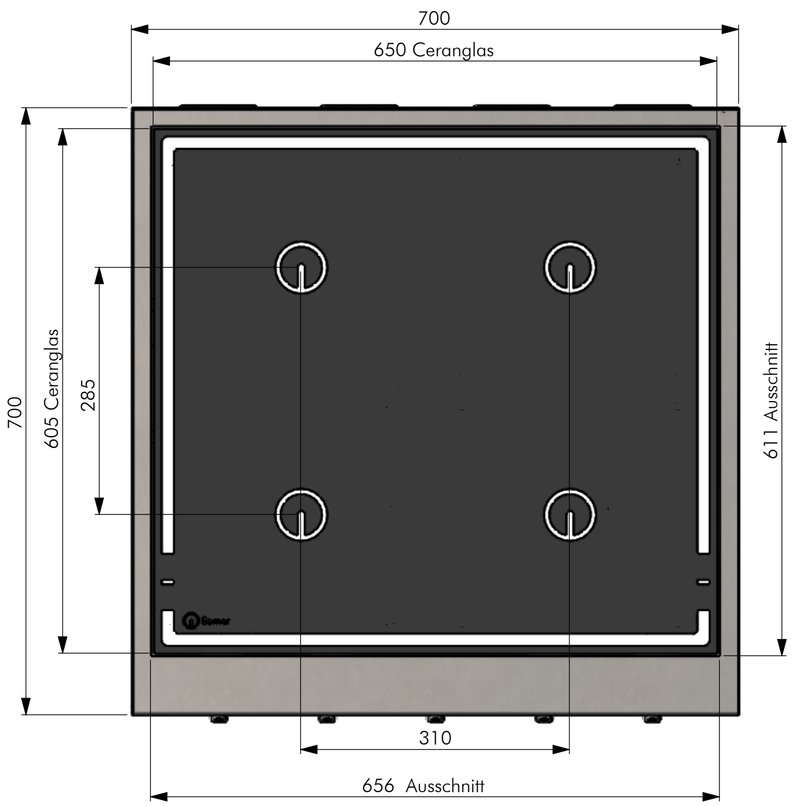


## Anschlussschema

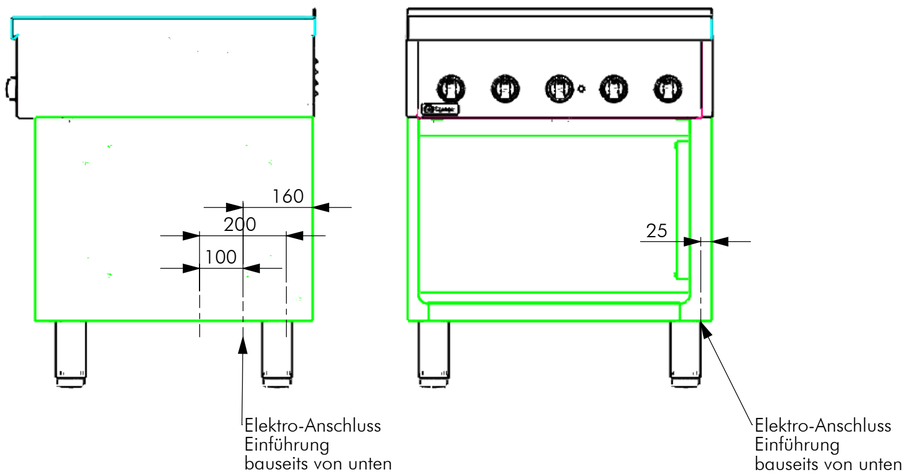


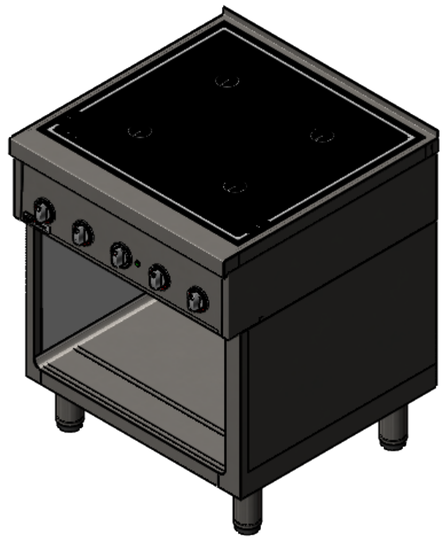

| | NAME | DATUM | SIG. |
|---|---|---|---|
| GEZEICHNET | Adolf | 30.11.2018 | MA |
| GEPRÜFT | | | |

alle Maße in mm
Allgemeintoleranz = m

| DATUM | SIG. | INDEX | ÄNDERUNG |
|---|---|---|---|
| 30.11.2018 | MA | a | |
| | | b | |
| | | c | |
| | | d | |

Material
Gewicht
35725.18g

BENNENNUNG:

# Geräteansicht 1

Berner

Berner-Kochsysteme GmbH & Co.KG
Sudetenstr.5 D-87471 Durach
www.induktion.de

ZEICHNUNGSNR:

BIH4KTDF14

MASSSTAB 1:5

A2

BLATT 1 VON 3

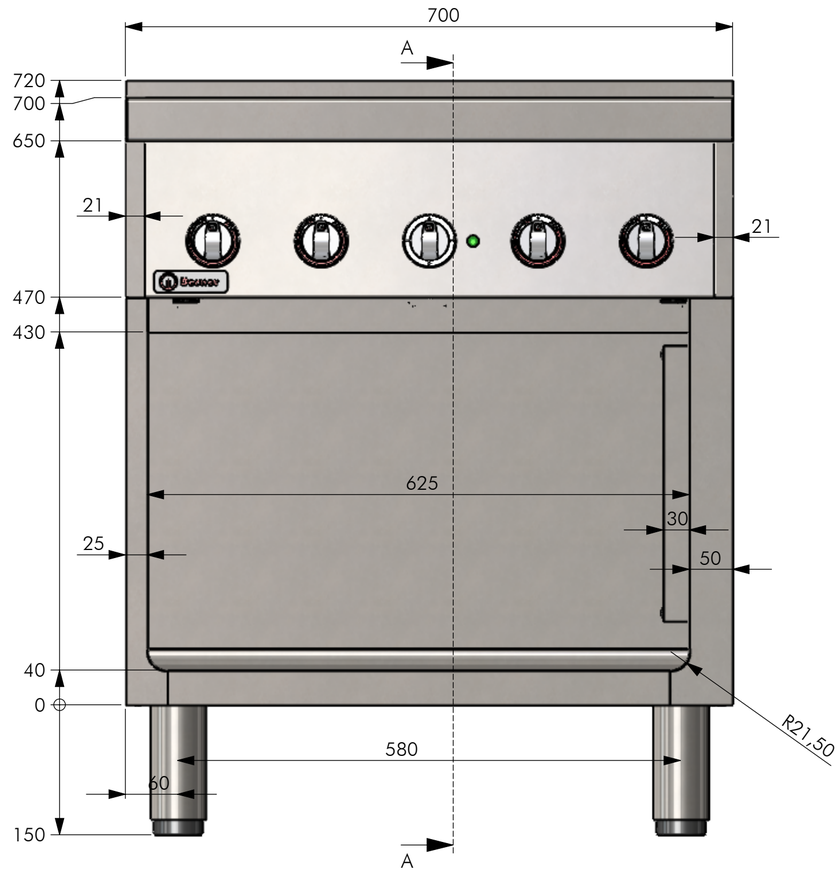


SCHNITT A-A

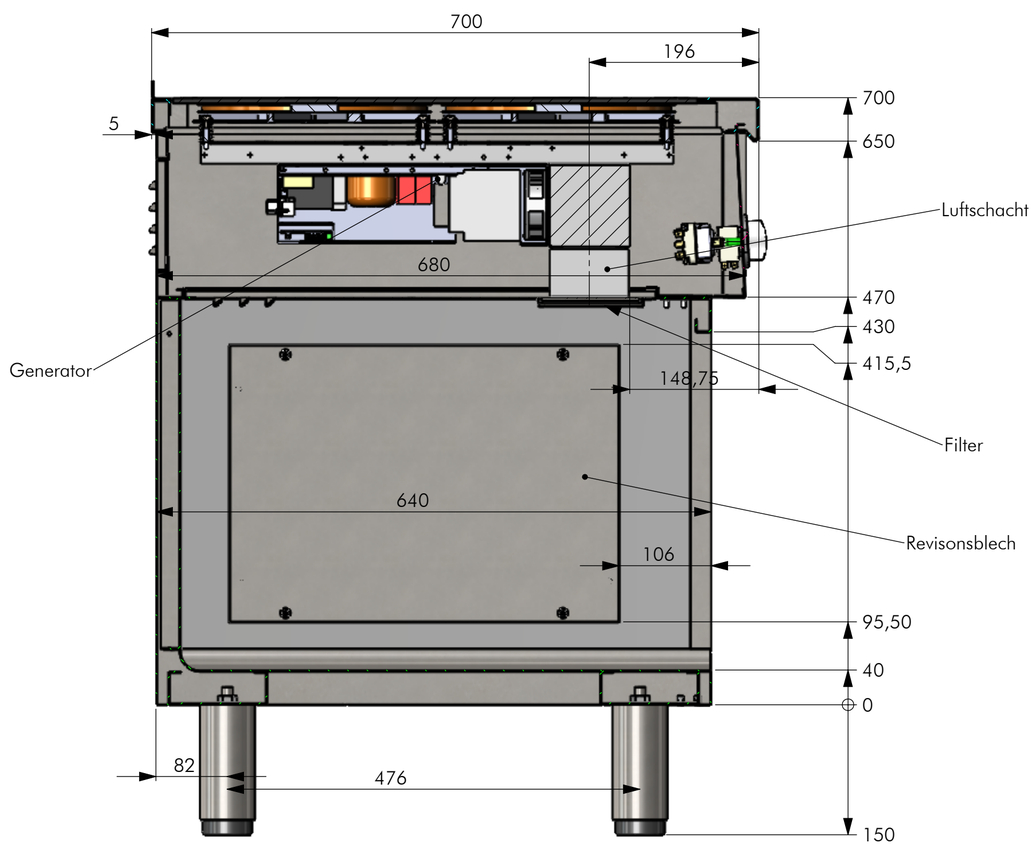


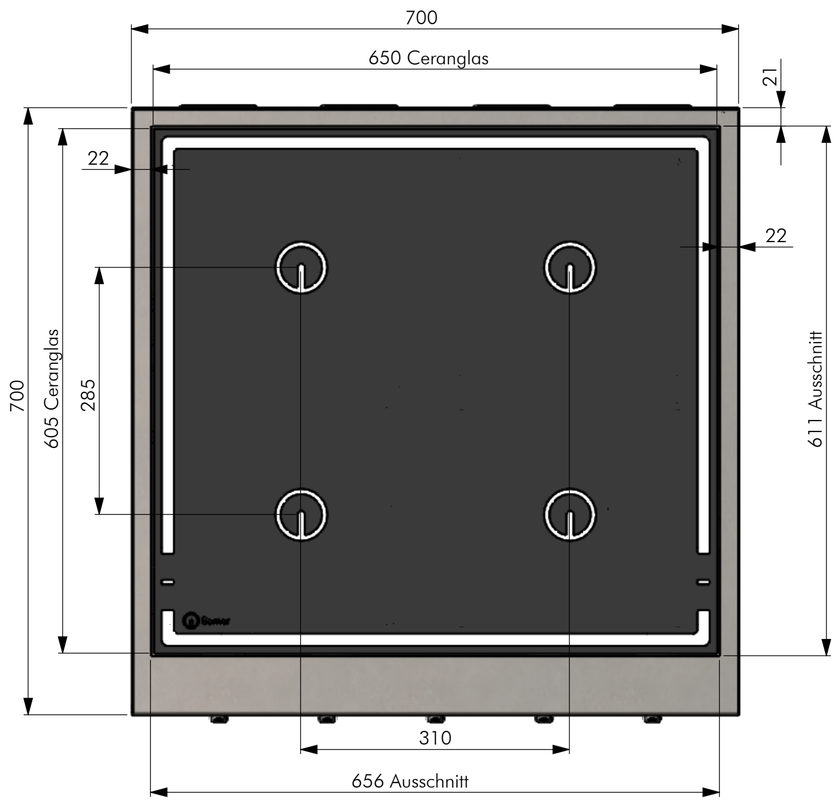


## Schalterblende

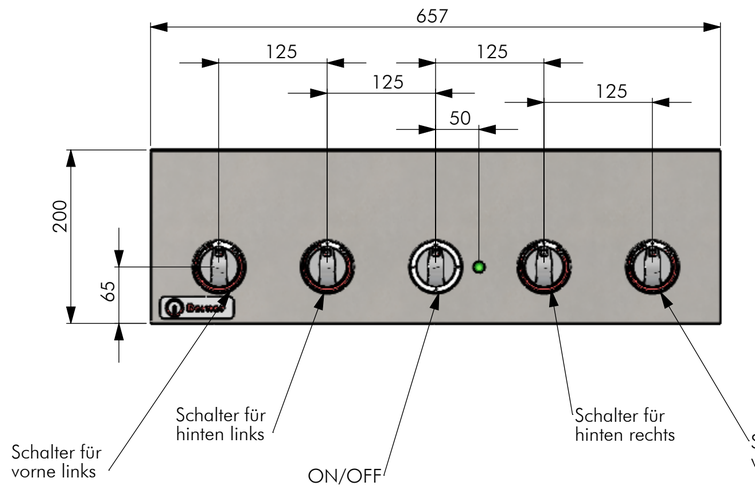


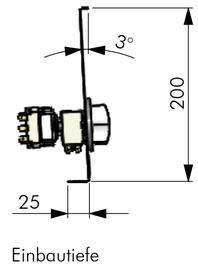


Einbautiefe

| | NAME | DATUM | SIG. |
|---|---|---|---|
| GEZEICHNET | Adolf | 30.11.2018 | MA |
| GEPRÜFT | | | |

alle Maße in mm
Allgemeintoleranz = m

| DATUM | SIG. | INDEX | ÄNDERUNG |
|---|---|---|---|
| 30.11.2018 | MA | a | |
| | | b | |
| | | c | |
| | | d | |

Material:
Gewicht: 35725.18g

Berner

Berner-Kochsysteme GmbH & Co.KG
Sudetenstr.5 D-87471 Durach
www.induktion.de

BENENNUNG:

# Geräteansicht 2

ZEICHNUNGSNR:

BIH4KTDF14

MASSSTAB 1:5

A2

BLATT 2 VON 3

# Bodenblech

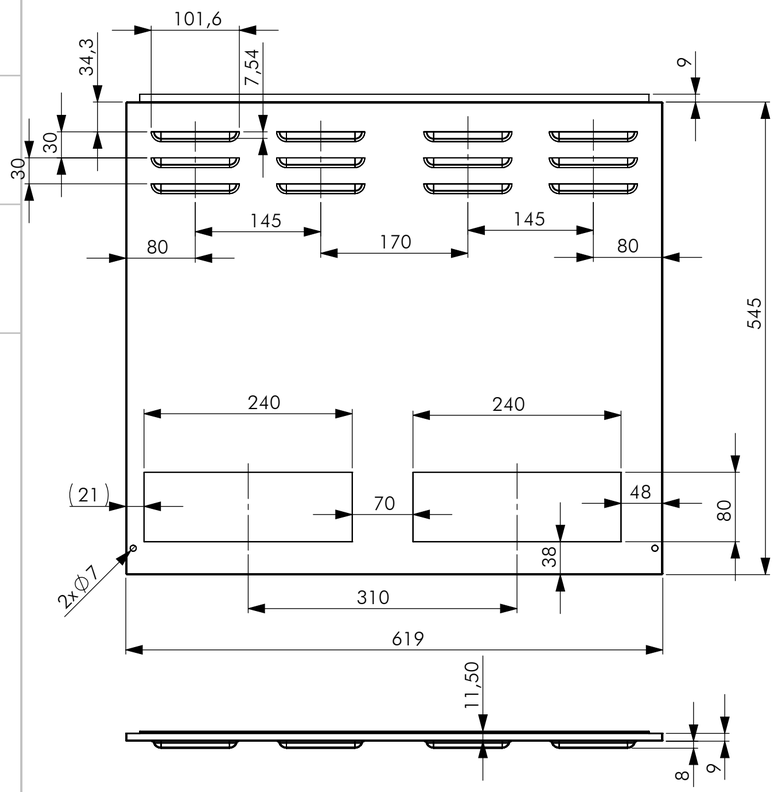


| POS-NR. | BENENNUNG | SW-Titel(Title) | MENGE |
|---|---|---|---|
| 1 | Mittelteil Sys70 | Mittelteil | 1 |
| 2 | 750508_BIH4KTD-SB | Blende | 1 |
| 3 | System_70-UB-700 | Unterbau | 1 |
| 4 | 324_2_650x605x6_1210482 | Ceranfeld | 1 |
| 5 | Generator BIPDS-Verbau | Generator | 2 |
| 6 | Bobe70 | Bodenblech | 1 |
| 7 | 100068_Fettfilterrahmen_BIPDS | Rahmen-Fett | 2 |
| 8 | 400425 | Fettfilter | 2 |
| 9 | 700502 | Fuss | 4 |
| 10 | OT70 | Oberteil | 1 |

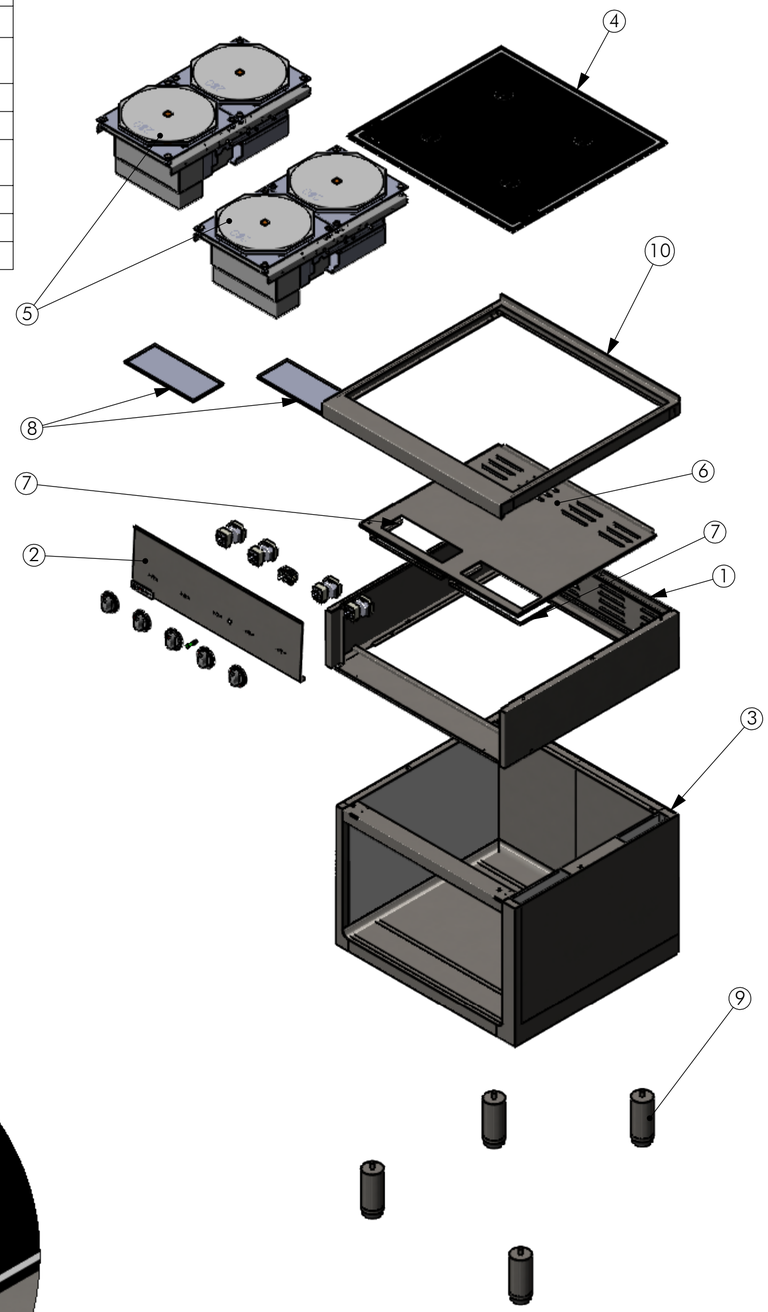


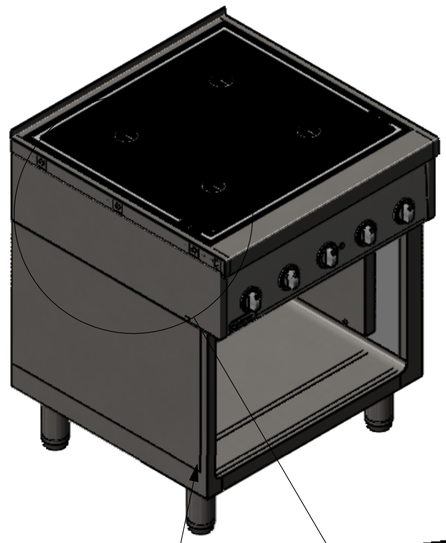

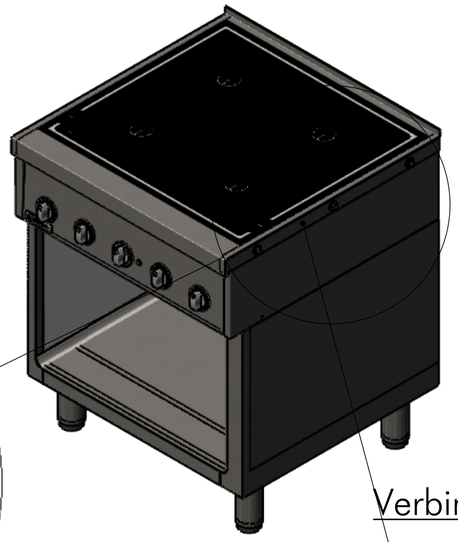

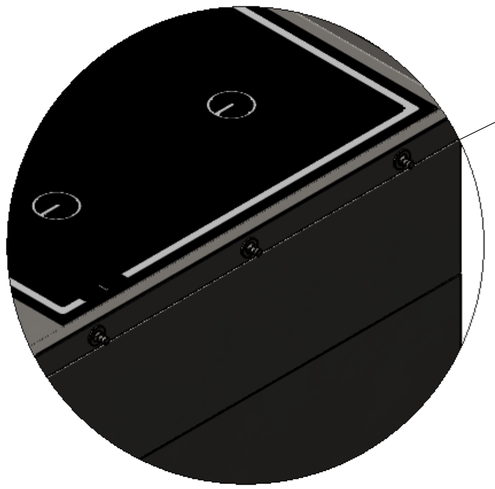

Verbindungsschien- A

## Verbindungssystem

Verbindungssystem
Schiene-A
Schiene-B

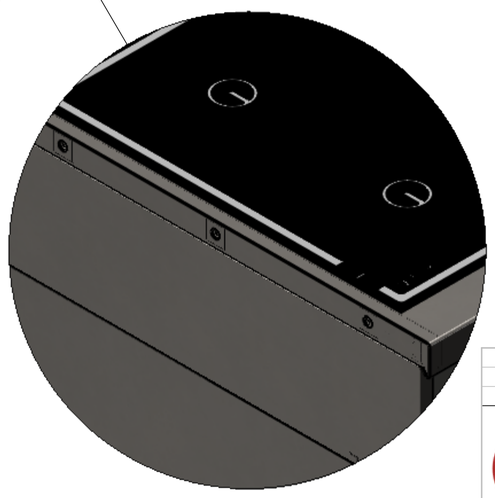

Verbindungsschien- B

| | NAME | DATUM | SIG. |
|---|---|---|---|
| GEZEICHNET | Adolf | 30.11.2018 | MA |
| GEPRÜFT | | | |

alle Maße in mm
Allgemeintoleranz = m

| DATUM | SIG. | INDEX | ÄNDERUNG |
|---|---|---|---|
| 30.11.2018 | MA | a | |
| | | b | |
| | | c | |
| | | d | |

Material
Gewicht
35725.18g

Berner

Berner-Kochsysteme GmbH & Co.KG
Sudetenstr.5 D-87471 Durach
www.induktion.de

BENENNUNG:

Explosionsansicht

ZEICHNUNGSNR:

BIH4KTDF14

MASSSTAB 1:5

A2

BLATT 3 VON 3