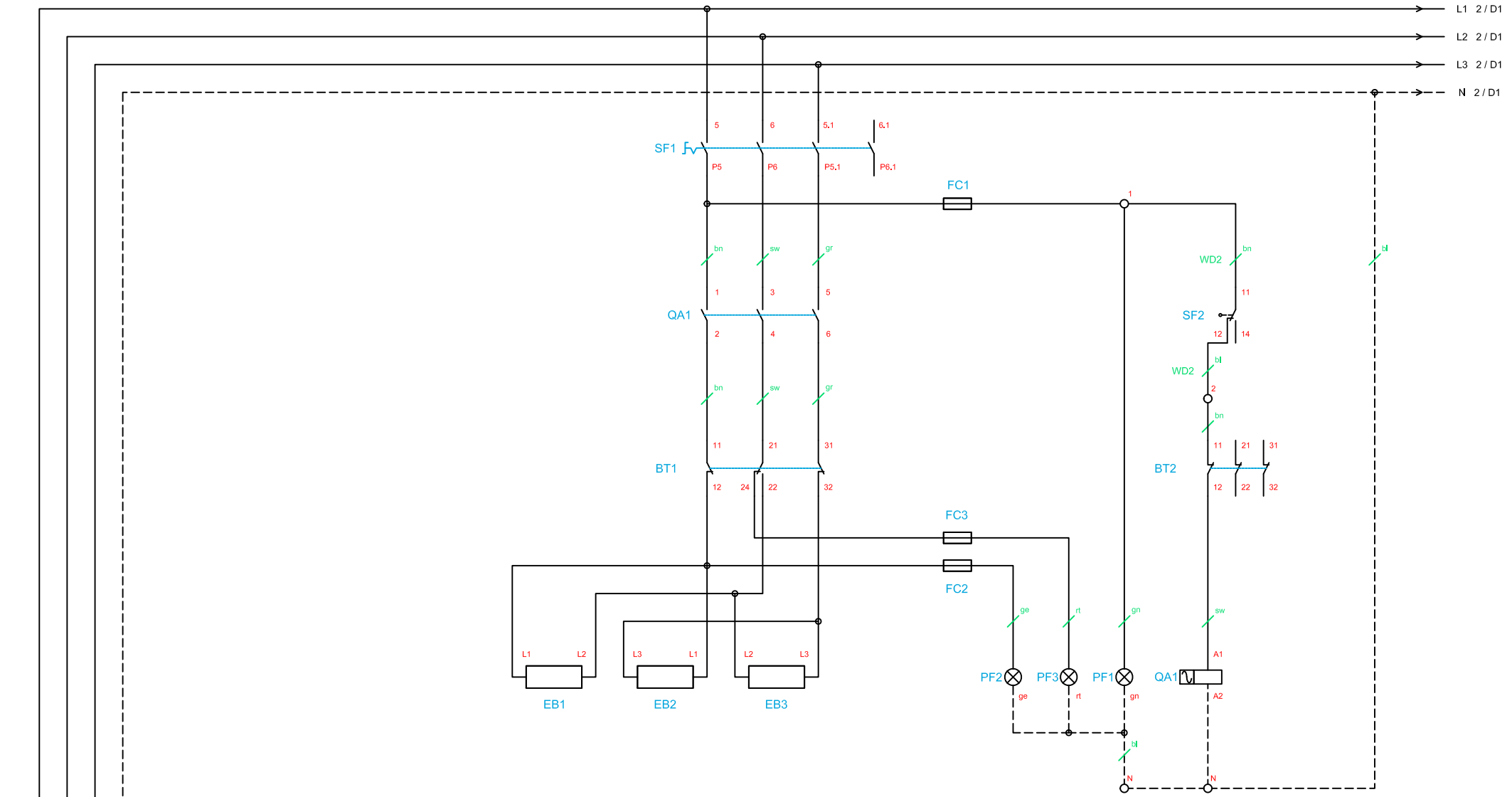

linkes Becken

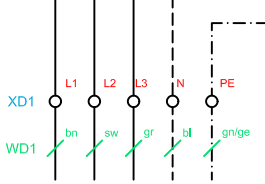

Empfohlene Absicherung: 3x 32A

BT1	Sicherheitstemperaturbegrenzer 237°C	300169	PF2	Heizlampe 230V „gelb“	800206	WD1	Kabel EWKF 180 5G6mm²	013.00013	BHFS2KTD System 70 400V, 3~/N/PE, 20kW
BT2 mit SF1	Thermostat mit Vorsatzschalter 94-180°C	400300	PF3	Störungslampe 230V „rot“	800202	WD2	Kabel SiHF 2X0,5mm²	013.00010	
EB1 -5	Fritteusen Heizkörper 400V / 3330W	4003341	QA1	Schütz BF09 25A/230V	800305				
FC1	Sicherungsklemme	301038	SF2	Mikroschalter	200384	XD1	Klemmleiste		
FC1	Feinsicherung 5x20mm T6,3A	501264							
FC2, -3	Sicherungshalter	501262							
FC2, -3	Feinsicherung 5x20mm T1A	501263							
PF1	Betriebslampe 230V „grün“	800201							

Änderung			
	a		
	b		
	c		

Berner-Kochsysteme GmbH & Co. KG
Sudetenstraße 5
D-87471 Durach
Tel: +49(0)831/697247-0 Fax: -15
Email: berner@induktion.de
www.Induktion.de

Seite	Datum	Name
1/2	10.03.22	RH

400V Heizungen

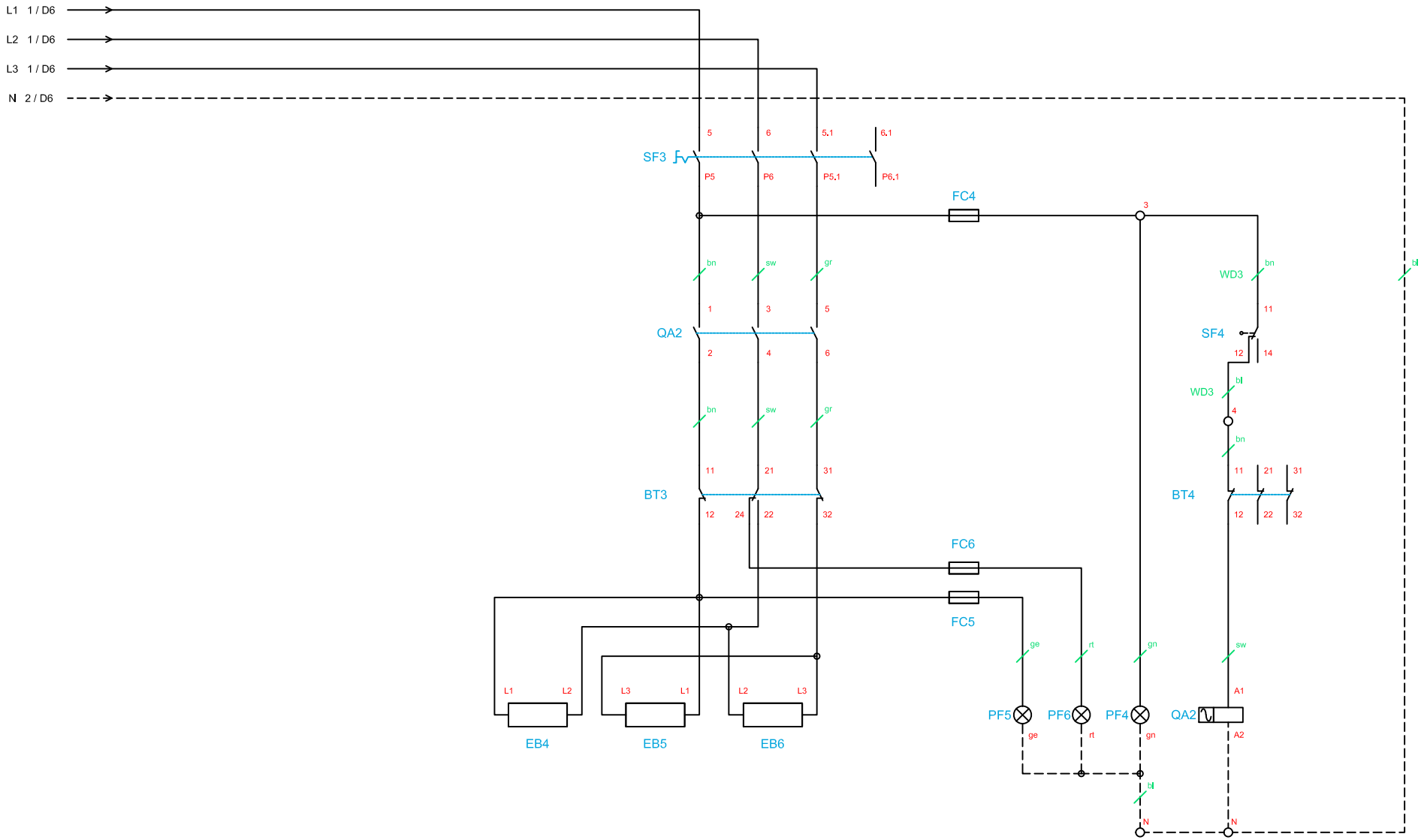

rechtes Becken

BT3	Sicherheitstemperaturbegrenzer 237°C	300169	PF5	Heizlampe 230V „gelb“	800206	WD3	Kabel SiHF 2X0,5mm²	013.00010	BHFS2KTD System 70 400V, 3~/N/PE, 20kW	Änderung	a		
BT4 mit SF3	Thermostat mit Vorsatzschalter 94-180°C	400300	PF6	Störungslampe 230V „rot“	800202						b		
EB4 -6	Fritteusen Heizkörper 400V / 3330W	4003341	QA2	Schütz BF09 25A/230V	800305						c		
FC4	Sicherungsklemme	301038	SF4	Mikroschalter	200384					Seite	Datum	Name	
FC4	Feinsicherung 5x20mm T6,3A	501264							Berner-Kochsysteme GmbH & Co. KG Sudetenstraße 5 D-87471 Durach Tel: +49(0)831/697247-0 Fax: -15 Email: berner@induktion.de www.Induktion.de	2/2	10.03.22	RH	
FC5, -6	Sicherungshalter	501262								400V Heizungen			
FC5, -6	Feinsicherung 5x20mm T1A	501263											
PF4	Betriebslampe 230V „grün“	800201											