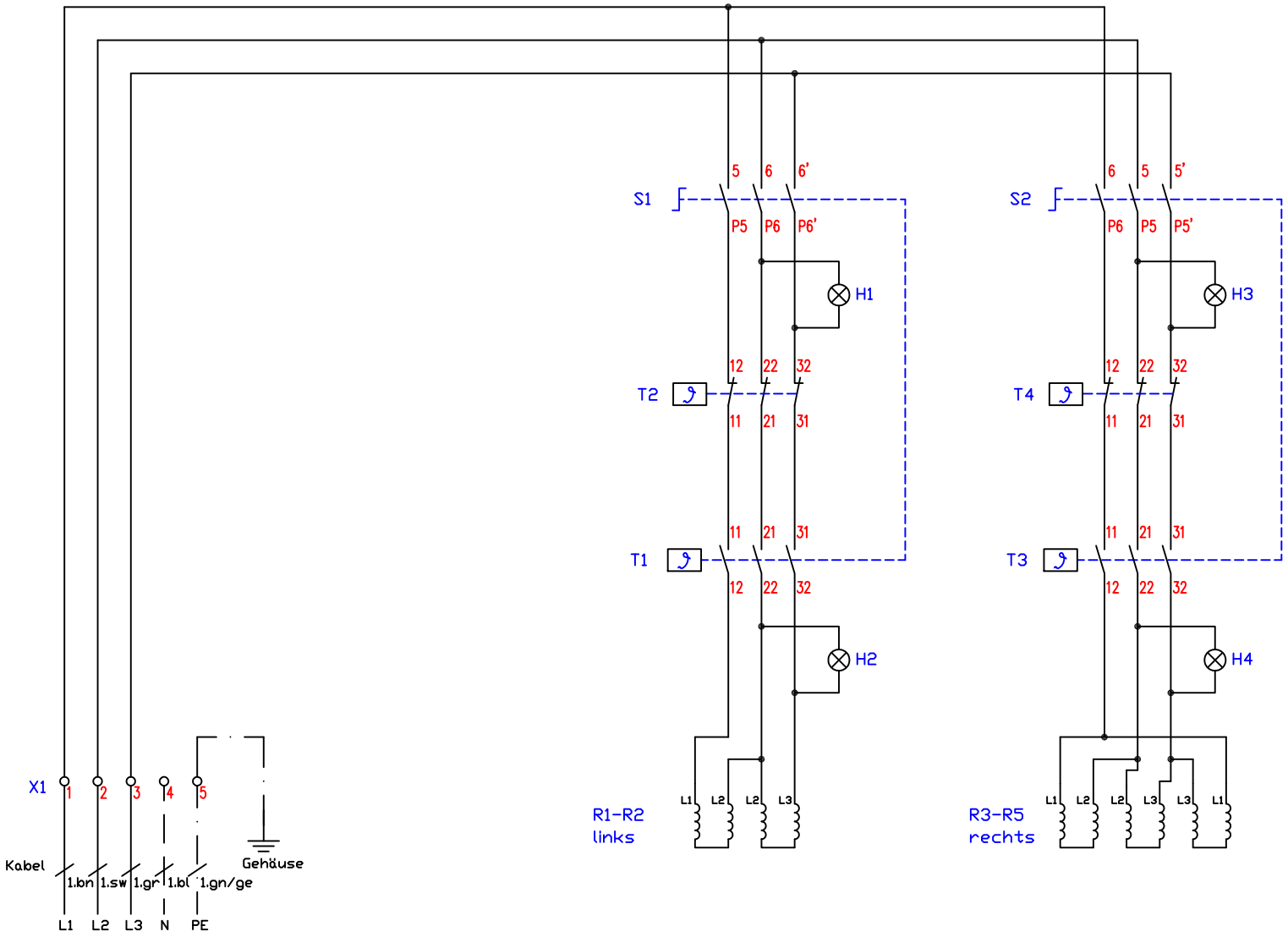


| | | | |
|---|---|---|---|
| Kabel 1 - Siltek H05SS-K 5G2,5qmm/CEE16A | 100087 | S1,S2 - Vorschalter Thermostat | 700104 |
| | | T1,T3 - Thermostat 64-310°C | 700104 |
| | | T2,T4 - Sicherheitsthermostat 360°C | 300100 |
| | | | |
| | | R2-R4 - Heizkörper 400V/1500W,430 | 502001 |
| | | R1,R5 - Heizkörper 400V/1500W,490 | 502015 |
| | | | |
| | | H1,H3 - Betrieb "Ein" grün 400V | 800203 |
| | | H2,H4 - Heizlampe gelb 400V | 800207 |

Auftischgerät Bratplatte
System 70
BGAD60,-G,-H,-R
7,5kW

| Änderung | | | |
|---|---|---|---|
| | a | 10.12.15 | Hänel |
| | b | 12.01.17 | Hänel |
| | c | | |
| | Version: | | 1.2 |

Berner-Kochsysteme GmbH&Co.KG
Sudetenstraße 5
D-87471 Durach
Tel.:+49(0)831/697247-0,Fax:-15
berner@induktion.de
www.induktion.de

| Blatt | Datum | Name |
|---|---|---|
| 1/1 | 24.04.15 | Hänel |

Schaltplan
BG70-3/1