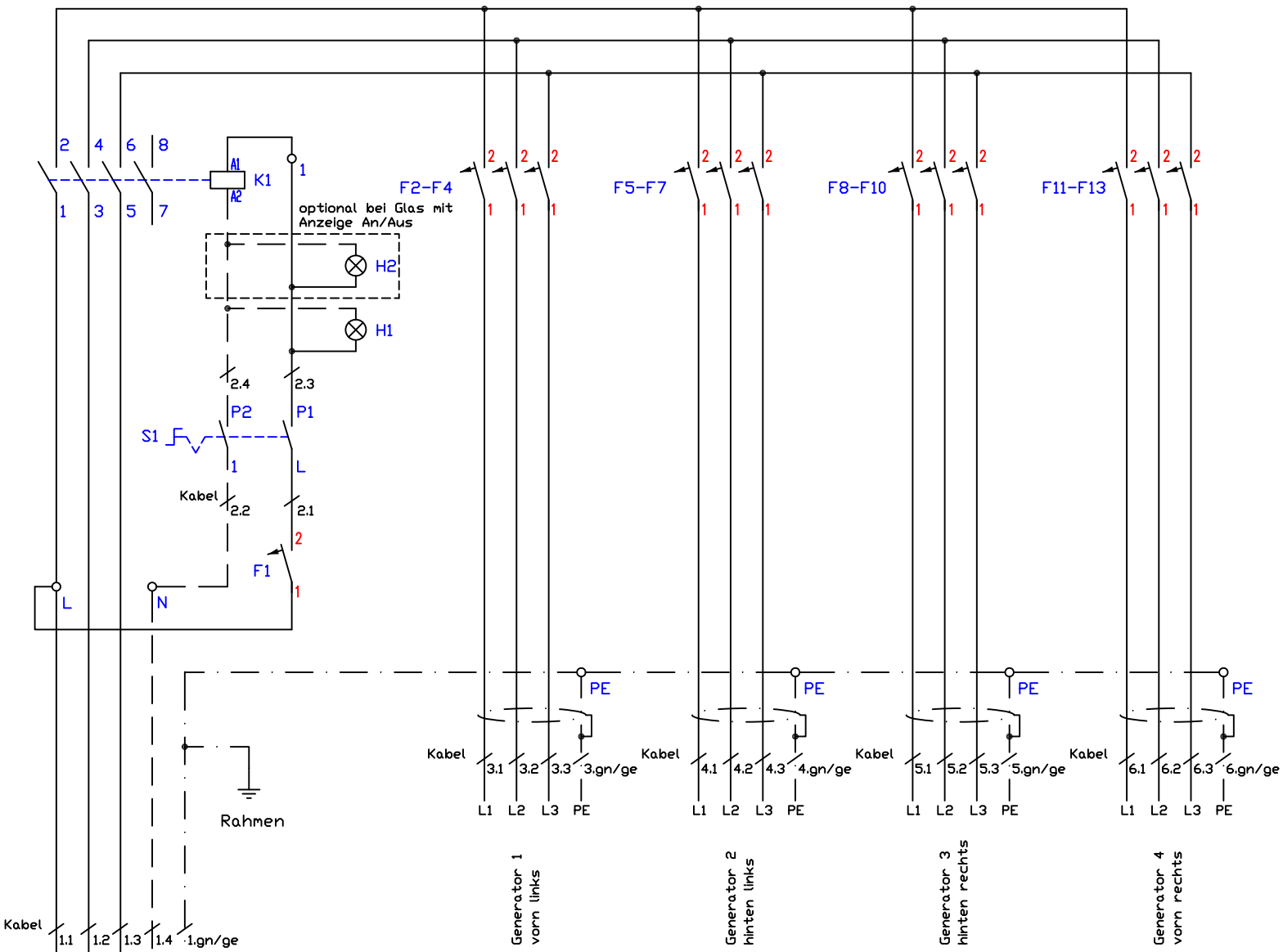

Kabel 1 - ölflex Classic 5G6qmm	013.00025	F1 - Steuersicherung B6A	300120
Kabel 2 - ölflex Classic 5G1,5qmm	013.00019	F2-F13 - Generatorsicherung B16A	300121
Kabel 3-6 - ölflex Classic 110CY 4G2,5qmm	013.00035	K1 - Schütz 40A/230V	800308
		S1 - Hauptschalter 2-polig	800405
		H1 - Betriebslampe "grün" 230V	800201
		(H2 - Betriebslampe "rot" 230V,optional)	800214

Induktionsherd
4-Induktion BIH4 BIPS
20kW System 70
5F Standard-Hall I/□

Berner-Kochsysteme GmbH&Co.KG
Sudetenstraße 5
D-87471 Durach
Tel.:+49(0)831/697247-0,Fax:-15
berner@induktion.de
www.induktion.de

Änderung			
	a		
	b		
	c		
		Version:	1.2
Blatt		Datum	Name
1/2		17.04.20	Hänel

Schaltplan
70-4/28

Modul

Jumpereinstellungen:
SW1.1: Geräte-Adresse
SW1.2: Kompatibilitätsmodus A WHF=Ein / B WHF=Aus
SW1.3: Drehen 1er Display 180°
SW1.4: nicht verwendet
SW2.1: PT1000 2 On/Off
SW2.2: PT1000 3 On/Off
SW2.3: PT1000 4 On/Off
SW2.4: PT1000 5 On/Off

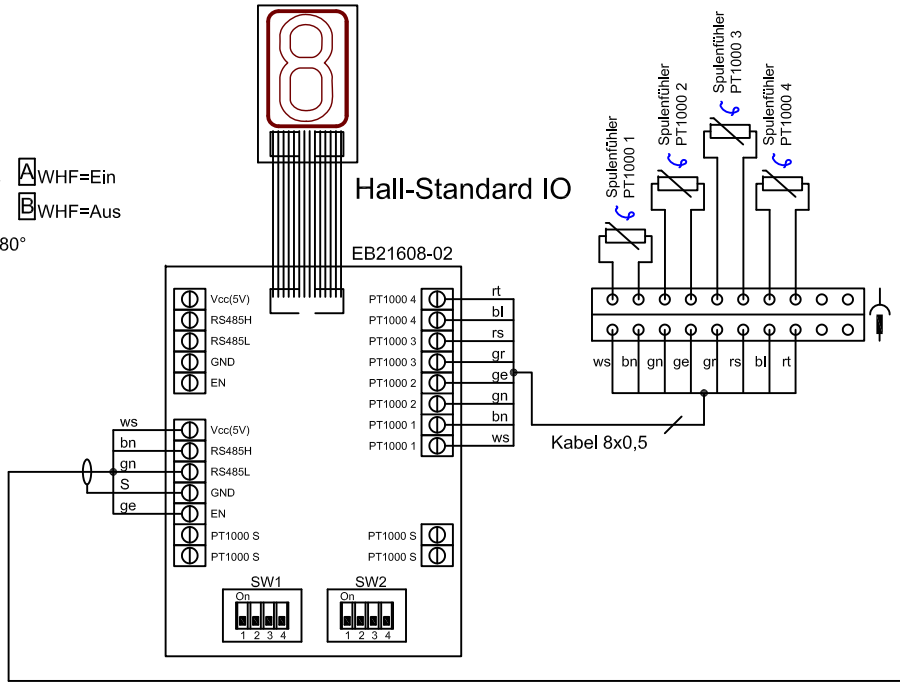

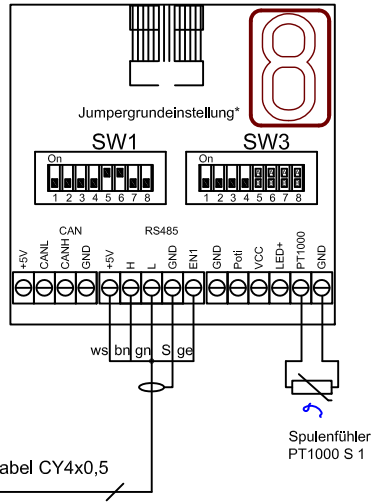

Jumpereinstellungen:

SW1: 4 u. 5 Leistungseinstellung

SW1: 6
Warmhaltefunktion = Ein A
Warmhaltefunktion = Aus B

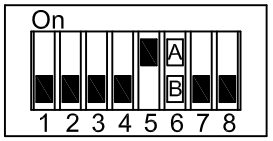

SW1

SW3: 1
Frequenz = ein (Einzelkochstelle) A
Pulse = aus (Mehrere Kochstellen) B

SW3: 3 u.4
Pfannenempfindlichkeit

SW3: 5,6,7 u. 8 Spulentypen
280x280F: 5,7,8 = Off, 6 = On
300x280F: 5,7 = Off, 6,8 = On
300x300F: 5,7 = Off, 6,8 = On
300x300S: 5 = Off, 6,7,8 = On
320x320S: 5 = Off, 6,7,8 = On

A = On B = Off

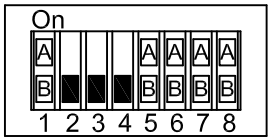

SW3

GSG

Jumpereinstellungen:
SW1.1: Geräte-Adresse
SW1.2: Kompatibilitätsmodus A WHF=Ein / B WHF=Aus
SW1.3: Drehen 1er Display 180°
SW1.4: nicht verwendet
SW2.1: PT1000 2 On/Off
SW2.2: PT1000 3 On/Off
SW2.3: PT1000 4 On/Off
SW2.4: PT1000 5 On/Off

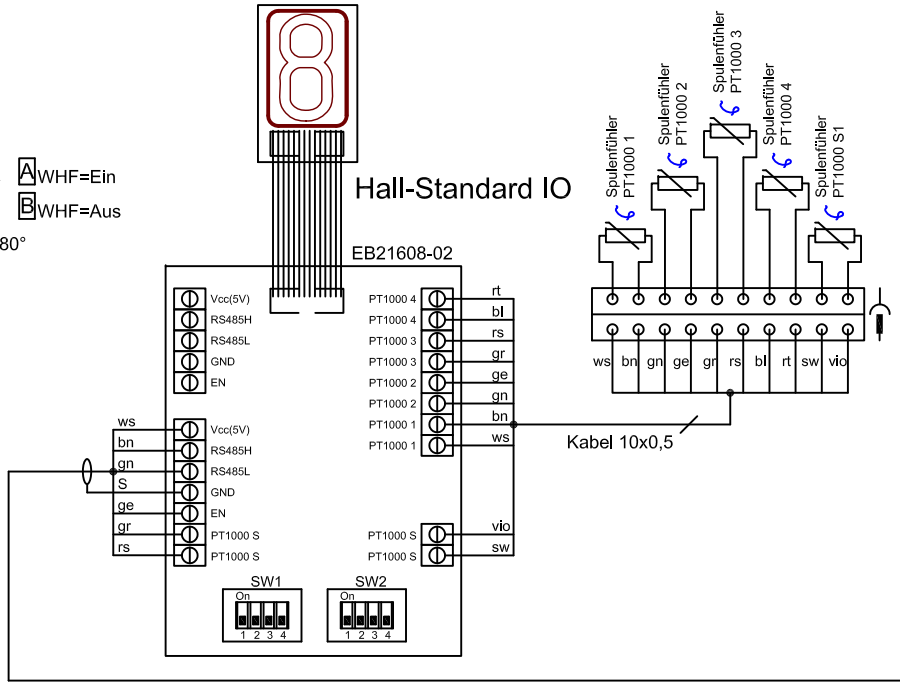

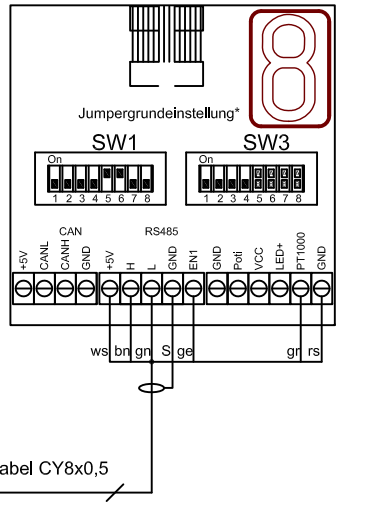

Spuleneinstellungen BIPS Generator 400V / 5kW; Vers. 4.xx 5F Hall-Standard IO	Änderung	a	
		b	
		c	
		Version:	1.1
Berner Kochsysteme GmbH&Co.KG Sudetenstraße 5 D-87471 Durach Tel.:+49(0)831/697247-0,Fax: -15 berner@induktion.de www.induktion.de	Blatt	Datum	Name
	1/1	06.04.21	RH
	BIPS_4.xx_5kW_5F		