Frontansicht

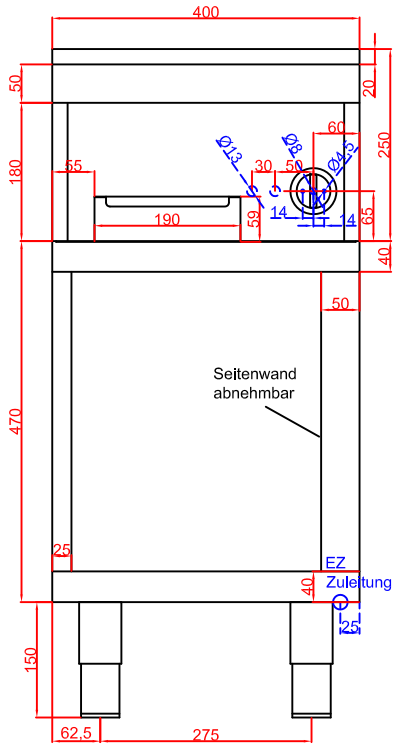

Rückansicht

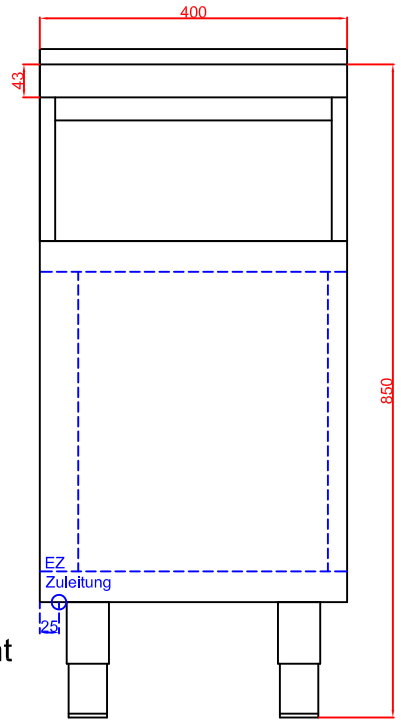

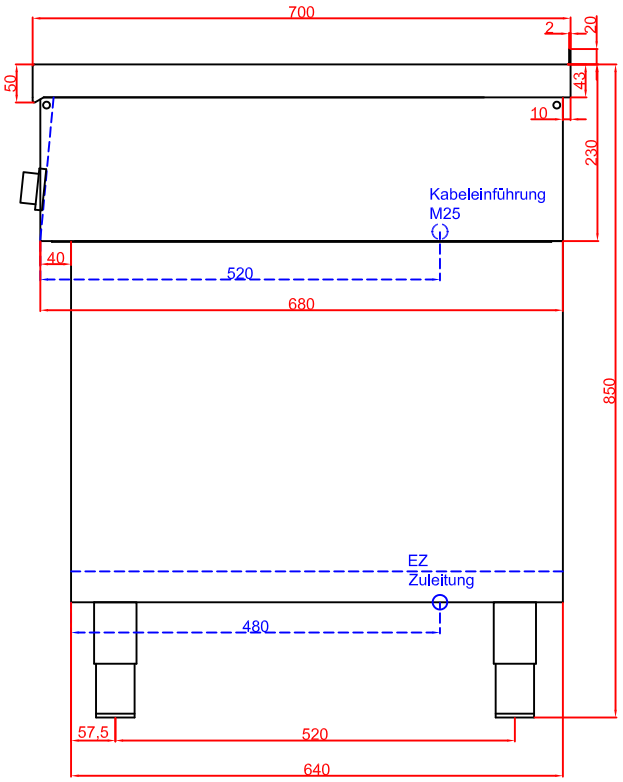

Seitenansicht

Draufsicht

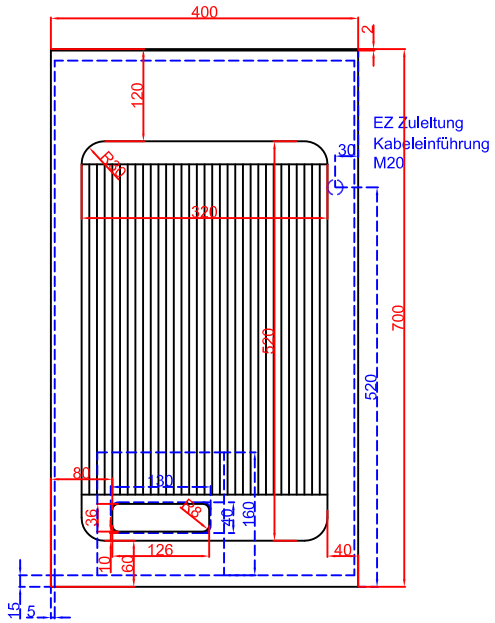

Spritzschutz

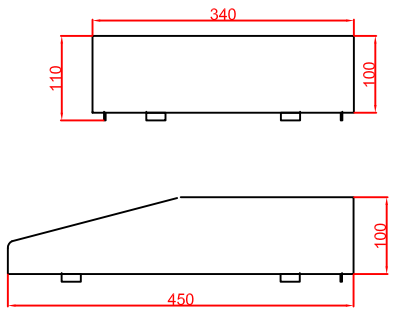

Berner-Kochsysteme GmbH & Co.KG Sudetenstrasse 5 D-87471 Durach	Maßstab: 1:10	Zeichnungsnummer: 710/4
Tel.: +49(0)831/697247-0 Fax.: +49(0)831/697247-15 berner@induktion.de www.induktion.de	Geräteansichten System 70 BGDS40R	

	Datum	Name
Bearbeitet	24.01.2017	Hänel
Geprüft	24.01.2017	Berner
Änderung 1		
Änderung 2		

Blatt 1 von 1