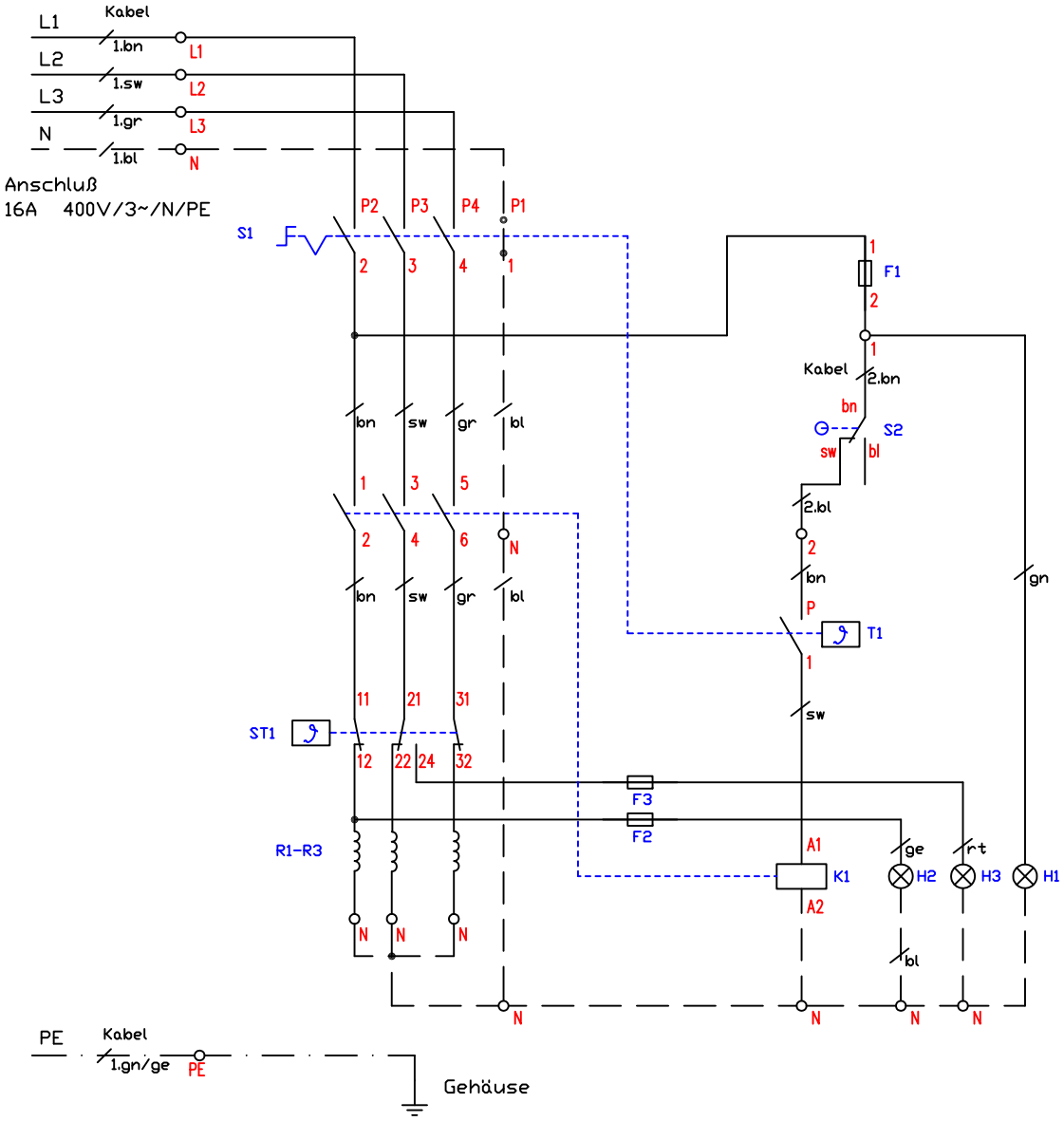

Kabel 1 - 180 EWKF 5G2,5qmm/CEE16A	013.00007/300630	F1 - Feinsicherung T6,3A/Sicherungsklemme	501264/301038
Kabel 2 - SIHF 2x0,5qmm	013.00010	F2,F3 - Feinsicherung T1A/Sicherungshalter	501263/501262
		ST1 - Sicherheitsthermostat 237°C	300169
		H1 - Betriebslampe "Ein" grün 230V	800201
S1 - Vorschalter Thermostat	400300	H2 - Heizlampe gelb 230V	800206
S2 - Mikroschalter Stößel 15A	200353	H3 - Lampe "STB ausgelöst" rot 230V	800202
T1 - Thermostat 60-180°C	400300		
K1 - Schütz 25A	800305	R1-R3 - Heizkörper 230V/3x3330W	400334

Schaltplan Berner
Fritteuse System 70
BFS1KTD
10,0kW

Änderung			
	a		
	b		
	c		
		Version	1.3

Berner-Kochsysteme GmbH&Co.KG
Sudetenstraße 5
D-87471 Durach
Tel.:+49(0)831/697247-0,Fax:-15
berner@induktion.de
www.induktion.de

Blatt	Datum	Name
1/1	10.07.19	Hänel

Schaltplan
BHF-10/2