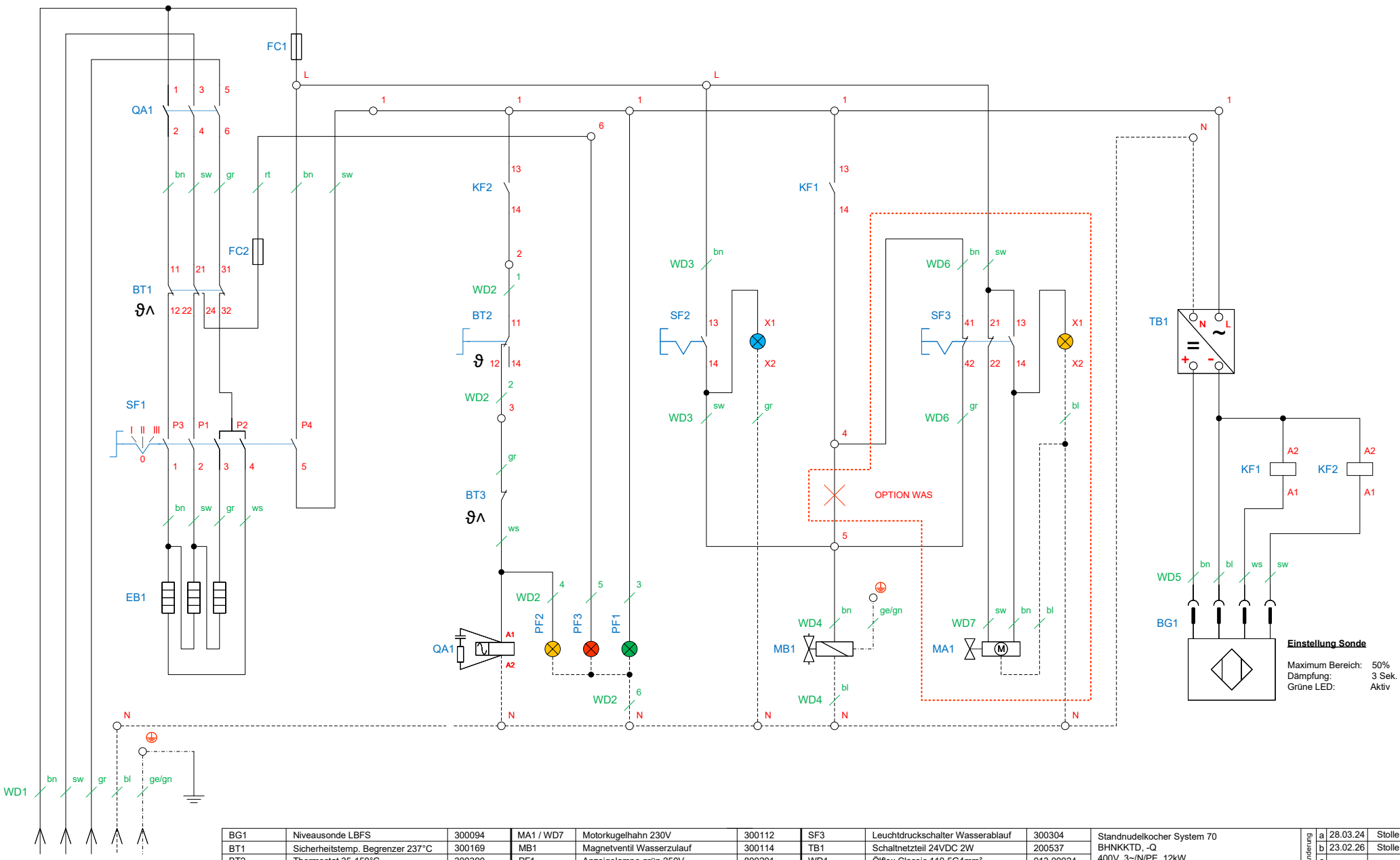

BG1	Niveausonde LBFS	300094	MA1 / WD7	Motorkugelhahn 230V	300112	SF3	Leuchtdruckschalter Wasserablauf	300304
BT1	Sicherheitstemp. Begrenzer 237°C	300169	MB1	Magnetventil Wasserzulauf	300114	TB1	Schaltnetzteil 24VDC 2W	200537
BT2	Thermostat 35-150°C	300390	PF1	Anzeigelampe grün 250V	800201	WD1	Ölflex Classic 110 5G4mm²	013.00024
BT3	Temperaturschalter NC 180°C	100145	PF2	Anzeigelampe gelb 250V	800206	WD2	Ölflex Heat SiHF 7G0,5mm²	013.00101
EB1	Rohrheizkörper 12kW 400V	------	PF3	Anzeigelampe rot 250V	800202	WD3	Ölflex Heat SiHF 3X0,5mm²	013.00111
FC1	Feinsicherung 5x20mm T6,3A	501278	QA1	Leistungsschütz BF09 mit RC-Glied	800305	WD4	Ölflex Heat SiHF 3G0,5mm²	013.00102
FC2	Feinsicherung 5x20mm T1A	501263	SF1	Viertaktschalter 0-I-II-III 25/400~	800406	WD5	Kabel mit Stecker für Niveausonde	300095
KF1, -2	Relaismodul 24VDC 1S Klemsan	800371	SF2	Leuchtdruckschalter Wasserzulauf	300300	WD6	Ölflex Heat SiHF 4X0,5mm²	013.00147

Standnudelkocher System 70
BHNKKTD, -Q
400V, 3~/N/PE, 12kW

Änderung			
	a	28.03.24	Stolle
	b	23.02.26	Stolle
	c		

Berner-Kochsysteme GmbH & Co. KG
Sudetenstraße 5
D-87471 Durach
Tel: +49(0)831/697247-0 Fax: -15
Email: berner@induktion.de
www.Induktion.de

	Datum	Name
1/1	28.03.24	Stolle

Schaltplan