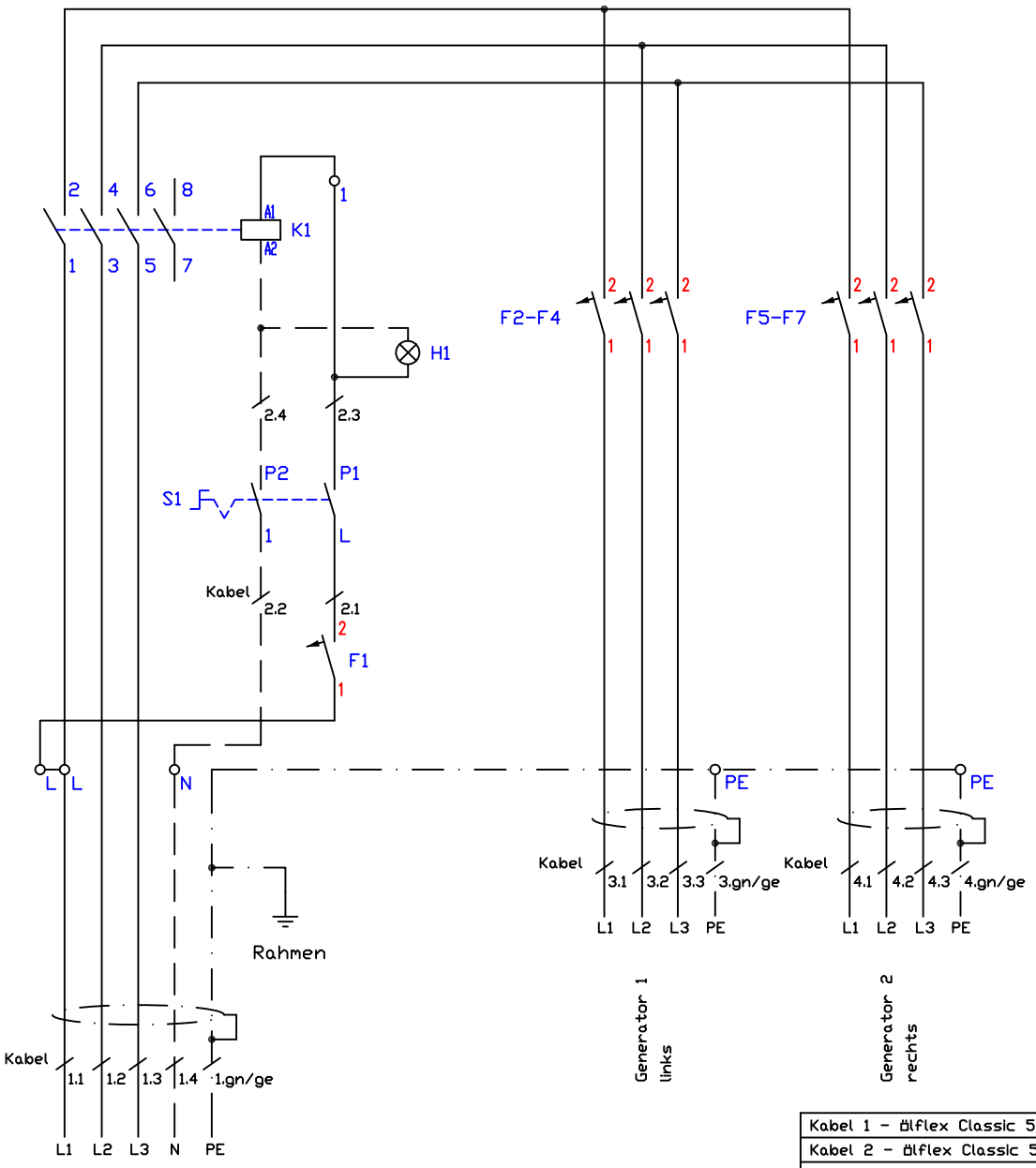

Kabel 1 - ölflex Classic 5G6qmm	013.00025
Kabel 2 - ölflex Classic 5G1,5qmm	013.00019
Kabel 3,4 - ölflex Classic 110CY 4G2,5qmm	013.00035
F1 - Steuersicherung B6A	300120
F2-F7 - Generatorsicherung B16A	300121
K1 - Schütz 40A/230V	800308
S1 - Hauptschalter 2-polig	800405
H1 - Betriebslampe 'grün' 230V	800201

Standherd Induktion
4-Induktion 20kW
BIH4 BIPDS
System 70

Berner-Kochsysteme GmbH&Co.KG
Sudetenstraße 5
D-87471 Durach
Tel.:+49(0)831/697247-0,Fax:-15
berner@induktion.de
www.induktion.de

Änderung			
	a		
	b		
	c		
		Version:	3.0
Blatt		Datum	Name
1/2		10.09.19	Hänel

Schaltplan
70-4/25

Jumpereinstellungen:

SW1:
0=Spule Ø230/235µH
1=Spule Ø260/235µH
2=Spule Ø280/235µH
4=Spule 270Q/235µH
5=Spule 280x280F/235µH
5=Spule 280F/Ø260/235µH
A=Spule Wok Ø311/235µH
C=Spule 260x520/220µH

SW1

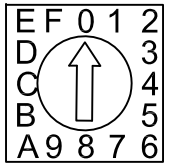

SW2: 1
2-Kanalbetrieb A
1-Kanalbetrieb B

SW2: 2
CAN ID/Frequenz C
CAN ID/Frequenz (f=-70Hz) D

SW2: 3
Leistung Stufe 1 E
Leistung Stufe 2 F

SW2: 4
Energiemanagement Aus G
Energiemanagement Ein H

SW2

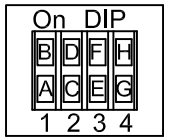

SW3: 1
Empfindlichkeit TE=Normal A
Empfindlichkeit TE=Fein B

SW3: 2
Master-Poti-Funktion Aus C
Master-Poti-Funktion Ein D

SW3: 3
Warmhaltefunktion Kanal 1 Aus E
Warmhaltefunktion Kanal 1 Ein F

SW3: 4
Warmhaltefunktion Kanal 2 Aus G
Warmhaltefunktion Kanal 2 Ein H

SW3

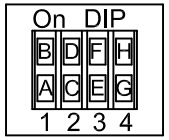

GSG

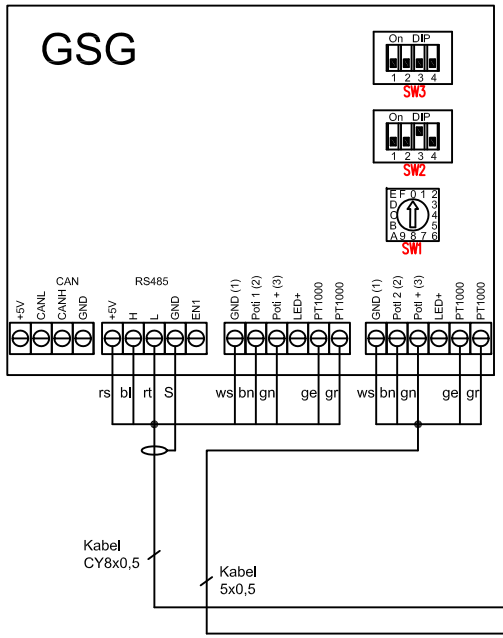

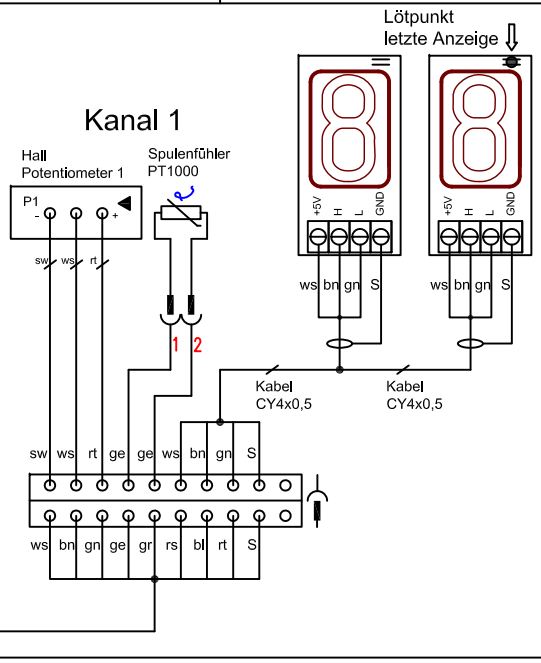

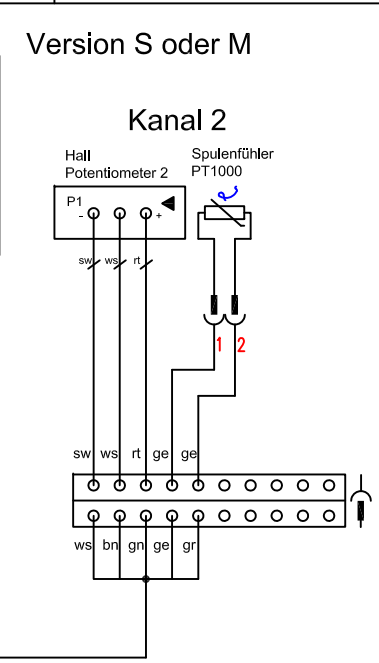

Modul

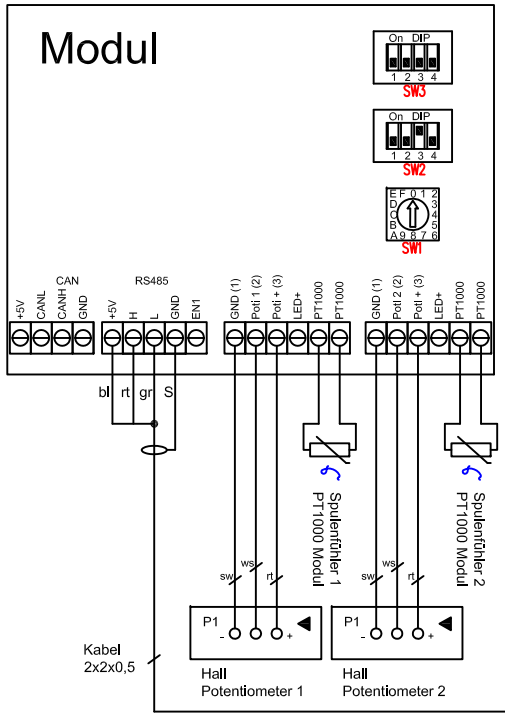

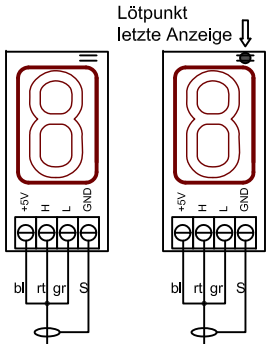

Version S oder M

Spuleneinstellungen BIPDS
Generator 3x400V / 10,0kW
Vers. 1.xx

Änderung			
	a		
	b		
	c		
	d	Version:	1.0
Blatt		Datum	Name
1/1		02.11.20	Hänel

Berner Kochsysteme GmbH&Co.KG
Sudetenstraße 5
D-87471 Durach
Tel.:+49(0)831/697247-0,Fax: -15
berner@induktion.de
www.induktion.de

Jumpereinstellungen:

SW1:
0=Spule Ø230/235µH
1=Spule Ø260/235µH
2=Spule Ø280/235µH
4=Spule 270Q/235µH
5=Spule 280x280F/235µH
5=Spule 280F/Ø260/235µH
A=Spule Wok Ø300/235µH
B=Smart Move Spule Ø260/235µH
C=Spule Grill 260x520/220µH

SW2: 1
2-Kanalbetrieb A
1-Kanalbetrieb B

SW2: 2
CAN ID/Frequenz C
CAN ID/Frequenz (f=-70Hz) D

SW2: 3
Leistung Stufe 1 E
Leistung Stufe 2 F

SW2: 4
Energiemanagement Aus G
Energiemanagement Ein H

SW1

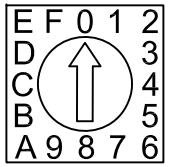

SW2

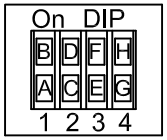

SW3

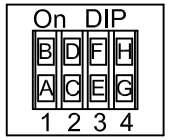

SW3: 1
Empfindlichkeit TE=Normal A
Empfindlichkeit TE=Fein B

SW3: 2
Master-Poti-Funktion Aus C
Master-Poti-Funktion Ein D

SW3: 3
Warmhaltefunktion Kanal 1 Aus E
Warmhaltefunktion Kanal 1 Ein F

SW3: 4
Warmhaltefunktion Kanal 2 Aus G
Warmhaltefunktion Kanal 2 Ein H

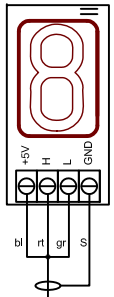

Version S
vorn

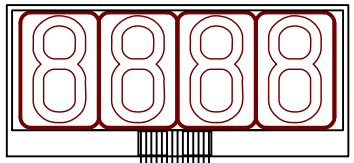

Hall-Standard IO
hinten

EB21608-02

Kabel 4x2x0,5

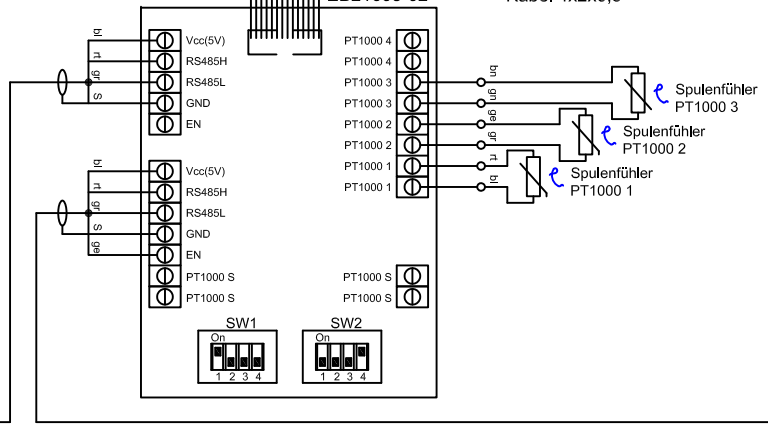

Steuerprint
Generator

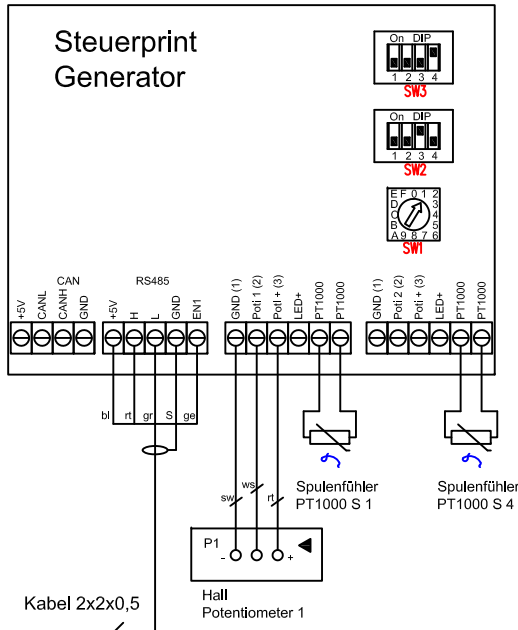

Jumpereinstellungen:

SW1.1: Geräte-Adresse
SW1.2: Kompatibilitätsmodus
SW1.3:
SW1.4: nicht verwendet

SW2.1: PT1000 2 On/Off
SW2.2: PT1000 3 On/Off
SW2.3: PT1000 4 On/Off
SW2.4: PT1000 5 On/Off

Spuleneinstellungen BIPDS
Generator 400V / 10,0kW Mach 4
1x4F 4HallStandard IO / 1xVersion S

Änderung			
a			
b			
c			
d			

Berner Kochsysteme GmbH&Co.KG
Sudetenstraße 5
D-87471 Durach
Tel.:+49(0)831/697247-0,Fax: -15
berner@induktion.de
www.induktion.de

Blatt	Datum	Name
1/1	09.11.20	Hänel

BIPDS_Ø260_Mach4
10kW_LP4_1x4F_1xS