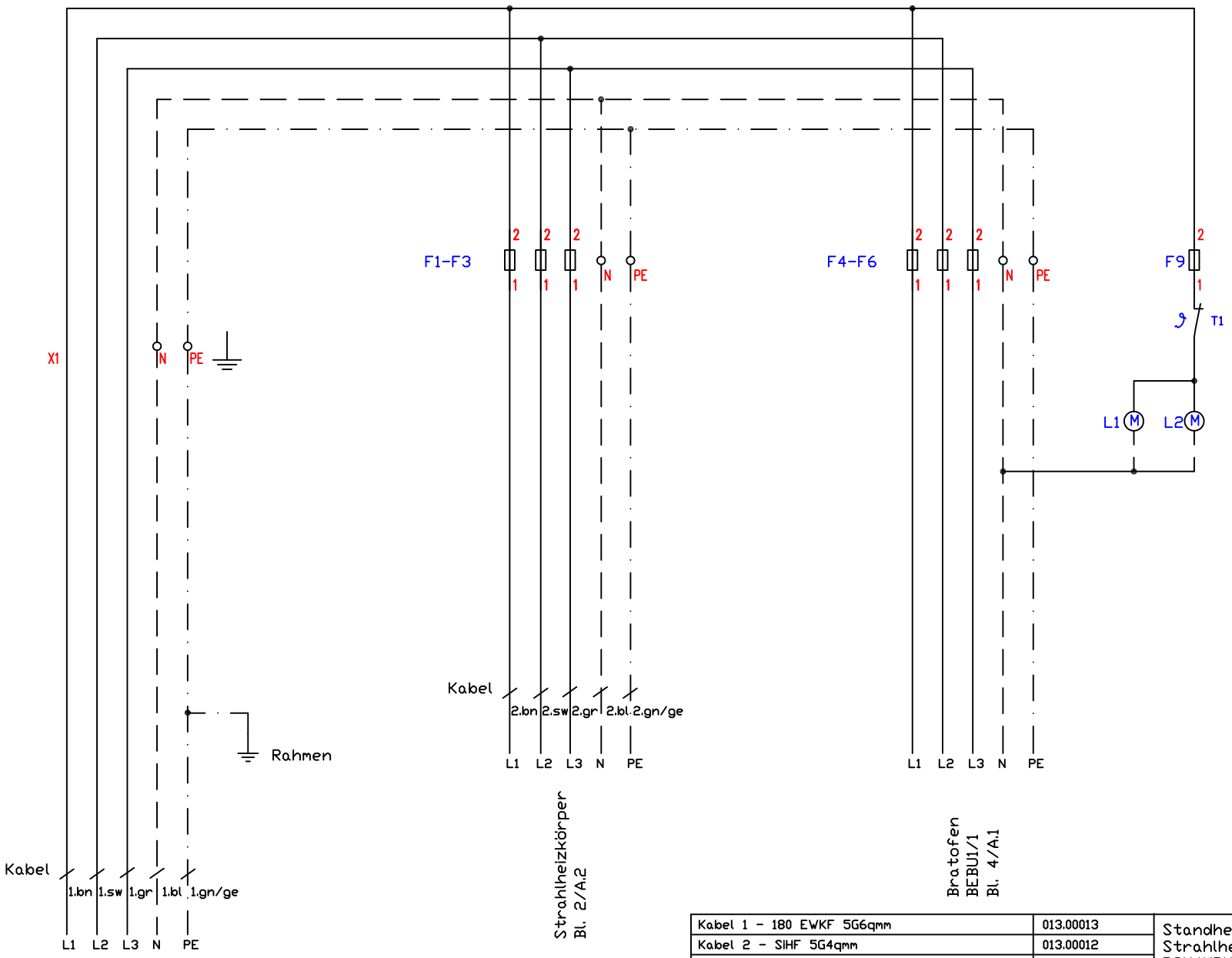

Kabel 1 - 180 EWKF 5G6qmm	013.00013
Kabel 2 - SIHF 5G4qmm	013.00012
F1-F3 - Gerätesicherung Neozed 32A	300279
F4-F6 - Gerätesicherung Neozed 16A	300153
F9 - Gerätesicherung Neozed 6A	300284
T1 - Temperaturschalter NC 180°C	100145
L1,L2 - Lüfter 230V	100303

Standherd
Strahlheizkörper TE/Bratofen
BSH4UBKTDT System 70
18,4kW

Änderung			
	a		
	b		
	c		
		Version	1.1

Berner-Kochsysteme GmbH&Co.KG
Sudetenstraße 5
D-87471 Durach
Tel.:+49(0)831/697247-0,Fax:-15
berner@induktion.de
www.induktion.de

Blatt	Datum	Name
1/4	22.04.20	Hänel

Schaltplan
704_15

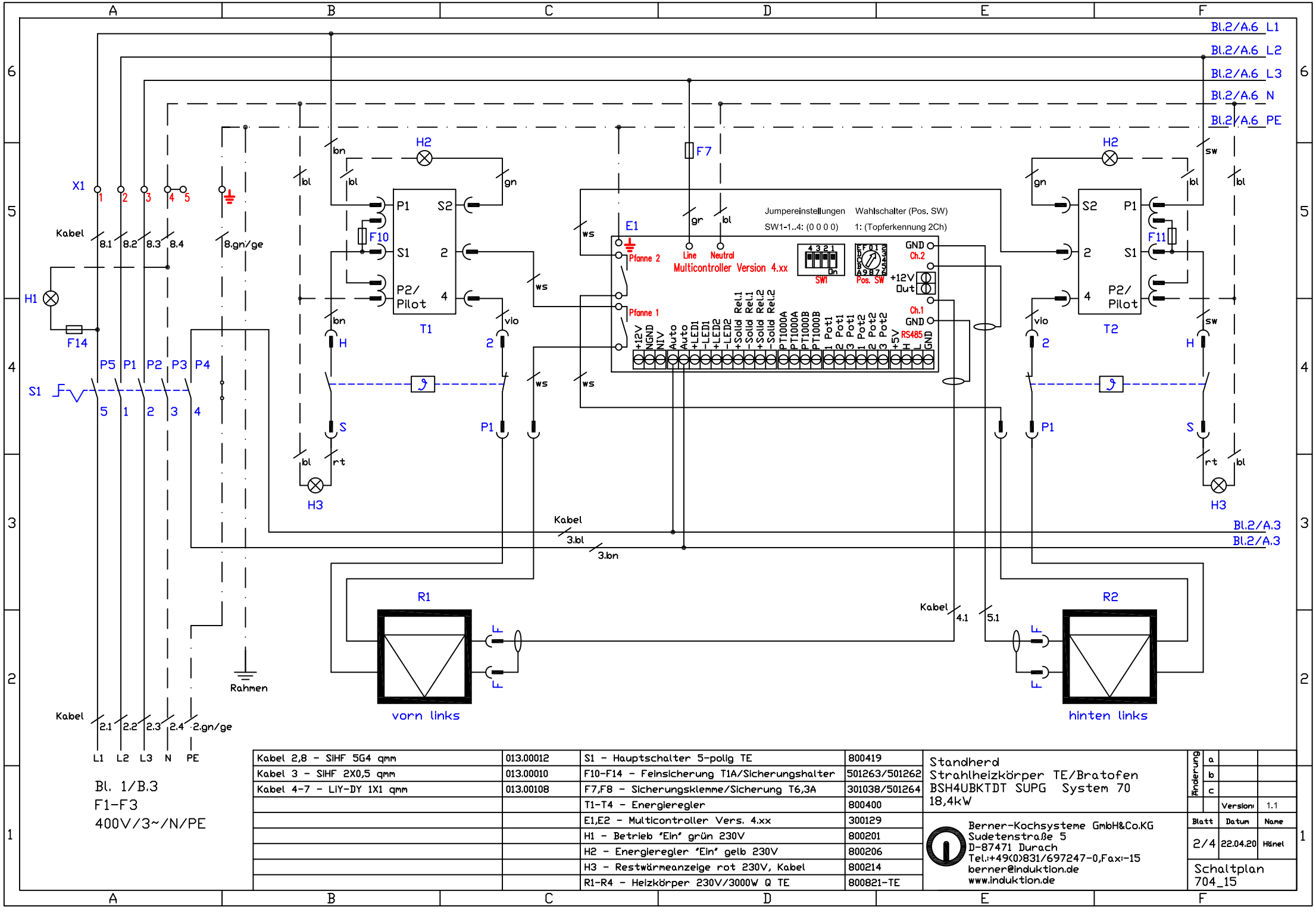

Kabel 2,8 - SIHF 5G4 qmm	013.00012	S1 - Hauptschalter 5-polig TE	800419
Kabel 3 - SIHF 2X0,5 qmm	013.00010	F10-F14 - Feinsicherung T1A/Sicherungshalter	501263/501262
Kabel 4-7 - LiY-DY 1X1 qmm	013.00108	F7,F8 - Sicherungsklemme/Sicherung T6,3A	301038/501264
		T1-T4 - Energieregler	800400
		E1,E2 - Multicontroller Vers. 4.xx	300129
		H1 - Betrieb 'Ein' grün 230V	800201
		H2 - Energieregler 'Ein' gelb 230V	800206
		H3 - Restwärmeanzeige rot 230V, Kabel	800214
		R1-R4 - Heizkörper 230V/3000W Q TE	800821-TE

Standherd
Strahlheizkörper TE/Bratofen
BSH4UBKTDT SUPG System 70
18,4kW

Berner-Kochsysteme GmbH&Co.KG
Sudetenstraße 5
D-87471 Durach
Tel.:+49(0)831/697247-0,Fax:-15
berner@induktion.de
www.induktion.de

Änderung			
	a		
	b		
	c		
		Version	1.1
Blatt		Datum	Name
2/4		22.04.20	Hänel

Schaltplan
704_15

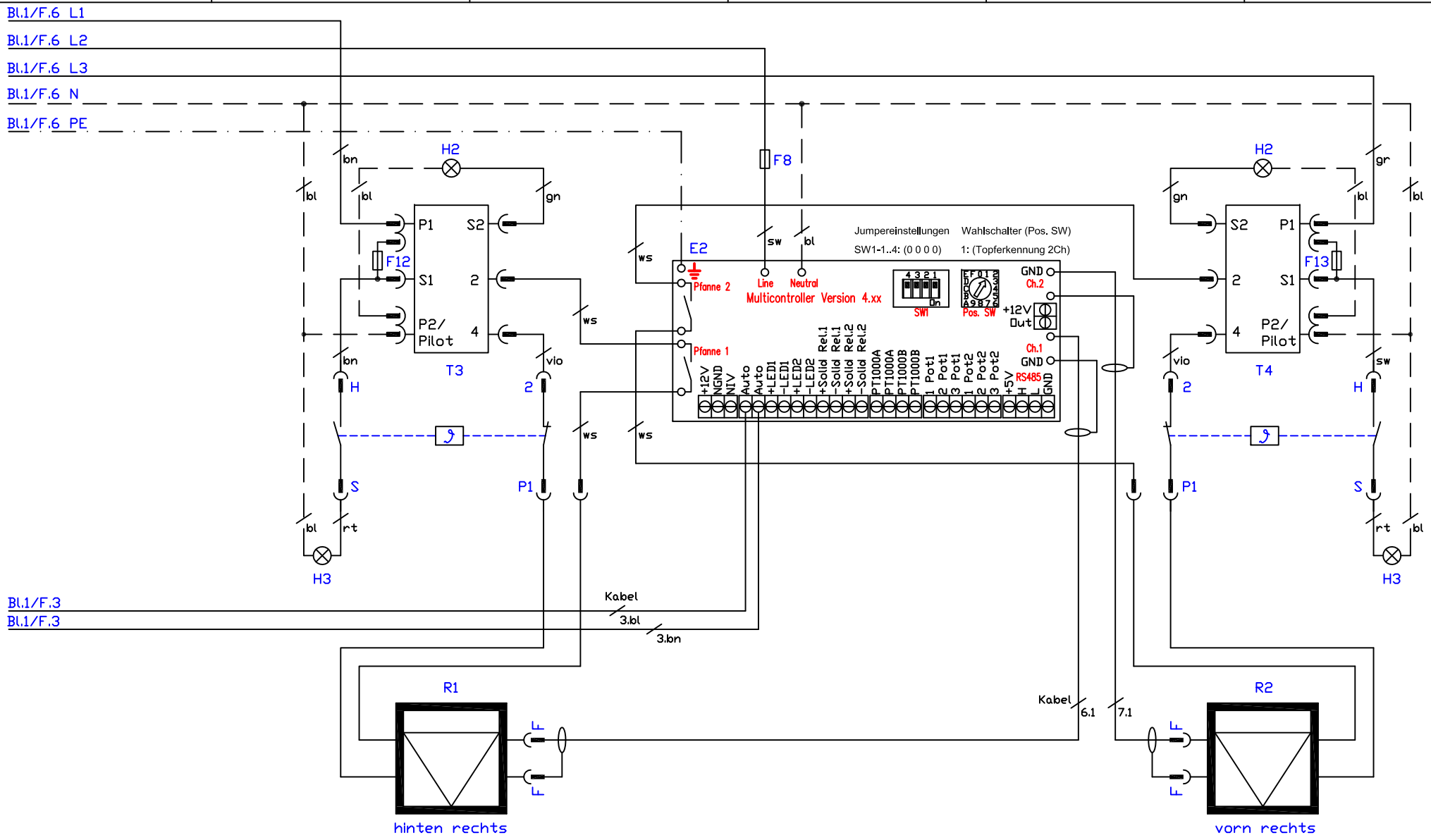

Kabel 2,8 - SIHF 5G4 qmm	013.00012	S1 - Hauptschalter 5-polig TE	800419	Standherd Strahlheizkörper TE/Bratofen BSH4UBKTDT SUPG System 70 18,4kW	Änderung a / b / c
Kabel 3 - SIHF 2X0,5 qmm	013.00010	F10-F14 - Feinsicherung T1A/Sicherungshalter	501263/501262		
Kabel 4-7 - LiY-DY 1X1 qmm	013.00108	F7,F8 - Sicherungsklemme/Sicherung T6,3A	301038/501264		
		T1-T4 - Energieregler	800400		Version 1.1
		E1,E2 - Multicontroller Vers. 4.xx	300129	Berner-Kochsysteme GmbH&Co.KG Sudetenstraße 5 D-87471 Durach Tel.:+49(0)831/697247-0,Fax:-15 berner@induktion.de www.induktion.de	Blatt 3/4 · Datum 22.04.20 · Name Hänel
		H1 - Betrieb 'Ein' grün 230V	800201		
		H2 - Energieregler 'Ein' gelb 230V	800206		
		H3 - Restwärmeanzeige rot 230V, Kabel	800214		Schaltplan 704_15
		R1-R4 - Heizkörper 230V/3000W Q TE	800821-TE		

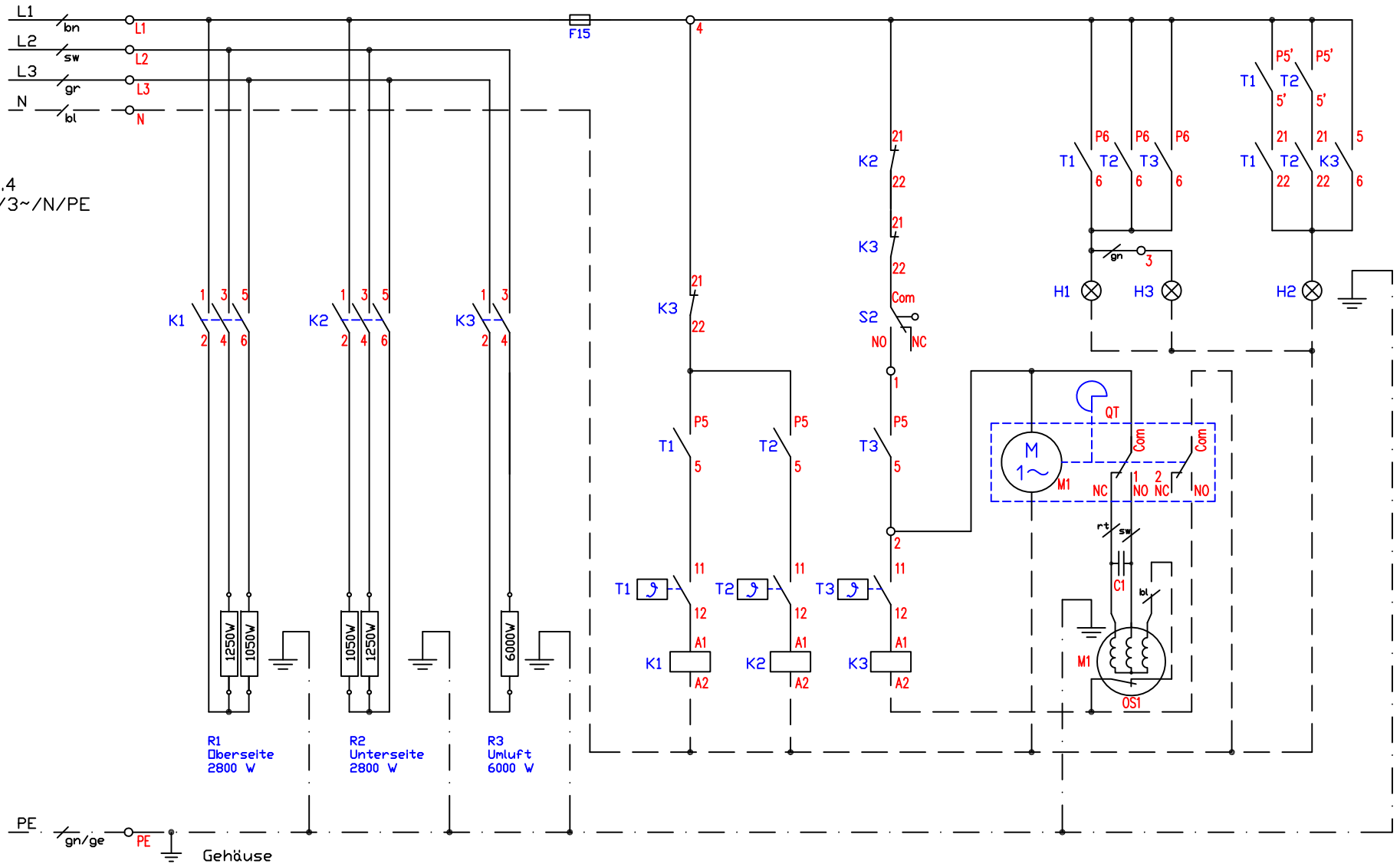

		M1 - Umluftmotor	100327
		C1 - Kondensator 2,5µF 450V	100328
		QT - Zeitschalter 'Drehrichtung'	100326
		K1-K3 - Schütz 20A DILEM-01	800297
S2 - Türkontaktschalter	200353	H1 - Betrieb 'Ein' grün 230V	800201
T1,T2 - Thermostat 77-300°C	700101	H2 - Heizlampe gelb 230V	800206
T3 - Thermostat Umluft	500300	H3 - Innenbeleuchtung 230V	800230
		R1,R2 - Heizung 2,3kW	502001
F15 - Neozed Sicherung 6A	300284	R3 - Heizung Umluft	500614

Standherd
Strahlheizkörper/Bratofen
BSH4UBKTDT System 70
18,4kW

Änderung			
	a		
	b		
	c		
		Version:	1.3

Berner-Kochsysteme GmbH&Co.KG
Sudetenstraße 5
D-87471 Durach
Tel.:+49(0)831/697247-0,Fax:-15
berner@induktion.de
www.induktion.de

Blatt	Datum	Name
4/4	16.06.20	Hänel

Schaltplan
704_15