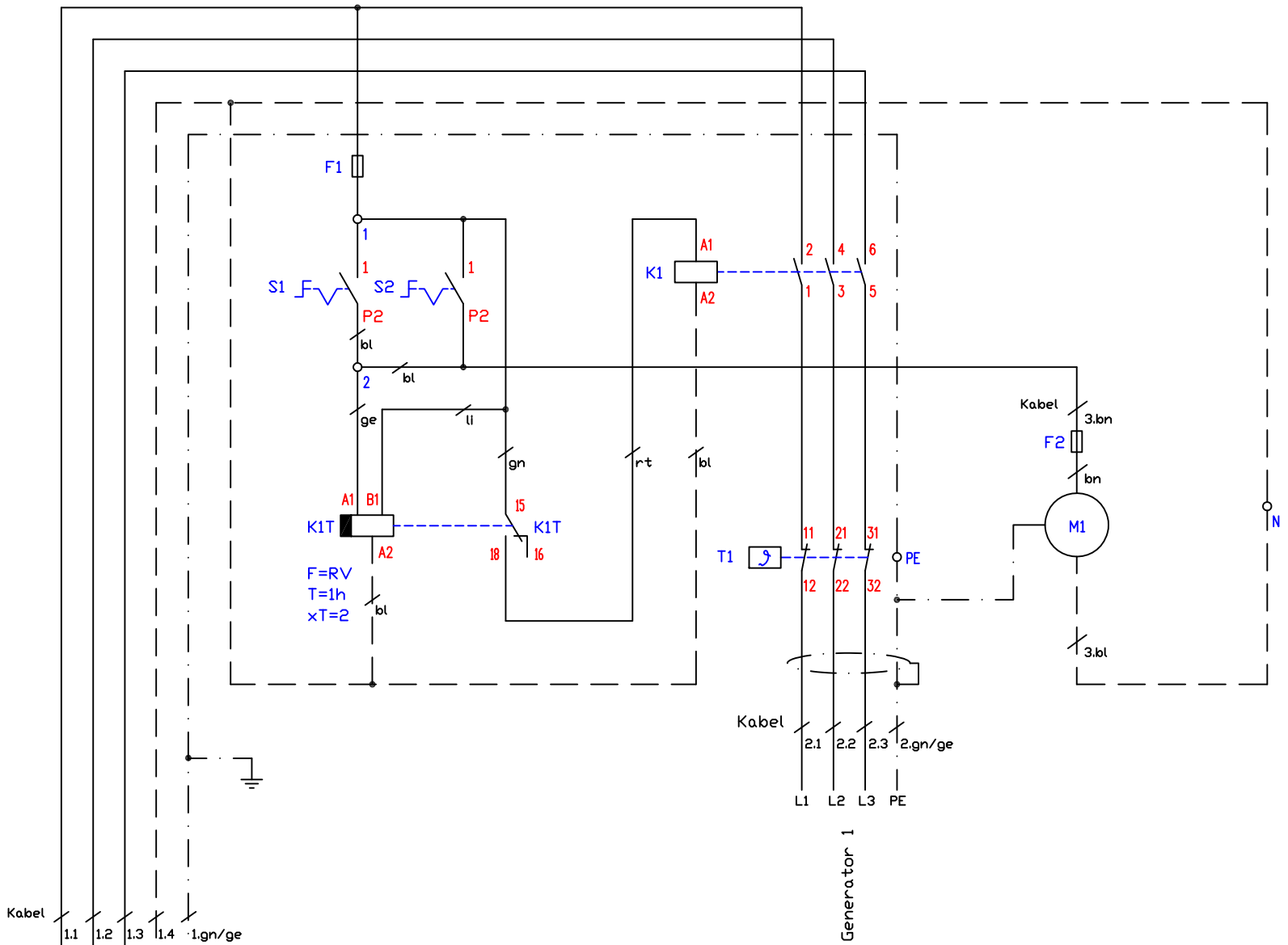

Festanschluß 16A
oder CEE16A-Stecker
400V/3~/N/PE

Kabel 1 - SIHF 5G2,5qmm	013.00011		
Kabel 2 - ölflex Classic 110CY 4G2,5qmm	013.00035	S1,S2 - Vorschalter Potentiometer	LP1-100108
Kabel 3 - ölflex Classic 3G1qmm	013.00016		
		F1 - Sicherung B6A	300120
		F2 - Feinsicherung T1A/Sicherungshalter	501263/501260
		K1 - Schütz 24A/230V ESB24/40	800336
		M1 - Zusatzlüfter 230V	100303
		T1 - Sicherheitsthermostat 360°C	300100
		K1T - Multifunktionsrelais MFZ12DX-UC	800310

Standgerät
System 70
Induktionsbratplatte
BGD60I,-80I BIPDS 10,0kW

Änderung			
	a		
	b		
	c		
		Version	2.9
Blatt		Datum	Name
1/2		23.01.18	Hänel

Berner-Kochsysteme GmbH&Co.KG
Sudetenstraße 5
D-87471 Durach
Tel.:+49(0)831/697247-0,Fax:-15
berner@induktion.de
www.induktion.de

Schaltplan
BGDI-70_1/23

Jumpereinstellungen:

SW1:
C=Spule 260..- ..520/220µH
CH1=5,0kW/CH2=5,0kW
CH1+CH2=5,0kW/5,0kW

SW2: 1
2-Kanalbetrieb [A]
1-Kanalbetrieb [B]

SW2: 2
CAN ID/Frequenz [C]
CAN ID/Frequenz (f=-70Hz) [D]

SW2: 3
Leistung Stufe 1 [E]
Leistung Stufe 2 [F]

SW2: 4
Energiemanagement Aus [E]
Energiemanagement Ein [F]

SW1

Spule
Bratplatte,
Bräter
Induktion

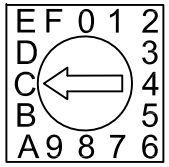

SW2

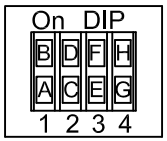

SW3

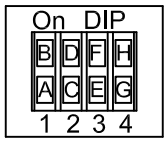

SW3: 1
Empfindlichkeit TE=Normal [A]
Empfindlichkeit TE=Fein [B]

SW3: 2
Master-Poti-Funktion Aus [C]
Master-Poti-Funktion Ein [D]

SW3: 3
Warmhaltefunktion Kanal 1 Aus [E]
Warmhaltefunktion Kanal 1 Ein [F]

SW3: 4
Warmhaltefunktion Kanal 2 Aus [G]
Warmhaltefunktion Kanal 2 Ein [H]

Version I = rechts

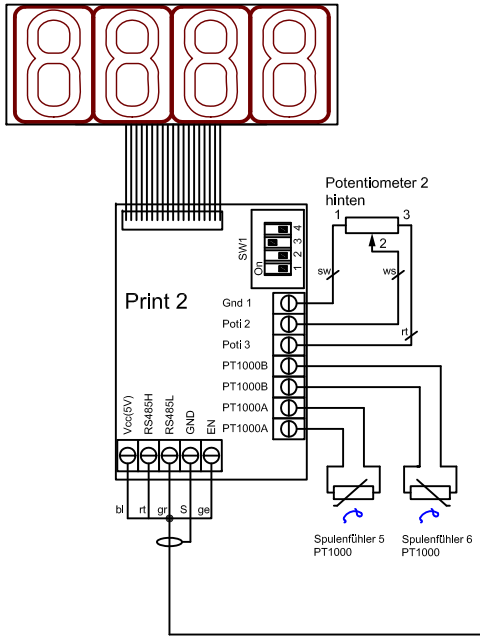

Version I = links

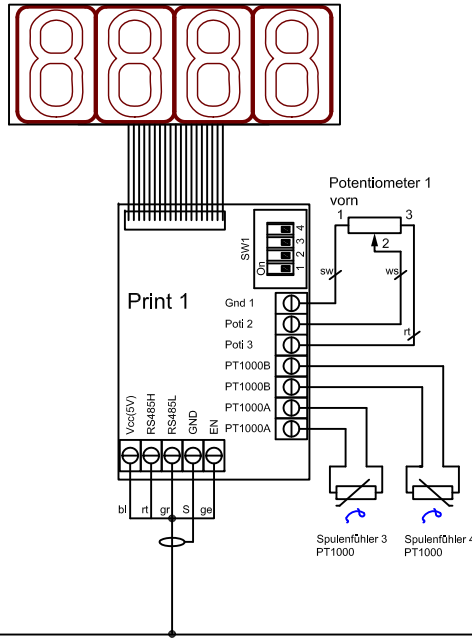

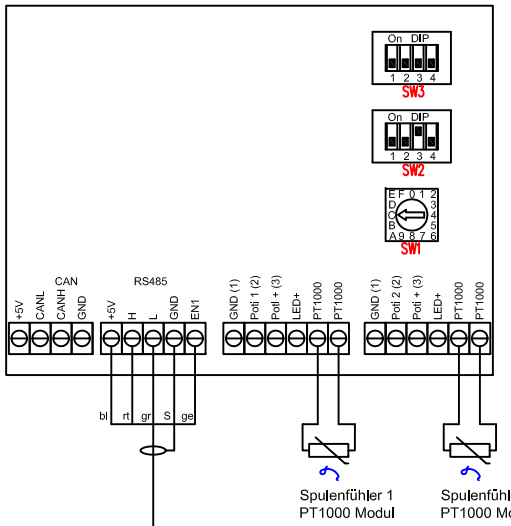

Kabel
RD-Y(St)Y 2x2x0,5
zu den Anzeigen

Jumpereinstellungen:

SW1.1: PT1000A On/Off

SW1.2: PT1000B On/Off

SW1.3: On=letzte Anzeige;
Off=Einzel- o.weitere Anzeige

SW1.4: Anzeige gedreht

Spuleneinstellungen BIPDS
Generator 400V / 10,0kW
Bratplatte, Bräter Modul Mach 4

Änderung			
a			
b			
c			
d			

Berner Kochsysteme GmbH&Co.KG
Sudetenstraße 5
D-87471 Durach
Tel.:+49(0)831/697247-0,Fax: -15
berner@induktion.de
www.induktion.de

Blatt	Datum	Name
2/2	22.01.18	Hänel

Schaltplan
BGDI-70_1/23