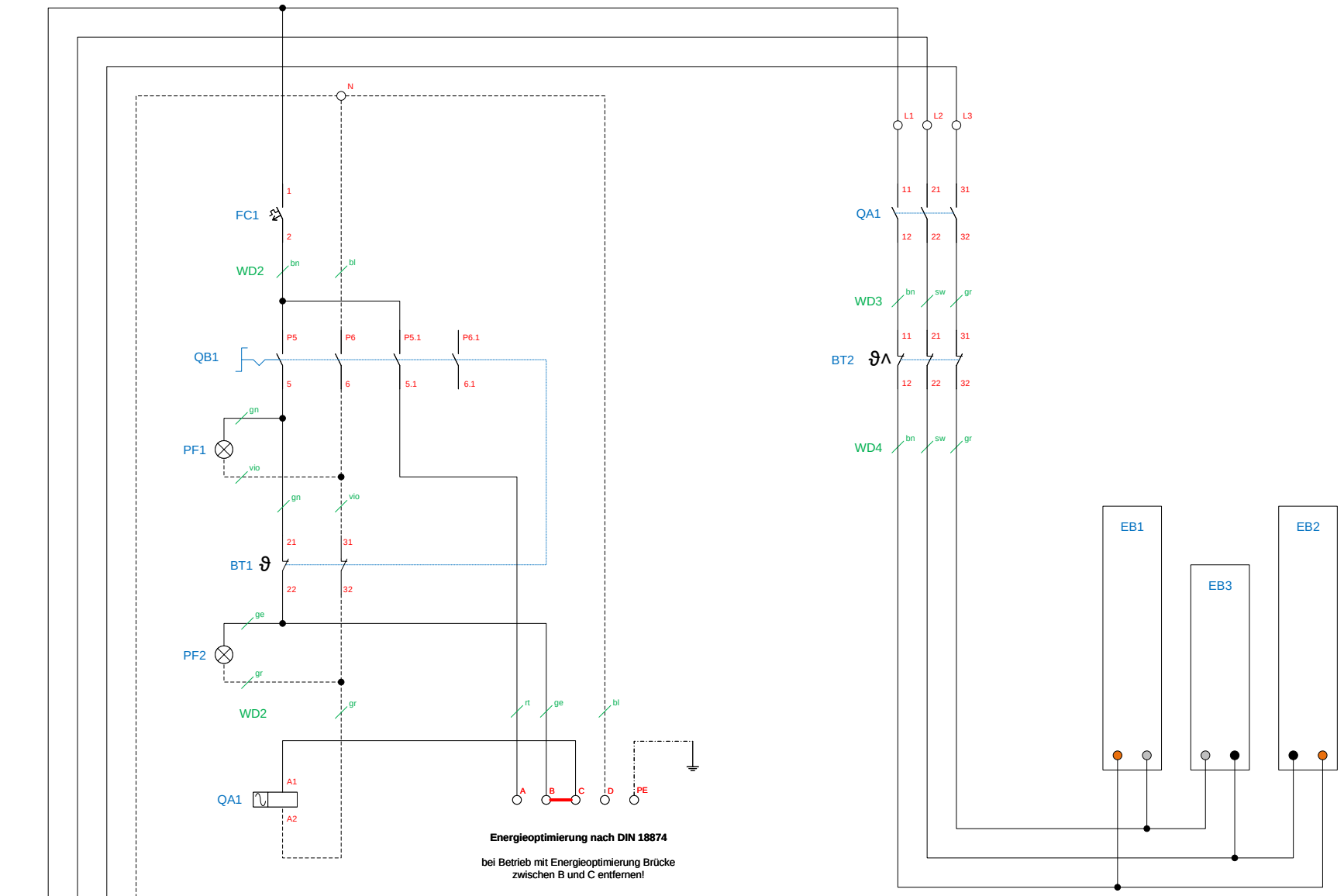

BT1 mit QB1	Thermostat 63-310°C mit Vorsatzschalter	700104	WD1	Zuleitung Ölflex 5G2,5mm²	013.00007
BT2	Sicherheitstemperaturbegrenzer	300100	WD2	Glasseidenlitzen 0,75mm²	- - - - - -
EB1-2	Heizkörper 400V/1600W, 490mm	502015	WD3, -4	Glasseidenlitzen 2,5mm²	- - - - - -
EB3	Heizkörper 400V/1500W, 430mm	502001			
FC1	Leitungsschutzschalter B6A	300120			
KF1	Leistungsschütz BF09	800305			
PF1	Anzeigelampe grün 230V	800201			
PF2	Anzeigelampe gelb 230V	800206			

BGHD40T
EOH
400V, 3~/N/PE, 4,6kW

Änderung			
	a		
	b		
	c		

Berner-Kochsysteme GmbH & Co. KG
Sudetenstraße 5
D-87471 Durach
Tel: +49(0)831/697247-0 Fax: -15
Email: berner@induktion.de
www.Induktion.de

Blatt	Datum	Name
1/1	04.05.22	Stolle

Schaltplan