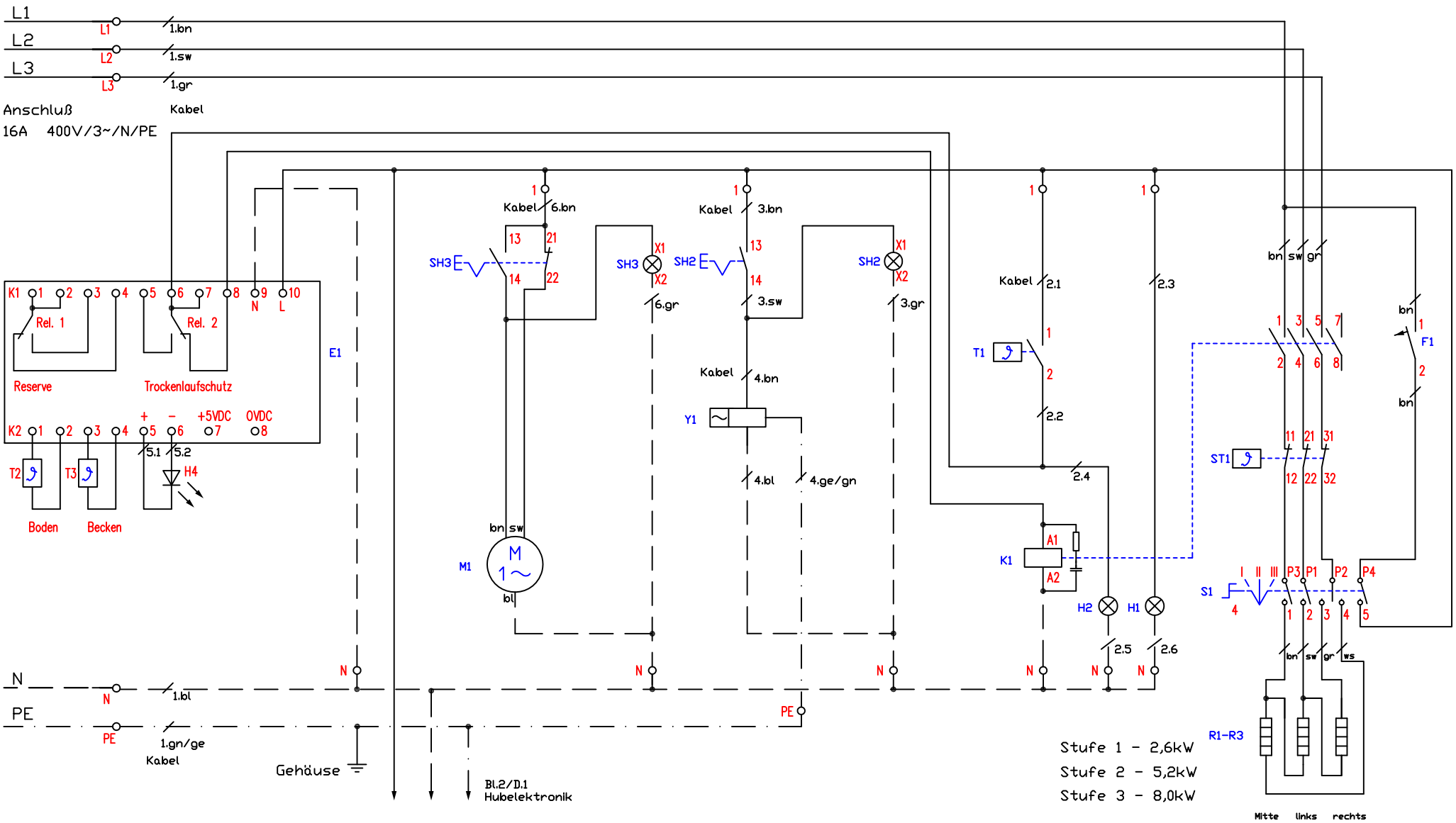

Kabel 1 - SIHF 5G2,5qmm	013.00011	M1 - Stellantrieb Wasserablauf WAS	300112	F1 - Steuersicherung B6A	300120
Kabel 2 - SIHF 7G0,5qmm	013.00101	ST1 - Sicherheitsthermostat 237°C	300109	S1 - Hauptschalter 4-Takt	800406
Kabel 3,6 - SIHF 3X0,5qmm	013.00111	T1 - Thermostat 35-130°C	300116	H1 - Betriebslampe "grün" 230V	800201
Kabel 4 - SIHF 3G0,5qmm	013.00102	T2 - Temperaturfühler PT1000 Boden	100375	H2 - Heizlampe "gelb" 230V	800206
Kabel 5 - ölflex Classic 2X0,5qmm	013.00029	T3 - Temperaturfühler PT1000 Becken	100375	SH2 - Leuchttaster blau "Wasserzulauf"	300300
		K1 - Schütz 25A/230V mit RC-Glied	800300	SH3 - Leuchttaster gelb "WAS"	300304
				H4 - Warnleuchte "rot" EAO	82-5152.0213
		E1 - Elektronik Trockenlaufschutz TLS	100064		
		Y1 - Magnetventil "Wasserzulauf"	300114	R1-R3 - Heizkörper 400V/3x2700W	

Schaltplan Berner
Standgerät Nudelkocher
BHNKKTDH System 70
8,0 kW WAS

Änderung			
	a		
	b		
	c		
	d		

Berner-Kochsysteme GmbH&Co.KG
Sudetenstraße 5
D-87471 Durach
Tel.:+49(0)831/697247-0,Fax:-15
berner@induktion.de
www.induktion.de

Blatt	Datum	Name
1/2	15.10.14	Hänel

Schaltplan
BHN-70/22

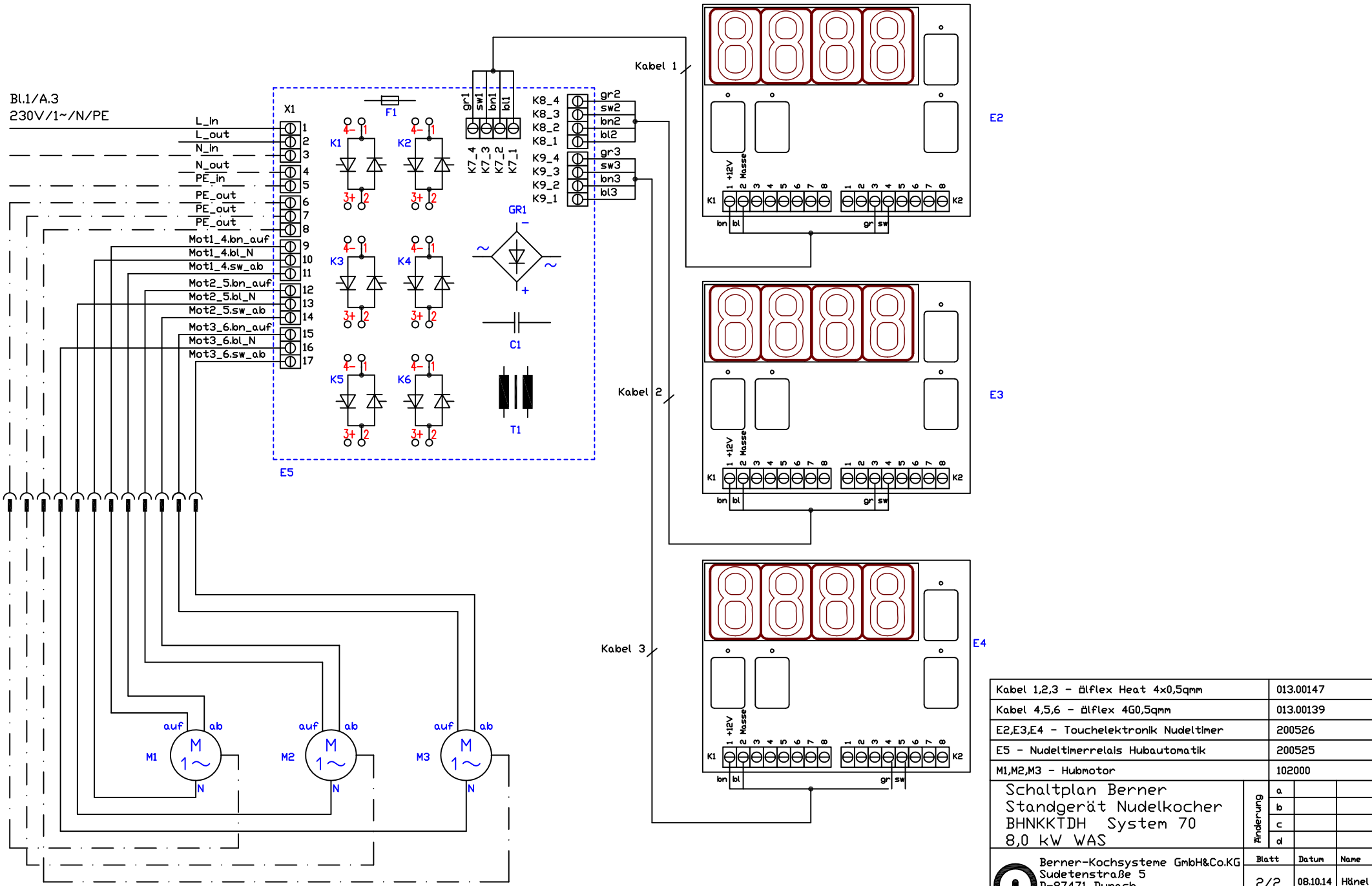

Kabel 1,2,3 - ölflex Heat 4x0,5qmm	013.00147
Kabel 4,5,6 - ölflex 4G0,5qmm	013.00139
E2,E3,E4 - Touchelektronik Nudeltimer	200526
E5 - Nudeltimerrelais Hubautomatik	200525
M1,M2,M3 - Hubmotor	102000

Schaltplan Berner
Standgerät Nudelkocher
BHNKKTDH System 70
8,0 kW WAS

Änderung		
a		
b		
c		
d		

Berner-Kochsysteme GmbH&Co.KG
Sudetenstraße 5
D-87471 Durach
Tel.:+49(0)831/697247-0,Fax:-15
berner@induktion.de
www.induktion.de

Blatt	Datum	Name
2/2	08.10.14	Hänel

Schaltplan
BHN-70/22