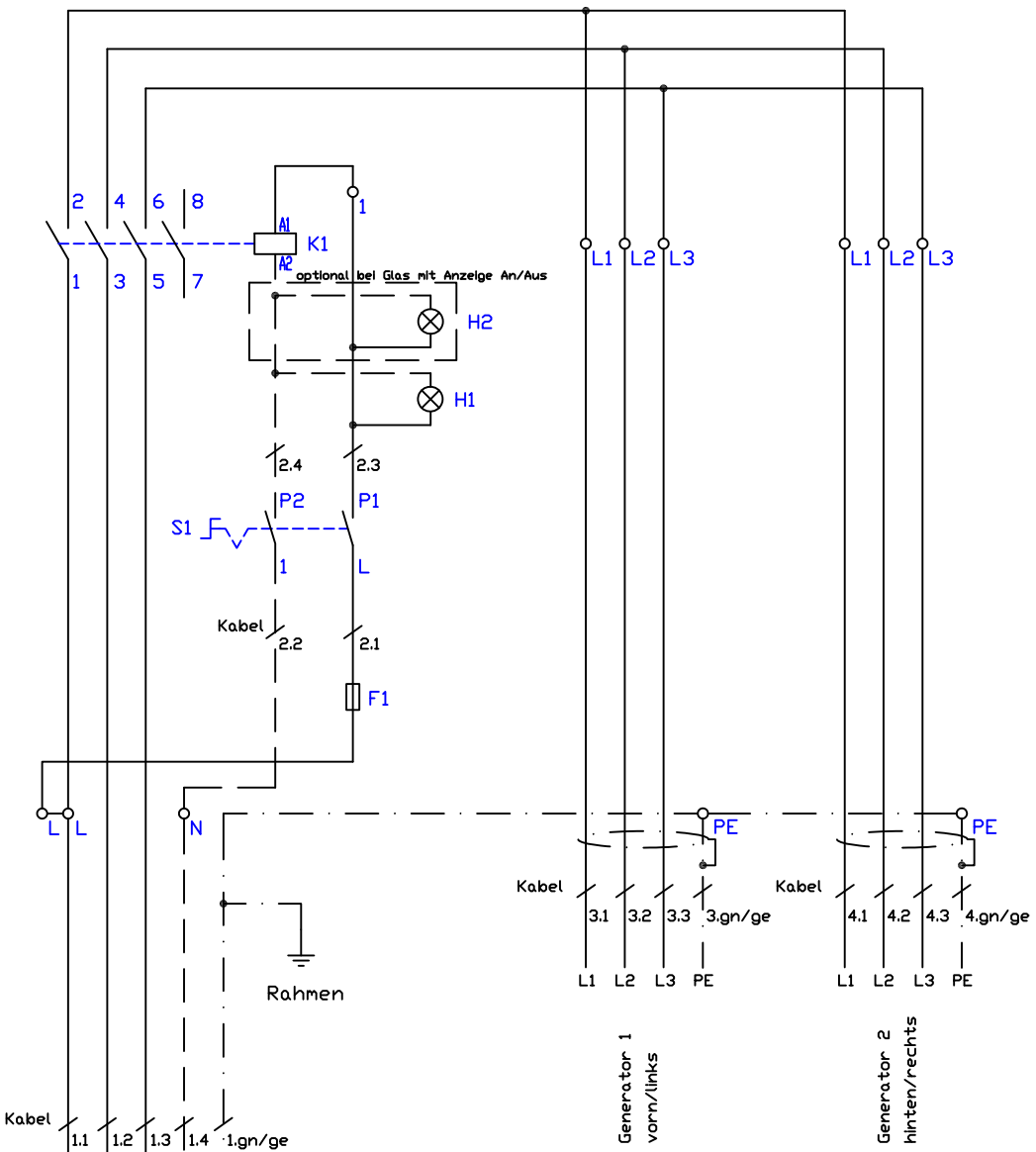

Kabel 1 - ölflex Classic 5G4qmm	013.00024
Kabel 2 - ölflex Classic 5G1,5qmm	013.00019
Kabel 3,4 - ölflex Classic 110CY 4G2,5qmm	013.00035
F1 - Sicherungsklemme/Sicherung T6,3A	301038/501264
K1 - Schütz 24A/230V	800336
S1 - Hauptschalter 2-polig	800405
H1 - Betriebslampe "grün" 230V	800201
H2 - Betriebslampe "rot" 230V(unter Glas)	800214

Induktionsherd
2-Induktion BIH2 14kW
BIPS; System 70
5F 4Hall-Standard I/□

Berner-Kochsysteme GmbH&Co.KG
Sudetenstraße 5
D-87471 Durach
Tel.:+49(0)831/697247-0,Fax:-15
berner@induktion.de
www.induktion.de

Änderung			
	a		
	b		
	c		
		Version:	3.0
Blatt		Datum	Name
1/2		04.03.20	Hänel

Schaltplan
70-2/58

Modul

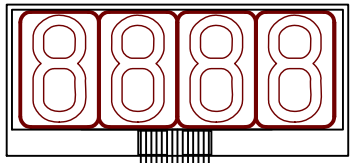

Jumpereinstellungen:
SW1.1: Geräte-Adresse
SW1.2: Kompatibilitätsmodus
SW1.3:
SW1.4: nicht verwendet
SW2.1: PT1000 2 On/Off
SW2.2: PT1000 3 On/Off
SW2.3: PT1000 4 On/Off
SW2.4: PT1000 5 On/Off

Hall-Standard IO

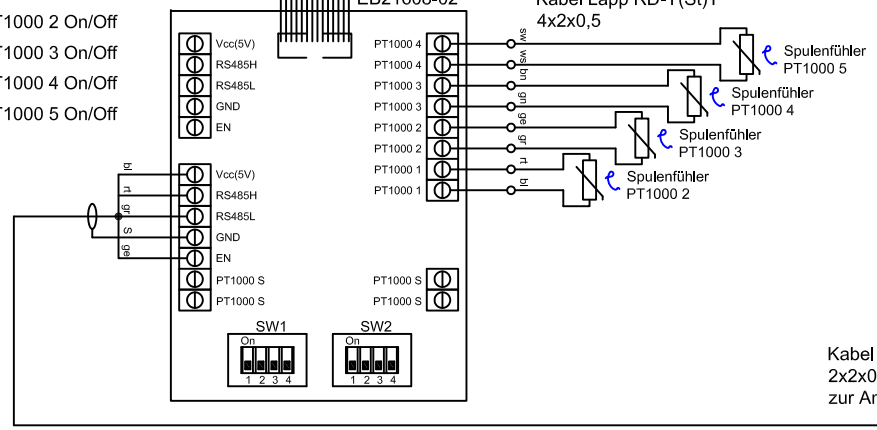

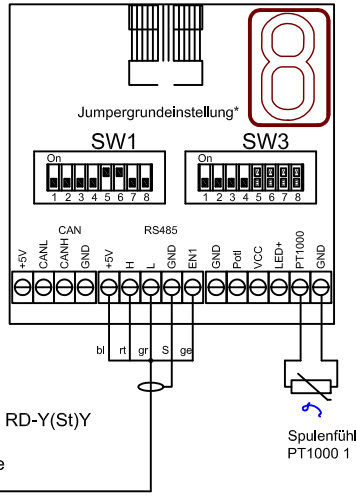

Jumpereinstellungen:

SW1: 4 u. 5 Leistungseinstellung

SW1: 6
Warmhaltefunktion = Ein [A]
Warmhaltefunktion = Aus [B]

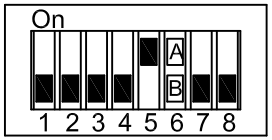

SW1

SW3: 1
Frequenz = ein (Einzelkochstelle) [A]
Pulse = aus (Mehrere Kochstellen) [B]

SW3: 3 u.4
Pfannenempfindlichkeit

SW3: 5,6,7 u. 8 Spulentypen
280x280F: 5,7,8 = Off, 6 = On
300x280F: 5,7 = Off, 6,8 = On
300x300F: 5,7 = Off, 6,8 = On
300x300S: 5 = Off, 6,7,8 = On
320x320S: 5 = Off, 6,7,8 = On

[A] = On [B] = Off

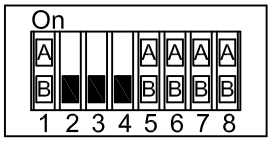

SW3

GSG

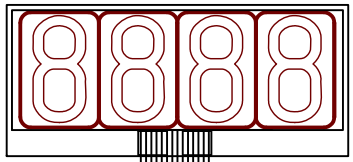

Jumpereinstellungen:
SW1.1: Geräte-Adresse
SW1.2: Kompatibilitätsmodus
SW1.3:
SW1.4: nicht verwendet
SW2.1: PT1000 2 On/Off
SW2.2: PT1000 3 On/Off
SW2.3: PT1000 4 On/Off
SW2.4: PT1000 5 On/Off

Hall-Standard IO

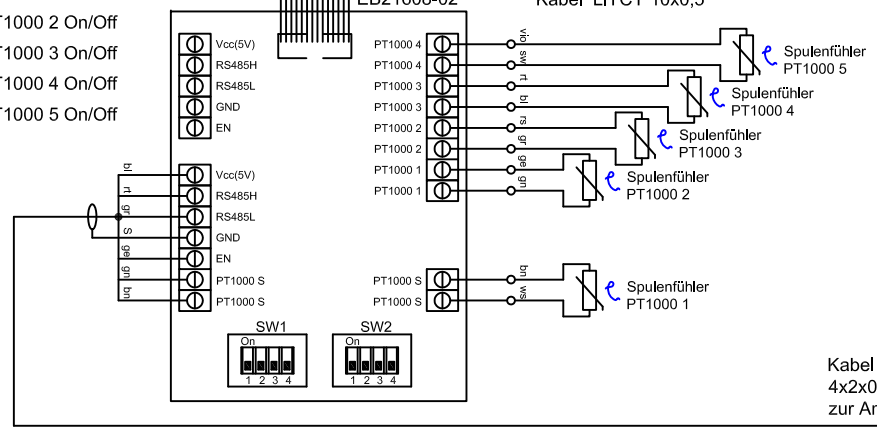

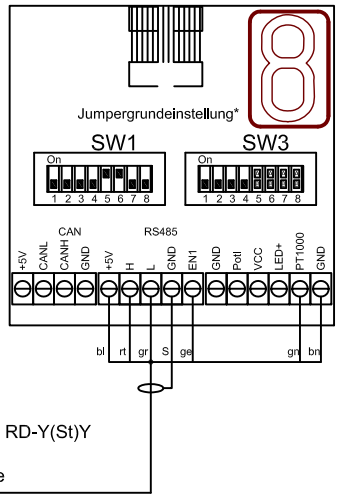

Spuleneinstellungen BIPS Generator 400V / 5kW; Vers. 4.xx 280x280F; 300x280F; 300x300F; 300x300S; 320x320S; 5F 4Hall-Standard IO	Änderung	a	
		b	
		c	
		d	
		Datum	Name
Berner Kochsysteme GmbH&Co.KG Sudetenstraße 5 D-87471 Durach Tel.:+49(0)831/697247-0,Fax: -15 berner@induktion.de www.induktion.de		08.02.19	Hänel