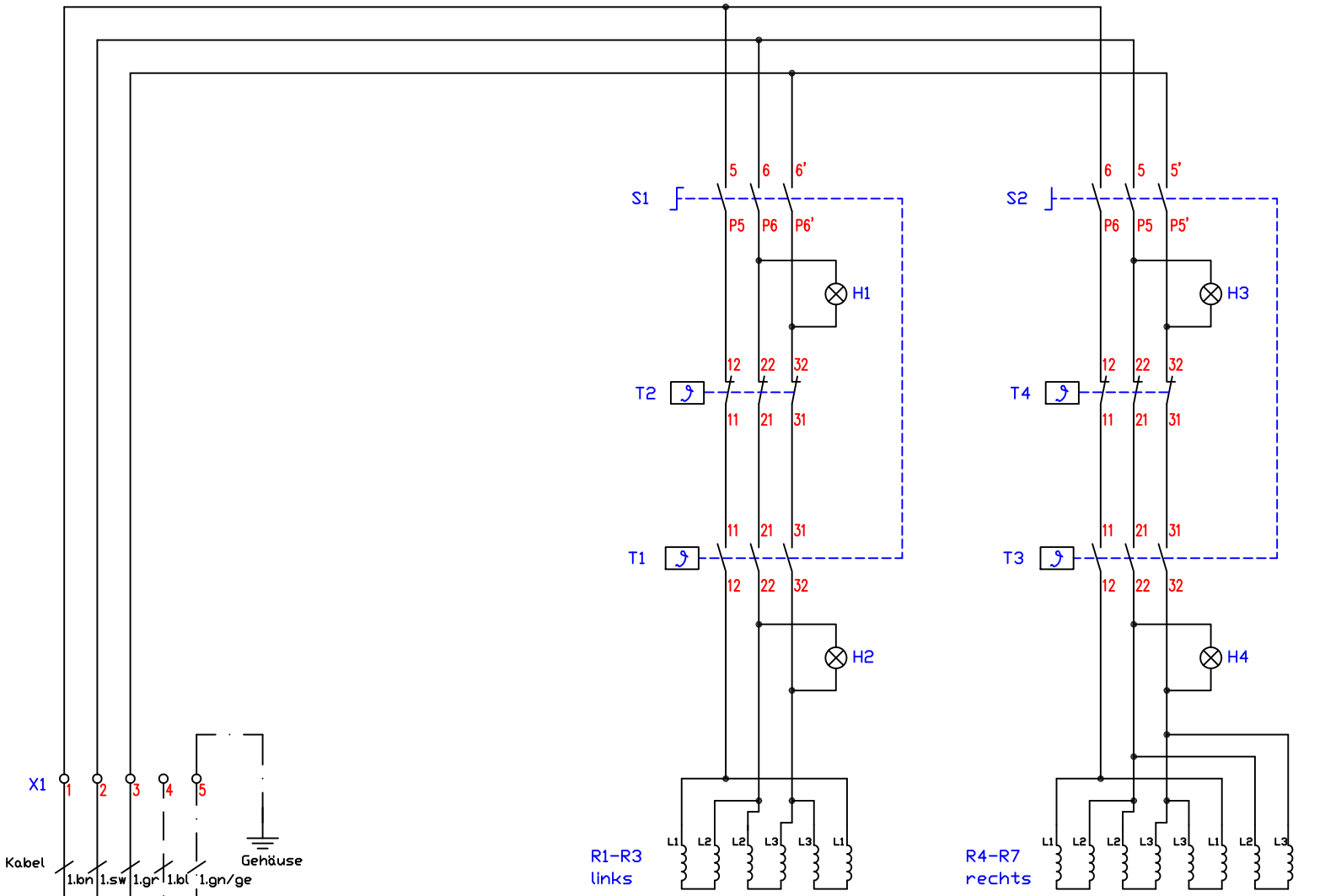

Anschluß CEE16A
400V/3~/N/PE

Kabel 1 - Siltek H05SS-K 5G2,5qmm/CEE16A	100087	S1,S2 - Vorschalter Thermostat	700104
		T1,T3 - Thermostat 64-310°C	700104
		T2,T4 - Sicherheitsthermostat 360°C	300100
		R3-R5 - Heizkörper 400V/1500W,430	502001
		R1,R2,R6,R7 - Heizkörper 400V/1500W,490	502015
		H1,H3 - Betrieb "Ein" grün 400V	800203
		H2,H4 - Heizlampe gelb 400V	800207

Auftischgerät Bratplatte
System 70
BGAD80, BGAD80H
10,5kW

Änderung			
	a	10.12.15	Hänel
	b	12.01.17	Hänel
	c		
	Version		1.2

Berner-Kochsysteme GmbH&Co.KG
Sudetenstraße 5
D-87471 Durach
Tel.:+49(0)831/697247-0,Fax:-15
berner@induktion.de
www.induktion.de

Blatt	Datum	Name
1/1	23.04.15	Hänel

Schaltplan
BG70-4/1