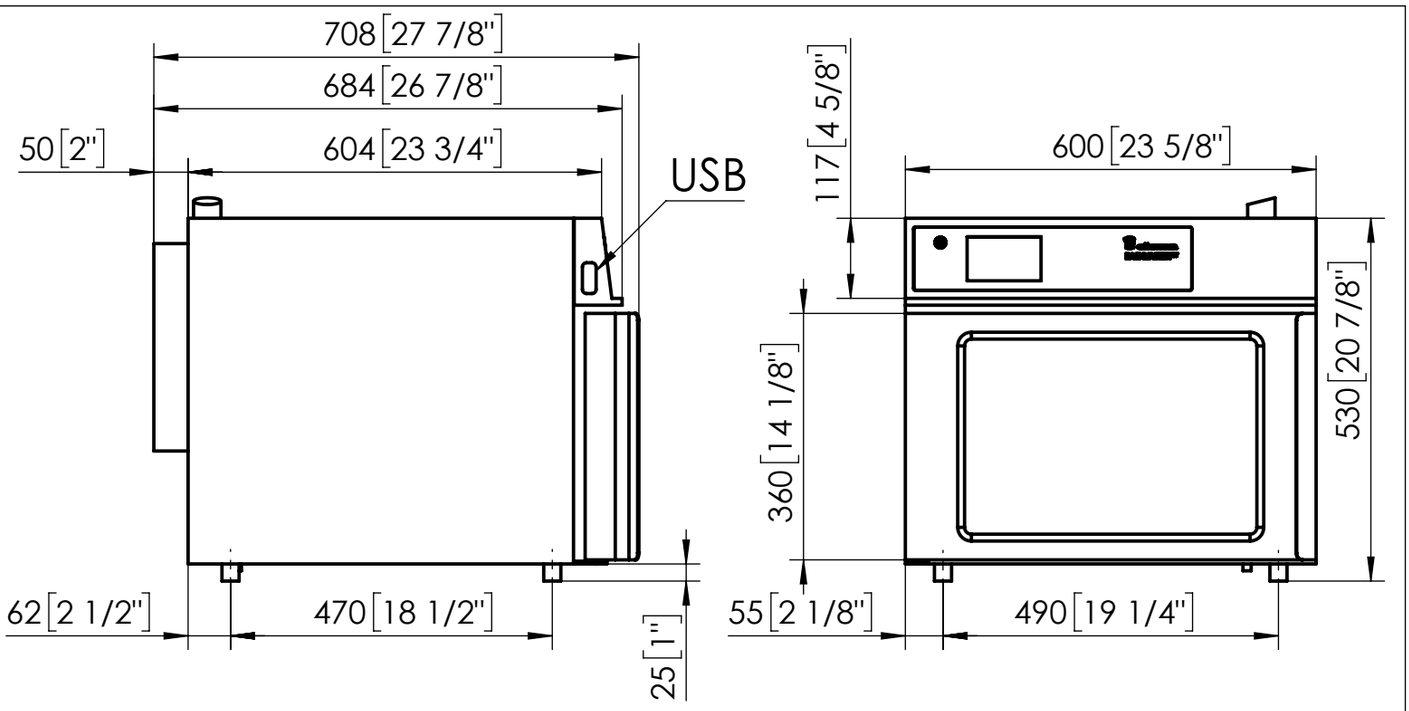

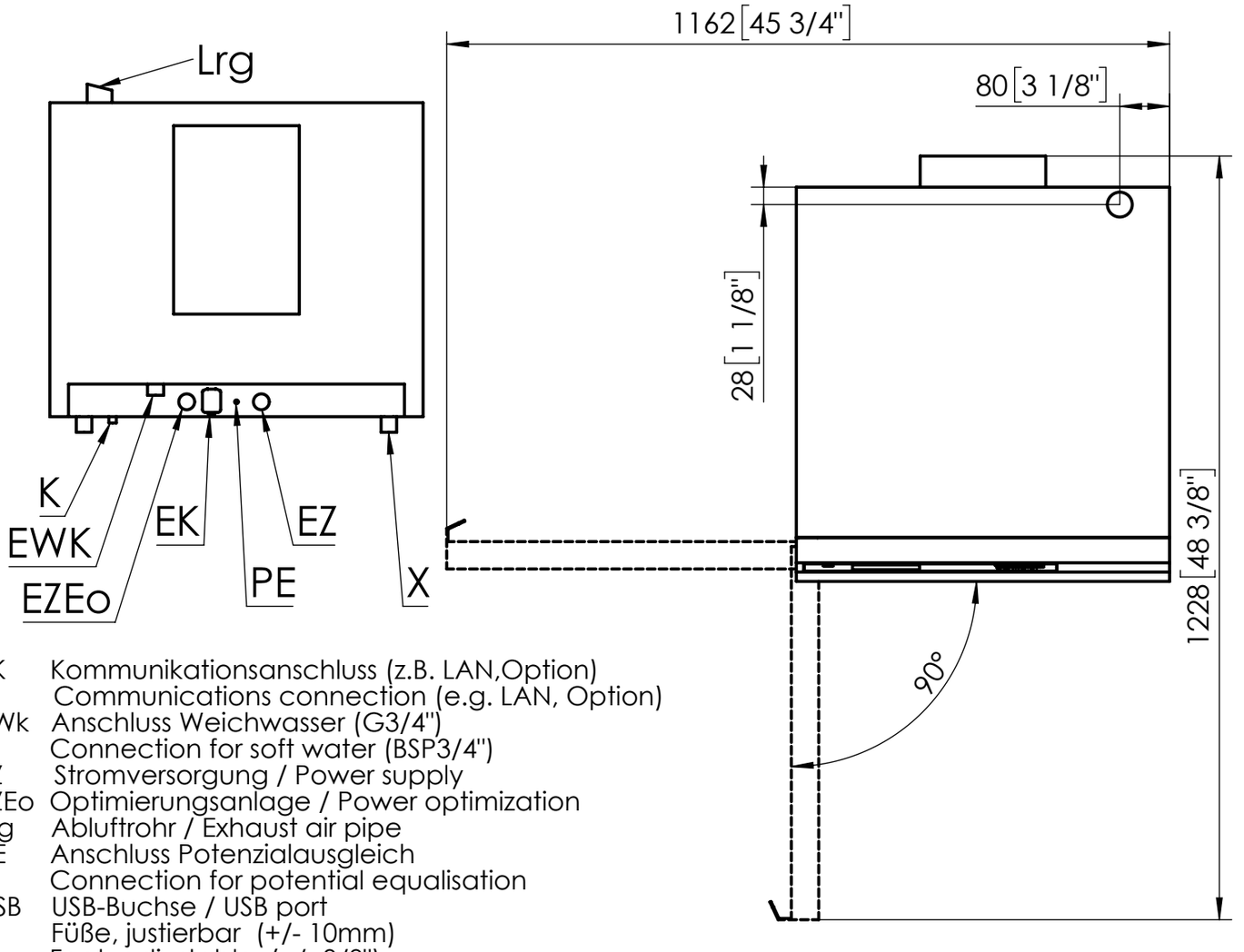

EK Kommunikationsanschluss (z.B. LAN,Option)
Communications connection (e.g. LAN, Option)
EWk Anschluss Weichwasser (G3/4")
Connection for soft water (BSP3/4")
EZ Stromversorgung / Power supply
EZEo Optimierungsanlage / Power optimization
Lrg Abluftrohr / Exhaust air pipe
PE Anschluss Potenzialausgleich
Connection for potential equalisation
USB USB-Buchse / USB port
X Füße, justierbar (+/- 10mm)
Feet, adjustable (+/- 3/8")
K Kondensatablauf
Connection for condensat pipe

EB30 MT LA EB30 MT LH	
eloma	EL2005392
12.08.2022 PGrosch Rev. 05	Maßskizze/drawing