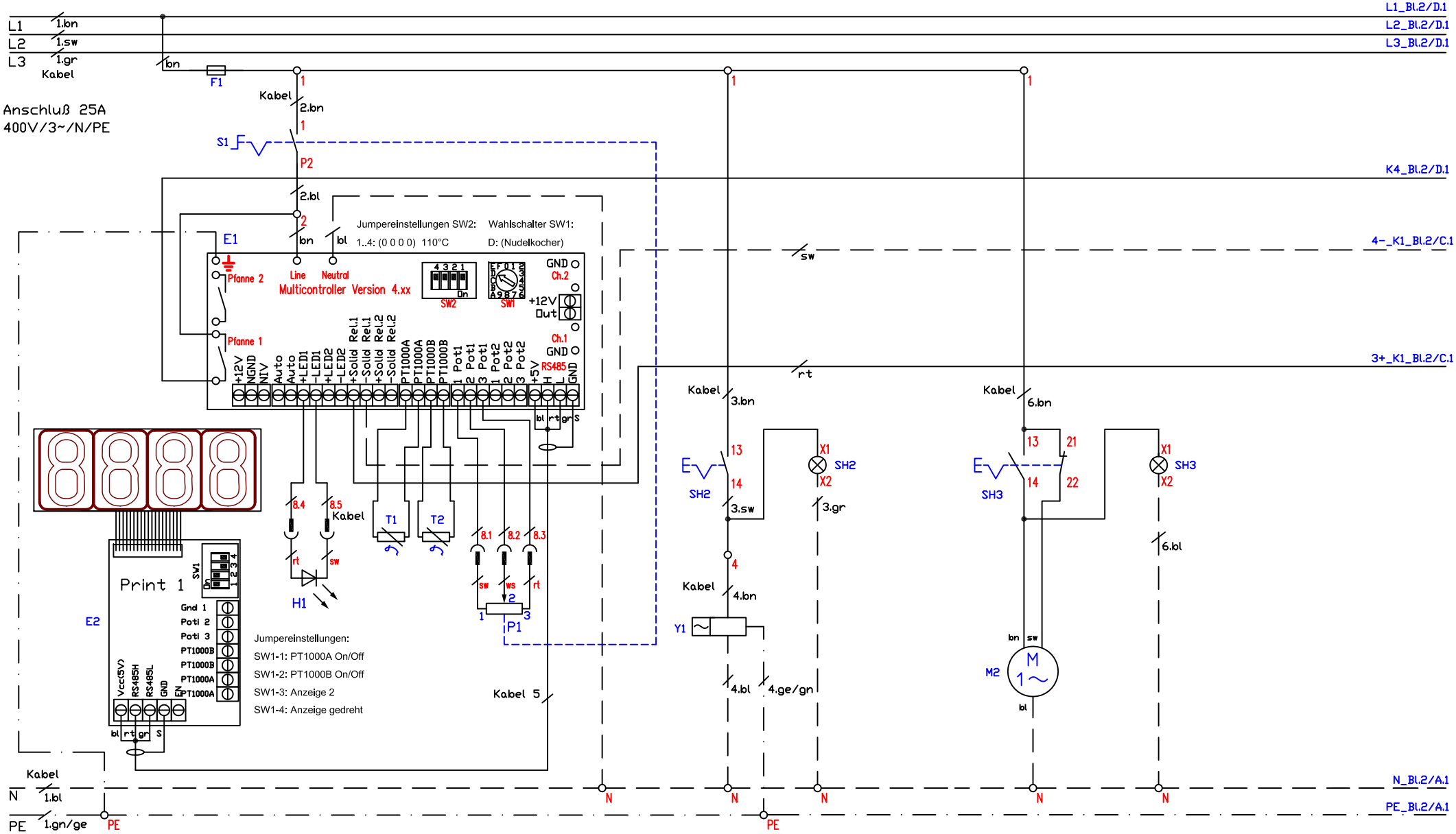

Kabel 1 - SIHF 5G4qmm	013.00012	M1 - Lüfter KK Solid State Relais	100300	F1 - Feinsicherung F6.3A/Sicherungsklemme	501278/301038
Kabel 2,4 - SIHF 3G0,5qmm	013.00102	T1 - Temperaturfühler PT1000 Becken	100377	S1,P1 - Potentiometer mit Vorschalter	LP1-100108
Kabel 3,6 - SIHF 3X0,5qmm	013.00111	T2 - Temperaturfühler PT1000 Boden	100377	ST1 - Sicherheitsthermostat 157°C	300093
Kabel 5 - RD-Y(St)Y 2x2x0,5	013.00042	T3 - Bimetallschalter	FAR-1006851		
		K1-K3 - Solid State Relais 40A/480V	800324	SH2 - Leuchttaster blau "Wasserzulauf"	300300
Kabel 8 - SIHF 7G0,5qmm	013.00101	K4 - Schütz 25A/230V/RC-Glied	800305/800323	SH3 - Leuchttaster gelb "WAS"	300304
		E1 - Multicontroller Vers. 4.xx	300129		
M2 - Stellantrieb Wasserablauf "WAS"	300112	E2 - Anzeige Vers. I	100318		
		Y1 - Magnetventil "Wasserzulauf"	300114	R1-R3 - Heizkörper 400V/3x4000W	

Schaltplan Berner
Standgerät Nudelkocher
BHNKKTDQE
12,0kW Controller Vers.4.xx

Änderung			
	a		
	b		
	c		
		Version	2.7

Berner-Kochsysteme GmbH&Co.KG
Sudetenstraße 5
D-87471 Durach
Tel.:+49(0)831/697247-0,Fax:-15
berner@induktion.de
www.induktion.de

Blatt	Datum	Name
1/2	18.01.17	Hänel

Schaltplan
BHN70-13/23

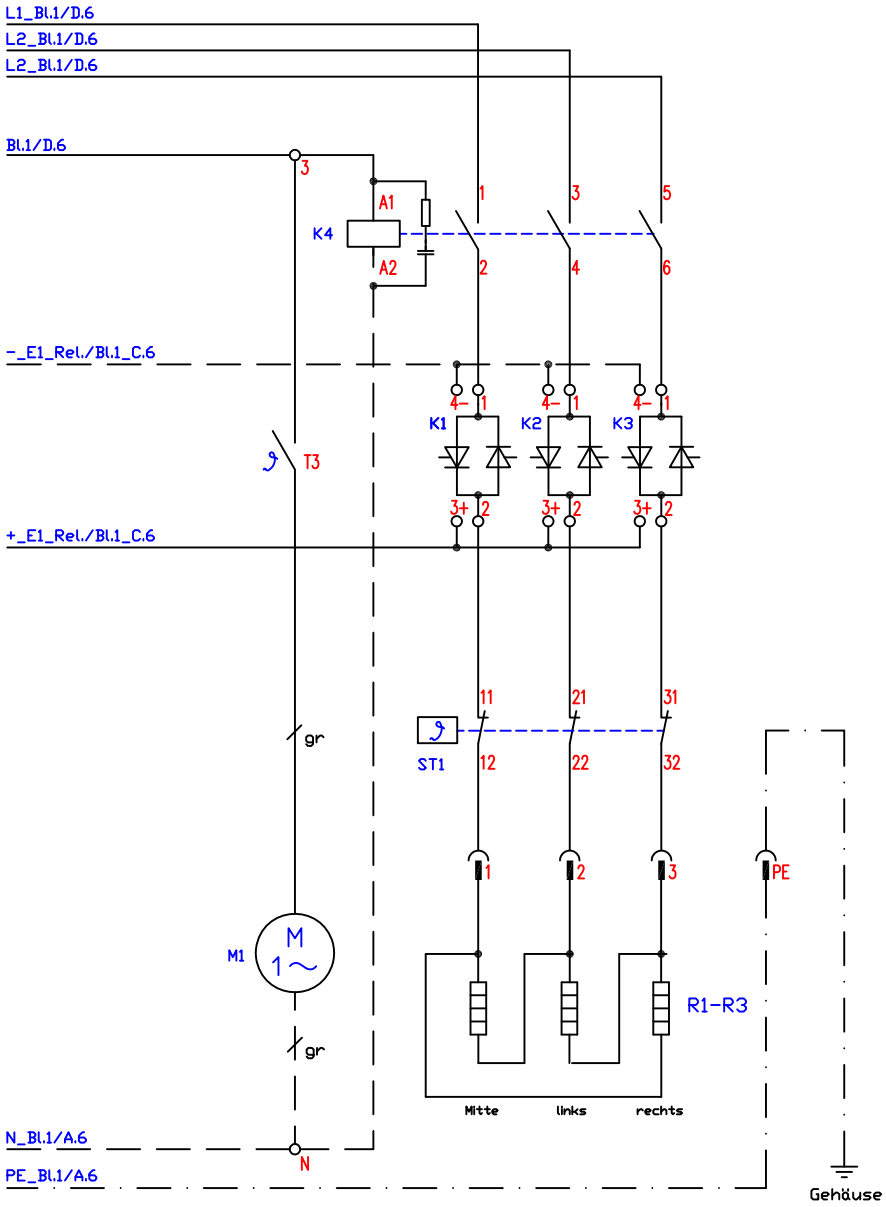

Kabel 1 - SIHF 5G4qmm	013.00012	M1 - Lüfter KK Solid State Relais	100300	F1 - Feinsicherung F6.3A/Sicherungsklemme	501278/301038
Kabel 2,4 - SIHF 3G0,5qmm	013.00102	T1 - Temperaturfühler PT1000 Becken	100377	S1,P1 - Potentiometer mit Vorschalter	LP1-100108
Kabel 3,6 - SIHF 3X0,5qmm	013.00111	T2 - Temperaturfühler PT1000 Boden	100377	ST1 - Sicherheitsthermostat 157°C	300093
Kabel 5 - RD-Y(St)Y 2x2x0,5	013.00042	T3 - Bimetallschalter	FAR-1006851		
		K1-K3 - Solid State Relais 40A/480V	800324	SH2 - Leuchttaster blau "Wasserzulauf"	300300
Kabel 8 - SIHF 7G0,5qmm	013.00101	K4 - Schütz 25A/230V/RC-Glied	800305/800323	SH3 - Leuchttaster gelb "WAS"	300304
		E1 - Multicontroller Vers. 4.xx	300129		
M2 - Stellantrieb Wasserablauf "WAS"	300112	E2 - Anzeige Vers. I	100318		
		Y1 - Magnetventil "Wasserzulauf"	300114	R1-R3 - Heizkörper 400V/3x4000W	

Schaltplan Berner
Standgerät Nudelkocher
BHNKKTDQE
12,0kW Controller Vers.4.xx

Änderung			
	a		
	b		
	c		
		Version	2.7

Berner-Kochsysteme GmbH&Co.KG
Sudetenstraße 5
D-87471 Durach
Tel.:+49(0)831/697247-0,Fax:-15
berner@induktion.de
www.induktion.de

Blatt	Datum	Name
2/2	18.01.17	Hänel

Schaltplan
BHN70-13/23