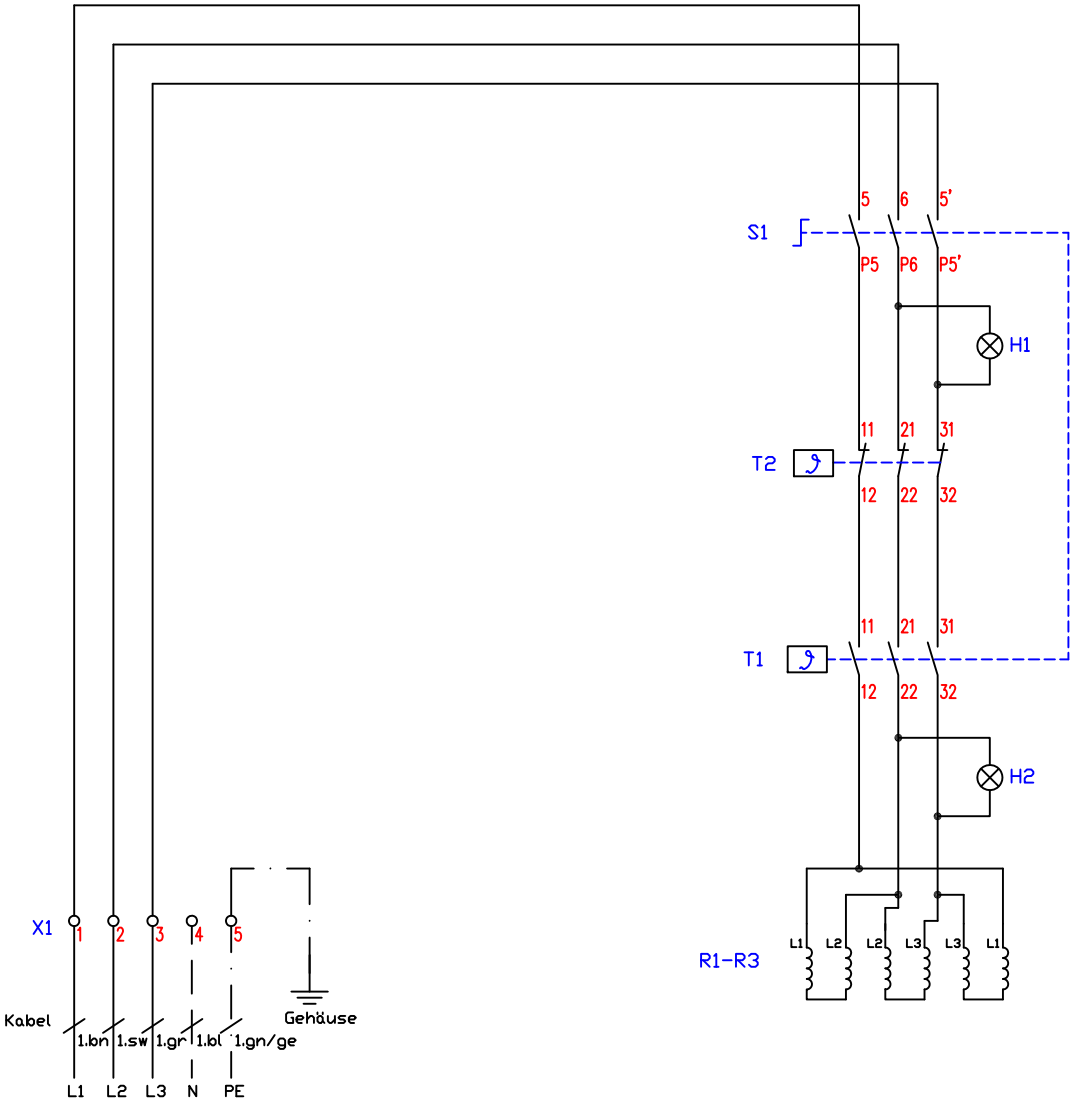

Anschluß CEE16A
400V/3~/N/PE

Kabel 1 - Siltek H05SS-K 5G2,5qmm/CEE16A	100087	S1 - Vorschalter Thermostat	500301
		T1 - Thermostat 60-300°C	500301
		T2 - Sicherheitsthermostat 360°C	300100
		R1,R3 - Heizkörper 400V/1500W,430	502001
		R2 - Heizkörper 400V/1500W,490	502015
		H1 - Betrieb 'Ein' grün 400V	800203
		H2 - Heizlampe gelb 400V	800207

Auftischgerät Bräter
System 70
BGAD40T
4,5kW

Änderung			
	a		
	b		
	c		
		Version:	1.2

Berner-Kochsysteme GmbH&Co.KG
Sudetenstraße 5
D-87471 Durach
Tel.:+49(0)831/697247-0,Fax:-15
berner@induktion.de
www.induktion.de

Blatt	Datum	Name
1/1	22.04.15	Hänel

Schaltplan
BB70-1/1