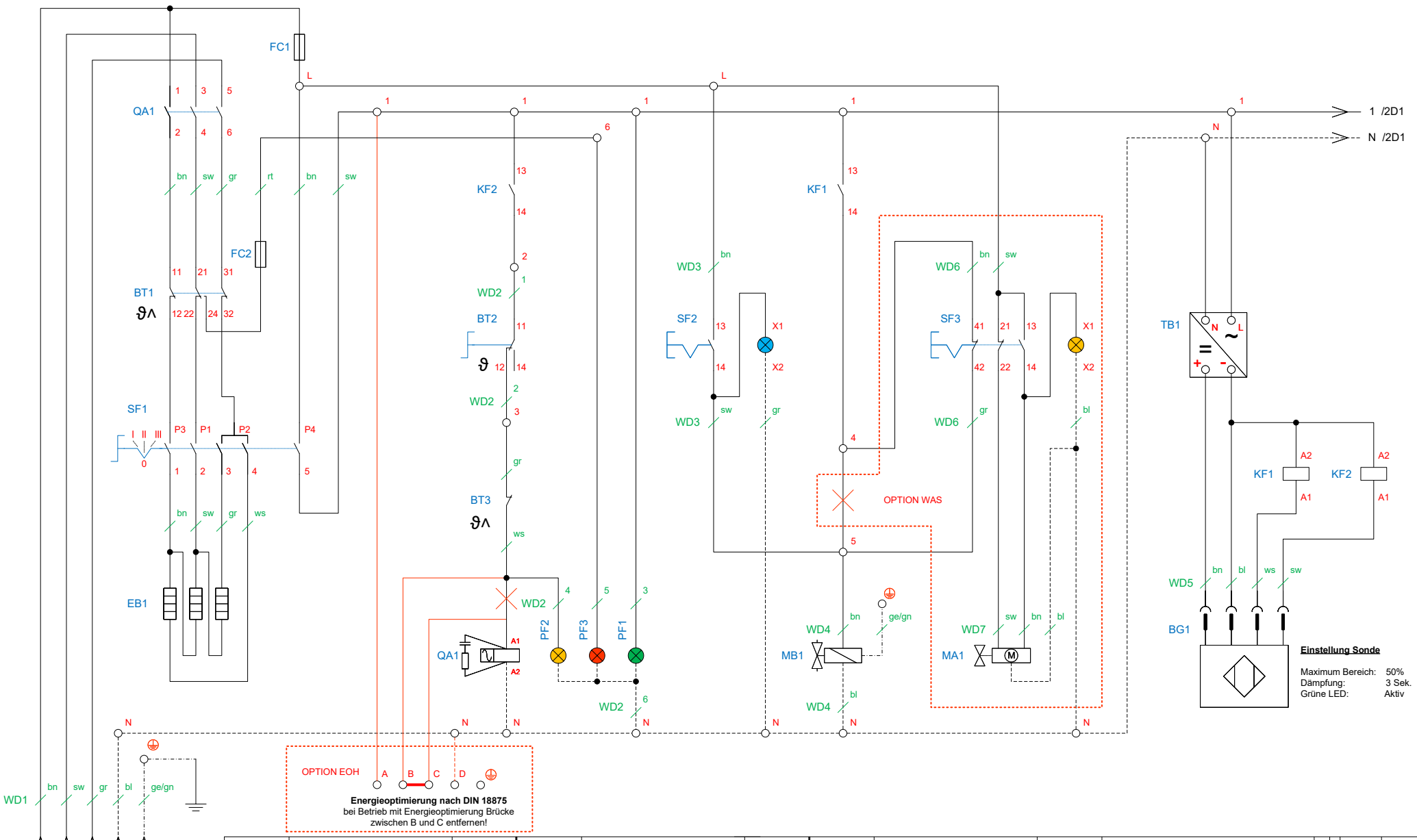

BG1	Niveausonde LBFS	300094	MA1 / WD7	Motorkugelhahn 230V	300112	SF3	Leuchtdruckschalter Wasserablauf	300304	
BT1	Sicherheitstemp. Begrenzer 237°C	300169	MB1	Magnetventil Wasserzulauf	300114	TB1	Schaltnetzteil 24VDC 2W	200537	
BT2	Thermostat 35-150°C	300390	PF1	Anzeigelampe grün 250V	800201	WD1	Ölflex Classic 110 5G2,5mm²	013.00023	
BT3	Temperaturschalter NC 180°C	100145	PF2	Anzeigelampe gelb 250V	800206	WD2	Ölflex Heat SiHF 7G0,5mm²	013.00101	
EB1	Rohrheizkörper 8kW 400V	------	PF3	Anzeigelampe rot 250V	800202	WD3	Ölflex Heat SiHF 3X0,5mm²	013.00111	
FC1	Feinsicherung 5x20mm T6,3A	501278	QA1	Leistungsschütz BF09 mit RC-Glied	800305	WD4	Ölflex Heat SiHF 3G0,5mm²	013.00102	
FC2	Feinsicherung 5x20mm T1A	501263	SF1	Viertaktschalter 0-I-II-III 25/400~	800406	WD5	Kabel mit Stecker für Niveausonde	300095	
KF1, -2	Relaismodul 24VDC 1S Klemsan	800371	SF2	Leuchtdruckschalter Wasserzulauf	300300	WD6	Ölflex Heat SiHF 4X0,5mm²	013.00147	

Einbau Kochnudelkocher
BKEA2/3
400V, 3~/N/PE, 8kW

Änderung			
	a	13.11.25	Stolle
	b	23.02.26	Stolle
	c		

Berner-Kochsysteme GmbH & Co. KG
Sudetenstraße 5
D-87471 Durach
Tel: +49(0)831/697247-0 Fax: -15
Email: berner@induktion.de
www.Induktion.de

	Datum	Name
1/2	02.04.24	Stolle

Schaltplan

OPTION Korbhebeautomatik

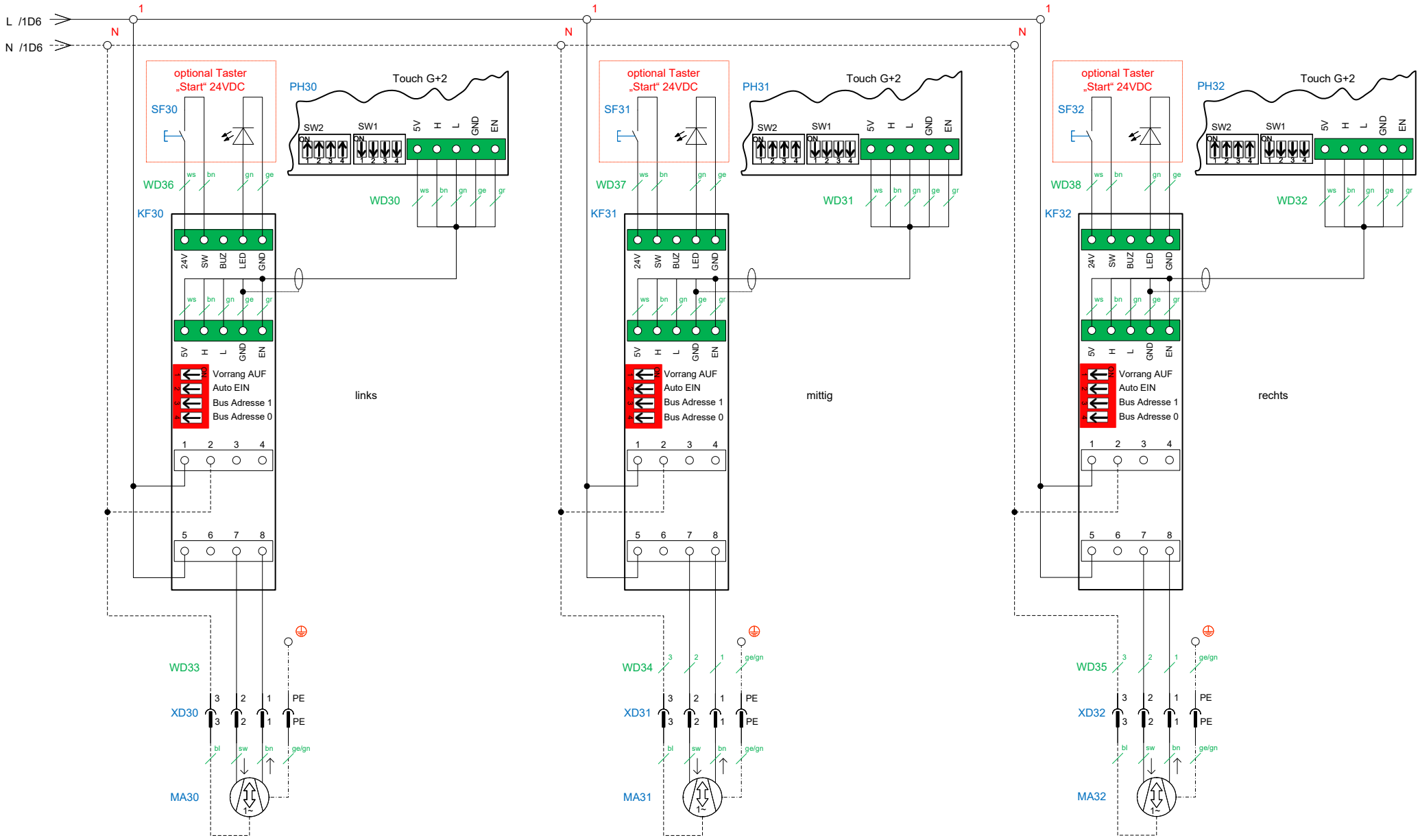

KF30 - 32	Hubsteuerung 2.0	200551	WD30 - 32	Kabel UNITRONIC LiYCY 5X0,5mm²	013.00257	Einbau Kochnudelkocher BKEA2/3 400V, 3~/N/PE, 8kW	Änderung	a	13.11.25	Stolle
MA30 - 32	Hubmotor 200mm, 230VAC	102000	WD33 - 35	Kabel Ölflex Classic 110 4G0,5mm²	013.00139			b	23.02.26	Stolle
PH30 - 32	Touchbedienung G+2	300355						c		
									Datum	Name
XD30 - 32	Steckerset für Hubmotor	501277					2/2		02.04.24	Stolle
SF30 - 32	OPTIONAL Leuchtdrucktaster 24VDC	800435	WD36 - 38	Ölflex Heat SiHF 3X0,5mm²	013.00111	Schaltplan				

Berner-Kochsysteme GmbH & Co. KG
Sudetenstraße 5
D-87471 Durach
Tel: +49(0)831/697247-0 Fax: -15
Email: berner@induktion.de
www.Induktion.de