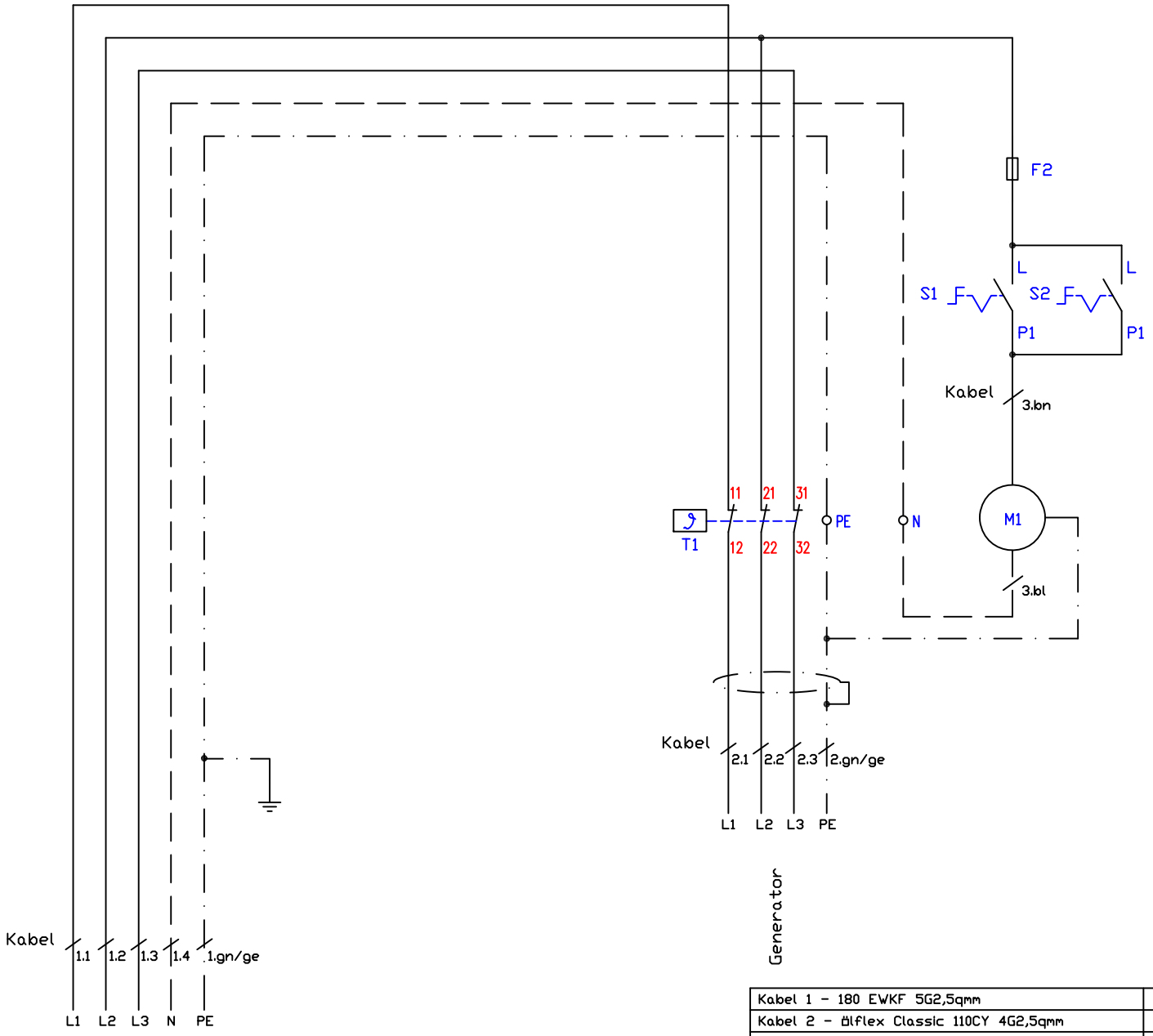

Festanschluß 16A
oder CEE16A-Stecker
400V/3~/N/PE

Kabel 1 - 180 EWKF 5G2,5qmm	013.00007
Kabel 2 - ölflex Classic 110CY 4G2,5qmm	013.00035
Kabel 3 - ölflex Classic 3G1qmm	013.00016
S1,S2 - Vorschalter Potentiometer	LP1-100108
F2 - Feinsicherung T1A/Sicherungshalter	501263/501260
M1 - Zusatzlüfter 230V	100303
T1 - Sicherheitsthermostat 360°C	300100

Auftischgerät
System 70
Induktionsbratplatte
BGAD60I,-80I BIPDS 10,0kW

Änderung			
	a		
	b		
	c		
		Version	3.0

Berner-Kochsysteme GmbH&Co.KG
Sudetenstraße 5
D-87471 Durach
Tel.:+49(0)831/697247-0,Fax:-15
berner@induktion.de
www.induktion.de

Blatt	Datum	Name
1/2	03.02.26	HR

Schaltplan
BGI-1/23

Jumpereinstellungen:

SW1:
C=Spule 260x460/220µH

SW1

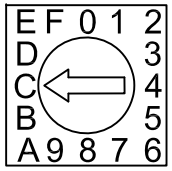

SW2: 1
2-Kanalbetrieb A
1-Kanalbetrieb B

SW2: 2
CAN ID/Frequenz C
CAN ID/Frequenz (f=-70Hz) D

SW2: 3
Leistung Stufe 1 E
Leistung Stufe 2 F

SW2: 4
Energiemanagement Aus G
Energiemanagement Ein H

SW2

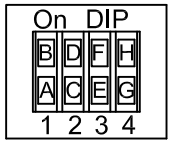

SW3: 1
Empfindlichkeit TE=Normal A
Empfindlichkeit TE=Fein B

SW3: 2
Master-Poti-Funktion Aus C
Master-Poti-Funktion Ein D

SW3: 3
Warmhaltefunktion Kanal 1 Aus E
Warmhaltefunktion Kanal 1 Ein F

SW3: 4
Warmhaltefunktion Kanal 2 Aus G
Warmhaltefunktion Kanal 2 Ein H

SW3

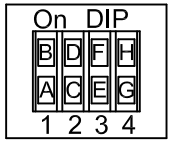

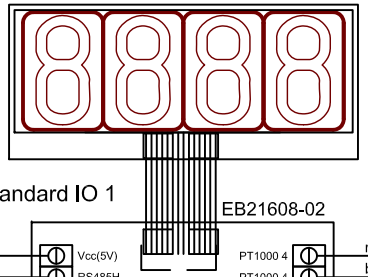

Hall-Standard IO 1 EB21608-02

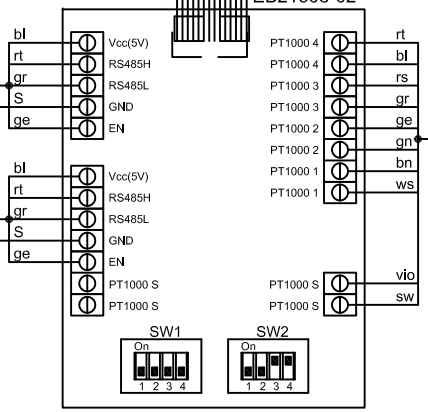

Kabel CY2x2x0,5

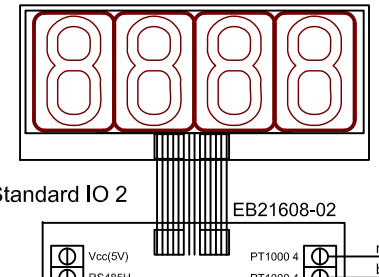

Hall-Standard IO 2 EB21608-02

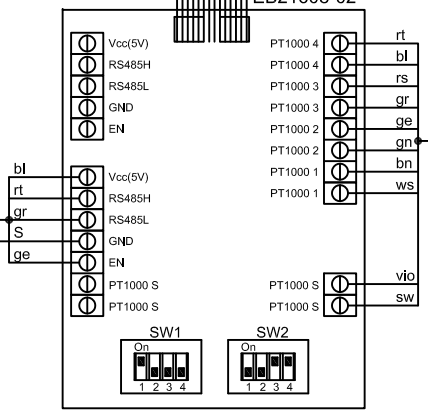

Jumpereinstellungen:
SW1.1: Geräte-Adresse
SW1.2: Kompatibilitätsmodus
SW1.3: nicht verwendet
SW1.4: nicht verwendet

SW2.1: PT1000 1 On/Off
SW2.2: PT1000 2 On/Off
SW2.3: PT1000 3 On/Off
SW2.4: PT1000 4 On/Off

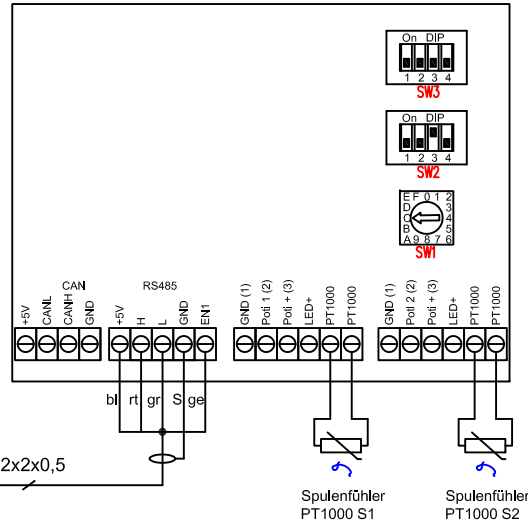

Kabel CY2x2x0,5

Spulenfühler PT1000 S1

Spulenfühler PT1000 S2

Kanal 1

Kanal 2

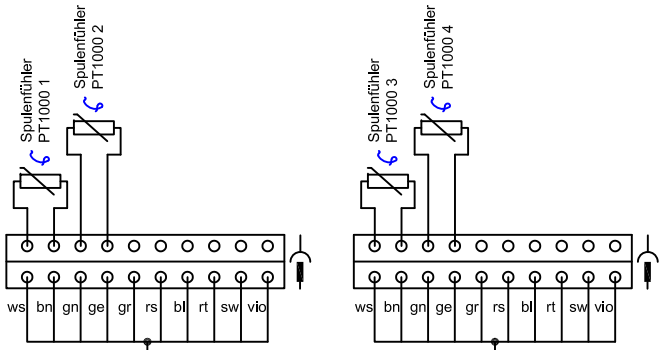

Kabel 10x0,5

Kabel 10x0,5

Spuleneinstellungen BIPDS-M Generator 3x400V / 10,0kW Mach4 6F	Änderung	a	
		b	
		c	
		d	Version: 1.4

Berner Kochsysteme GmbH&Co.KG
Sudetenstraße 5
D-87471 Durach
Tel.:+49(0)831/697247-0,Fax: -15
berner@induktion.de
www.induktion.de

Blatt	Datum	Name
1/1	18.07.23	HR

BIPDS_M_10kW_6F
6F_BGI