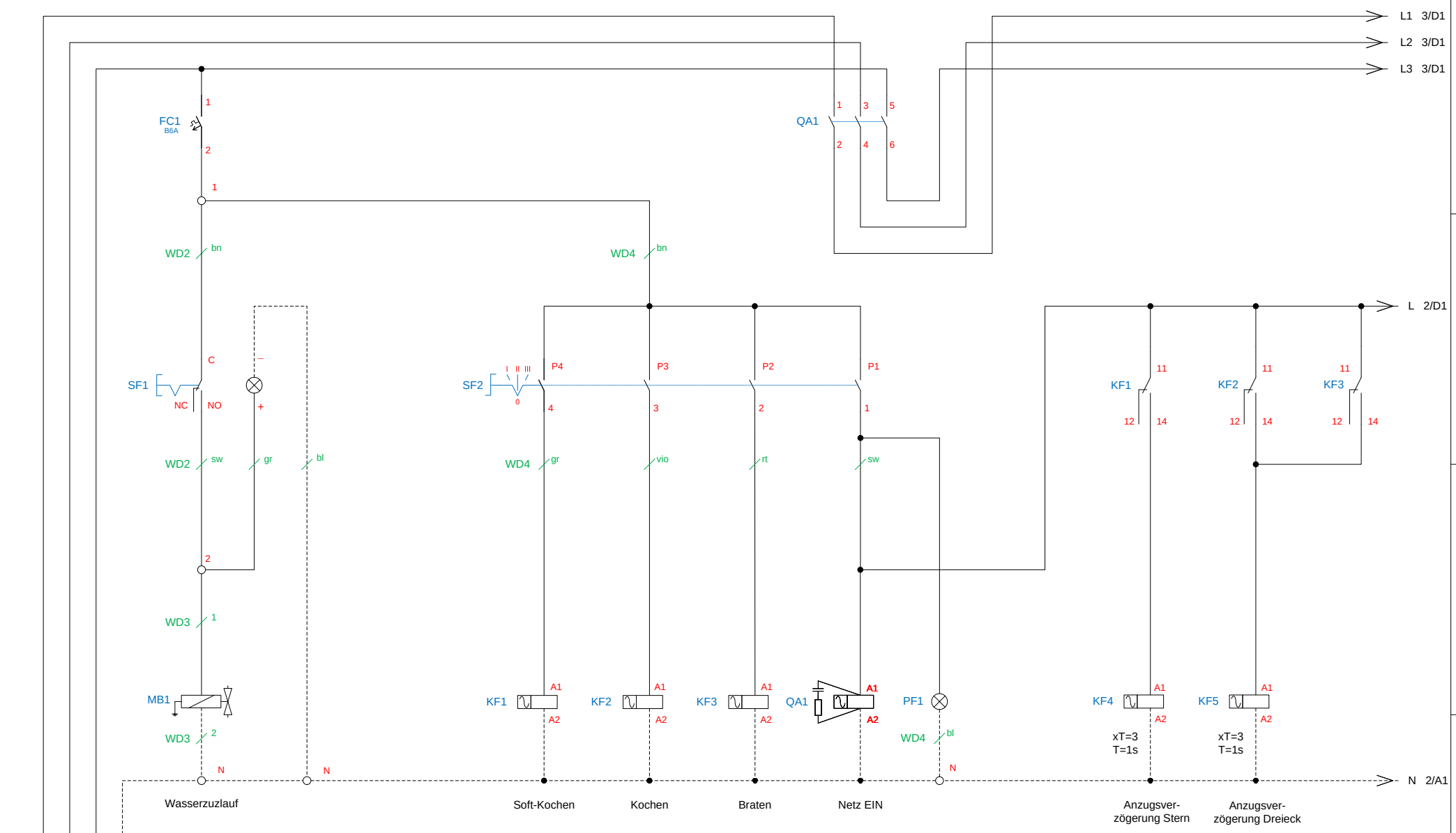

FC1	Leitungsschutzschalter B6A	300120	SF1	Leuchtdruckschalter Wasserzulauf klein	800425-RAST
KF1, 2, -3	Industrierelais 230V auf Sockel 4W	400440	SF2	Umschalter	800435
KF4, -5	Zeitrelais anzugverzögert	300332			
MB1	Magnetventil ¾" / ½"	300114	WD1	Kabel Ölflex Classic 110 5G6mm²	013.00025
PF1	Betriebslampe grün 250VAC	800201	WD2	Glasseide 0,75mm² in Schutzschlauch	- - - - - -
QA1	Leistungsschütz BF18	800306	WD3	Kabel Ölflex Classic 110 3G0,75mm²	013.00312
QA1	RC-Glied BFX279240	800323	WD4	Glasseide 0,75mm² in Schutzschlauch	- - - - - -

Multispeed Brat- und Kochgerät GN 3/1
BGHDM110, RED110, EOH
400V, 3~/N/PE, 17,2kW

Änderung			
	a	26.04.22	Stolle
	b	24.10.24	Stolle
	c		

Blatt	Datum	Name
1/4	14.04.21	Stolle

Berner-Kochsysteme GmbH & Co. KG
Sudetenstraße 5
D-87471 Durach
Tel: +49(0)831/697247-0 Fax: -15
Email: berner@induktion.de
www.Induktion.de

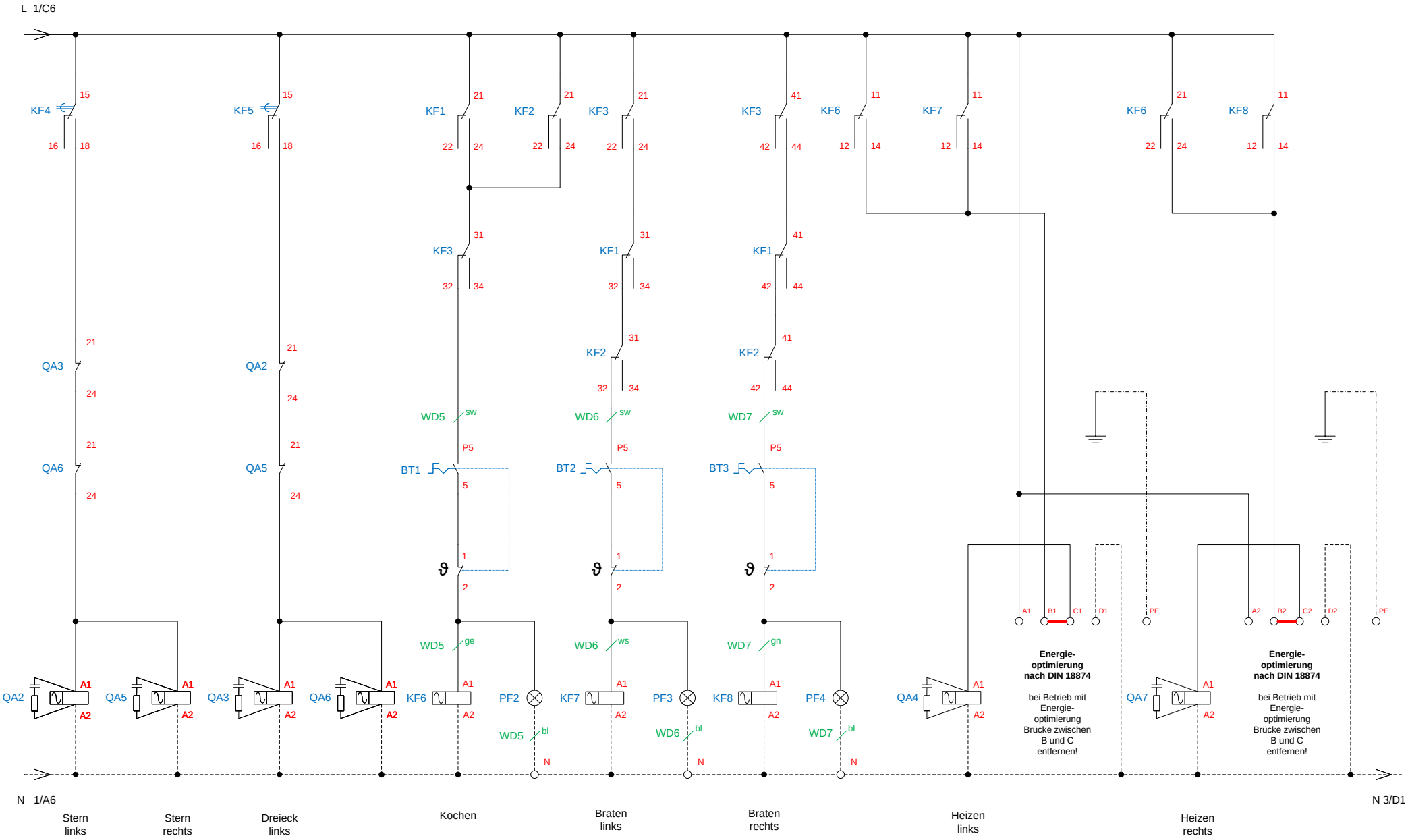

BT1	Thermostat 150°C mit Vorsatzschalter	300436	WD5, -6, -7	Glasseide 0,75mm² in Schutzschlauch	- - - - - -
BT2, BT3	Thermostat 320°C mit Vorsatzschaltler	300325			
KF5, -6	Zeitrelais anzugverzögert	300332			
KF7, -8, -9	Industrierelais 230V auf Sockel 2W	800313			
QA2 – QA7	Leistungsschütz BF0901A230	800375			
QA2 – QA7	RC-Glied BFX279240	800323			
PF2, -3, -4	Heizlampe gelb 250VAC	800206			

Multispeed Brat- und Kochgerät GN 3/1
BGHDM110, RED110, EOH
400V, 3~/N/PE, 17,2kW

Berner-Kochsysteme GmbH & Co. KG
Sudetenstraße 5
D-87471 Durach
Tel: +49(0)831/697247-0 Fax: -15
Email: berner@induktion.de
www.Induktion.de

Änderung			
	a	26.04.22	Stolle
	b	24.10.24	Stolle
	c		

Blatt	Datum	Name
2/4	14.04.21	Stolle

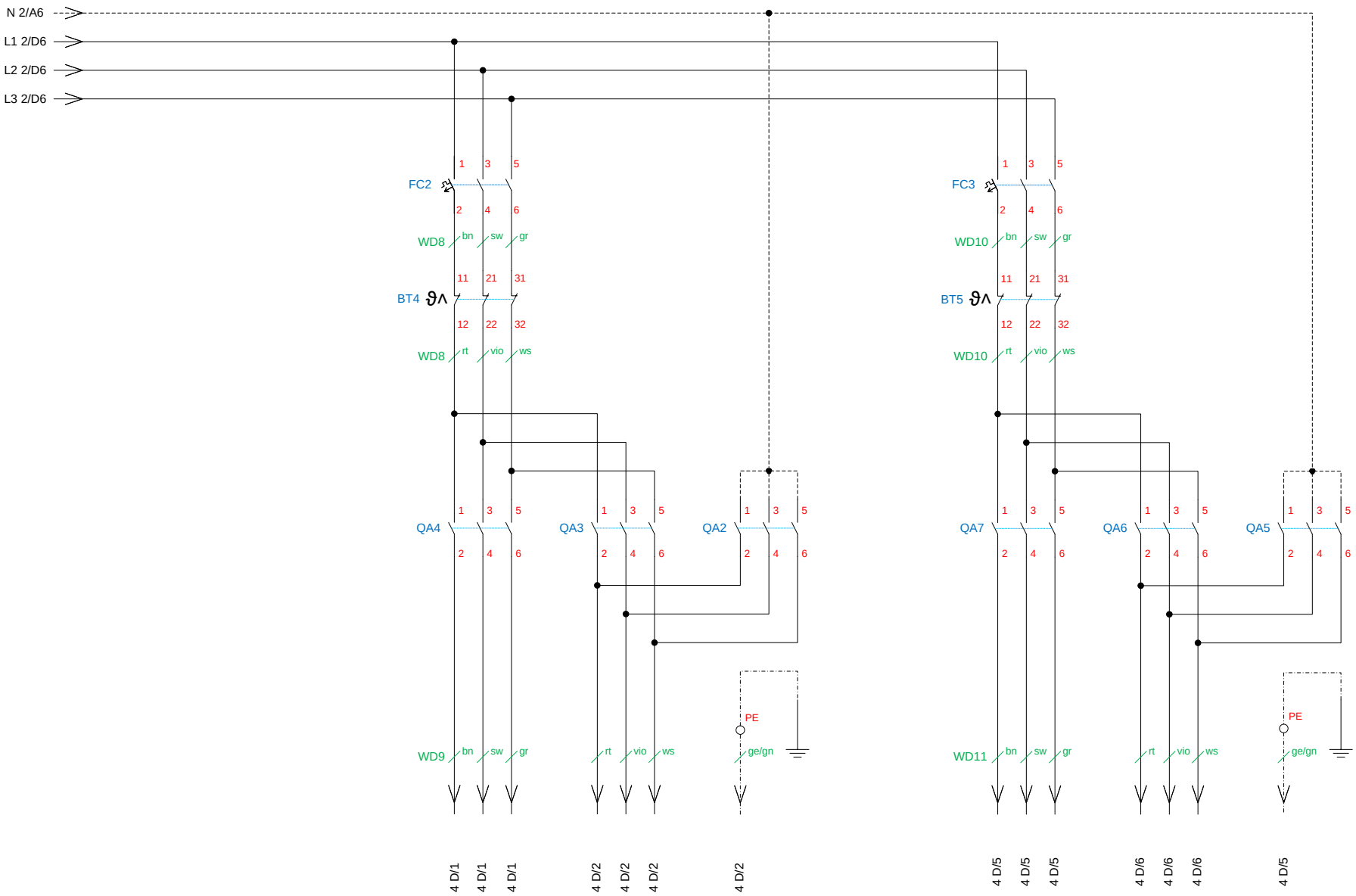

BT4, -5	Sicherheitstemperaturbegrenzer 360°C	300100	WD8 – WD11	Glasseide 2,5mm² in Schutzschlauch	- - - - - -
FC2, -3	Leitungsschutzschalter B16A 3-polig	300126			

Multispeed Brat- und Kochgerät GN 3/1
BGHDM110, RED110, EOH
400V, 3~/N/PE, 17,2kW

Änderung			
	a	24.04.22	Stolle
	b	24.10.24	Stolle
	c		

Berner-Kochsysteme GmbH & Co. KG
Sudetenstraße 5
D-87471 Durach
Tel: +49(0)831/697247-0 Fax: -15
Email: berner@induktion.de
www.Induktion.de

Blatt	Datum	Name
3/4	14.04.21	Stolle

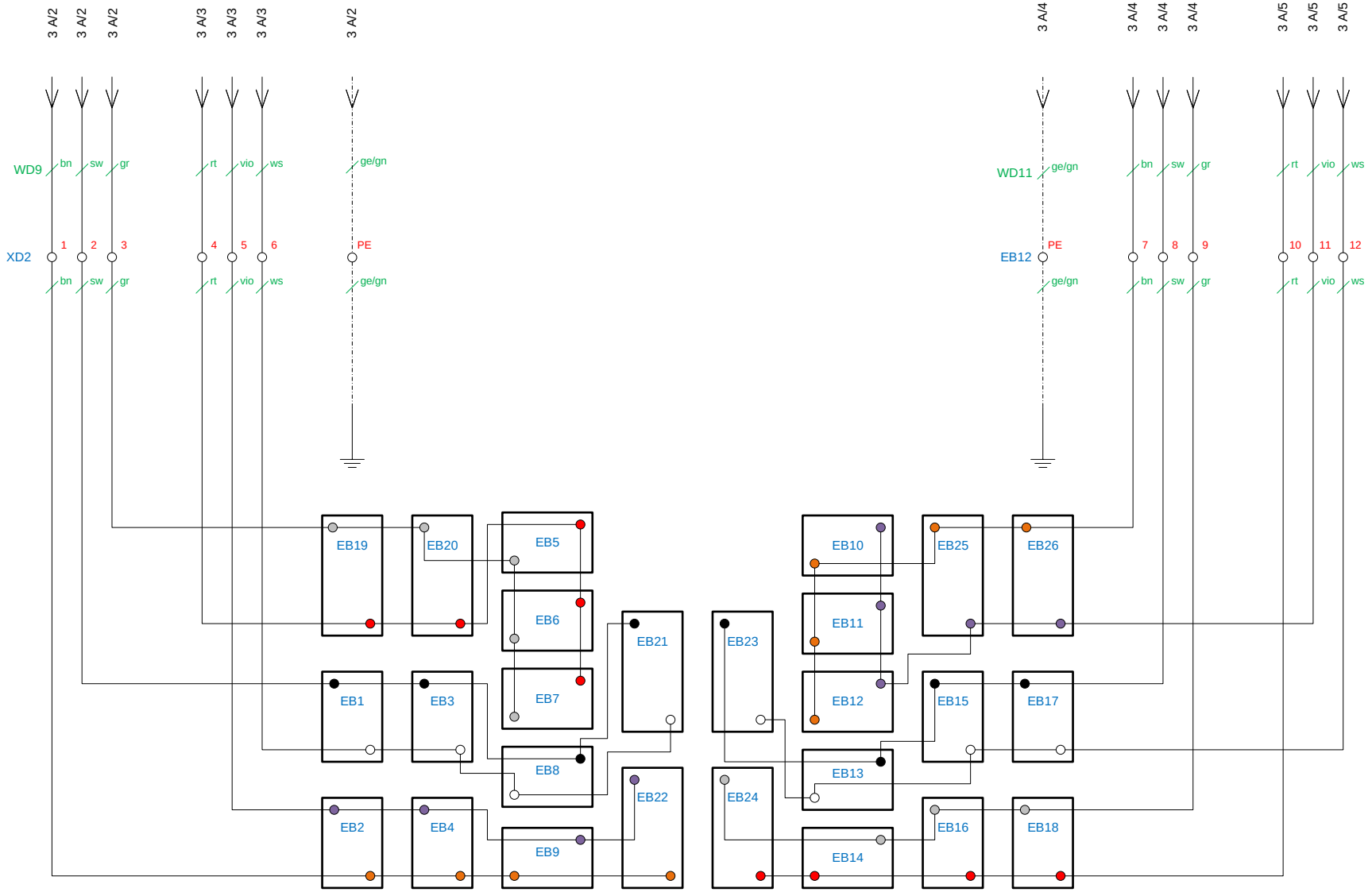

BT4	Sicherheitstemperaturbegrenzer 360°C	300100	WD9, WD11	Glasseide 2,5mm² in Schutzschlauch	- - - - - -
EB1 – EB18	Heizelement 100x150mm, 600W, 400V	500340			
EB19 – EB26	Heizelement 100x200mm, 800W, 400V	500342			
			XD2	Klemmleiste Gerät	

Multispeed Brat- und Kochgerät GN 3/1
BGHDM110, RED110, EOH
400V, 3~/N/PE, 17,2kW

Änderung			
	a	24.04.22	Stolle
	b	24.10.24	Stolle
	c		

Berner-Kochsysteme GmbH & Co. KG
Sudetenstraße 5
D-87471 Durach
Tel: +49(0)831/697247-0 Fax: -15
Email: berner@induktion.de
www.Induktion.de

Blatt	Datum	Name
4/4	14.04.21	Stolle