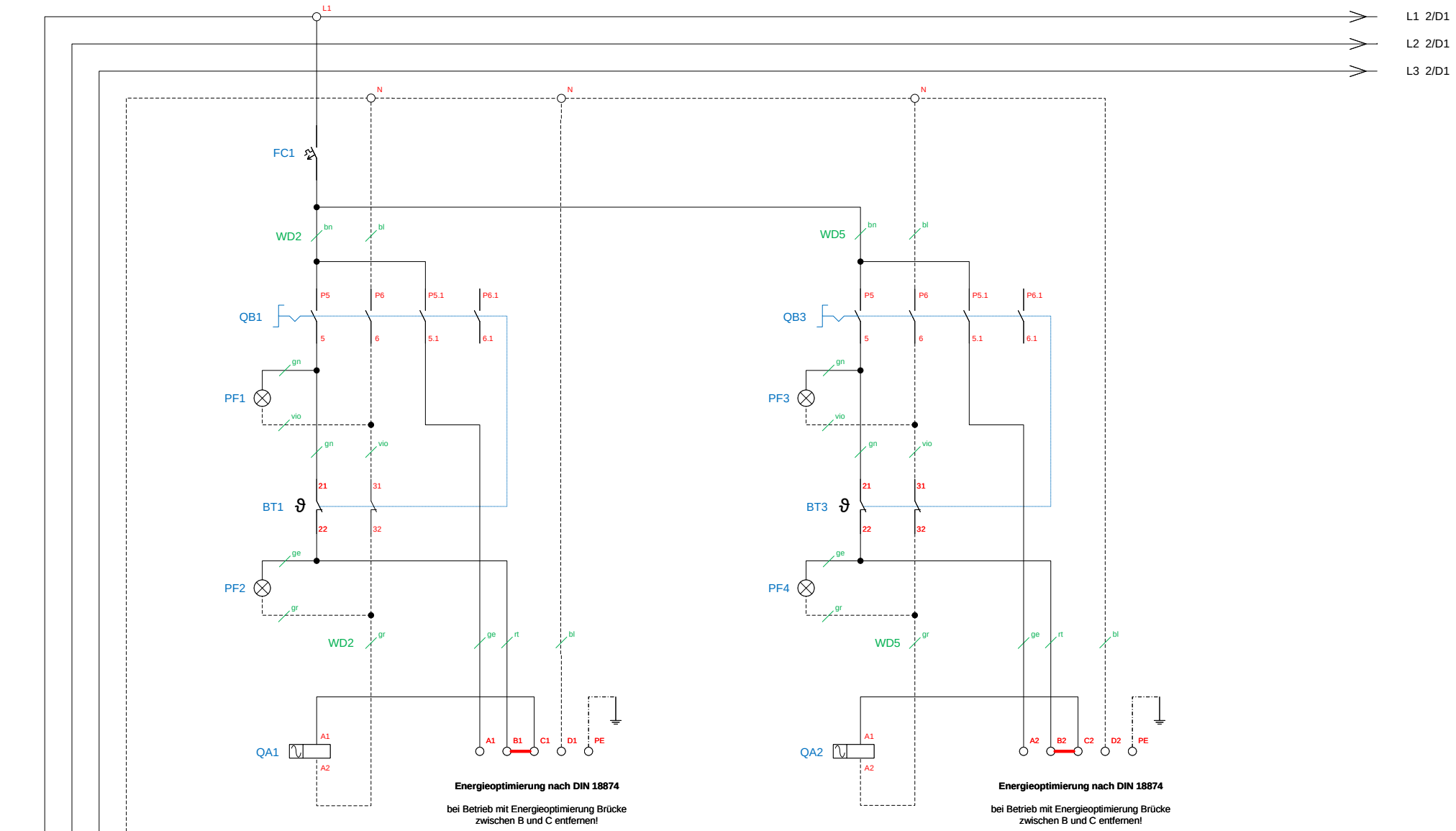

BT1 mit QB1	Thermostat 64-310°C mit Vorsatzschalter	700104	WD1	Zuleitung BGE 5G2,5mm²	013.00192
BT3 mit QB3	Thermostat 64-310°C mit Vorsatzschalter	700104	WD2, WD5	Glasseidenlitzen 0,75mm²	- - - - - -
FC1	Leitungsschutzschalter B6A	300120			
QA1, QA2	Leistungsschütz BF09	800305			
PF1, PF3	Anzeigelampe grün 230V	800201			
PF2, PF4	Anzeigelampe gelb 230V	800206			

BGD60 (H) (R)
EOH
400V, 3~/N/PE, 7,6kW

Änderung			
	a		
	b		
	c		

Berner-Kochsysteme GmbH & Co. KG
Sudetenstraße 5
D-87471 Durach
Tel: +49(0)831/697247-0 Fax: -15
Email: berner@induktion.de
www.Induktion.de

Blatt	Datum	Name
1/2	04.05.22	Stolle

Schaltplan

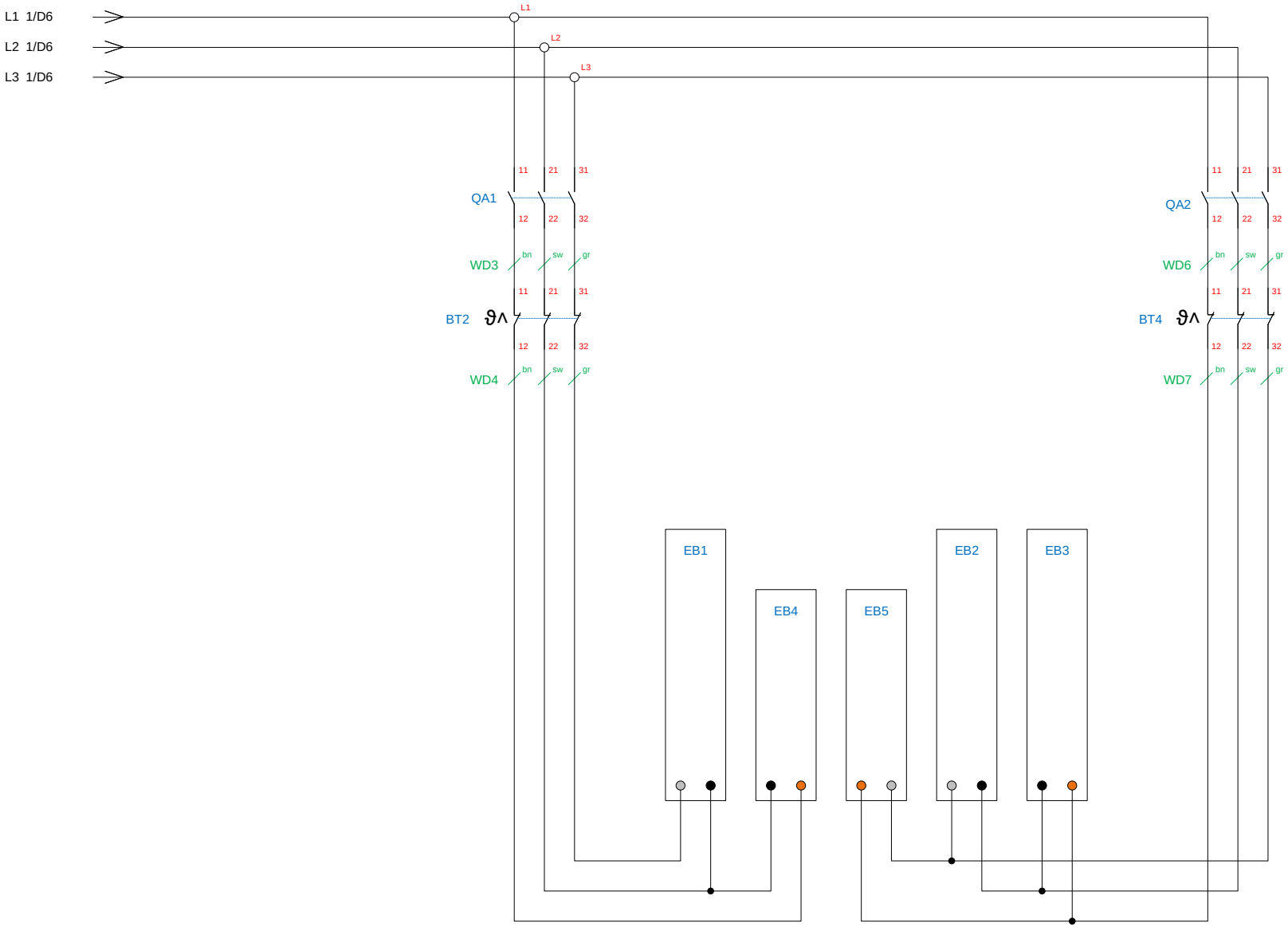

BT2, BT4	Sicherheitstemperaturbegrenzer	300100			
EB1 - EB3	Heizkörper 400V/1600W, 490mm	502015	WD3, WD4	Glasseidenlitze 2,5mm²	- - - - - - -
EB4, EB5	Heizkörper 400V/1400W, 430mm	502001	WD6, WD7	Glasseidenlitze 2,5mm²	- - - - - - -

BGD60 (H) (R)
EOH
400V, 3~/N/PE, 7,6kW

Änderung			
	a		
	b		
	c		

Berner-Kochsysteme GmbH & Co. KG
Sudetenstraße 5
D-87471 Durach
Tel: +49(0)831/697247-0 Fax: -15
Email: berner@induktion.de
www.Induktion.de

Blatt	Datum	Name
2/2	04.05.22	Stolle

Schaltplan