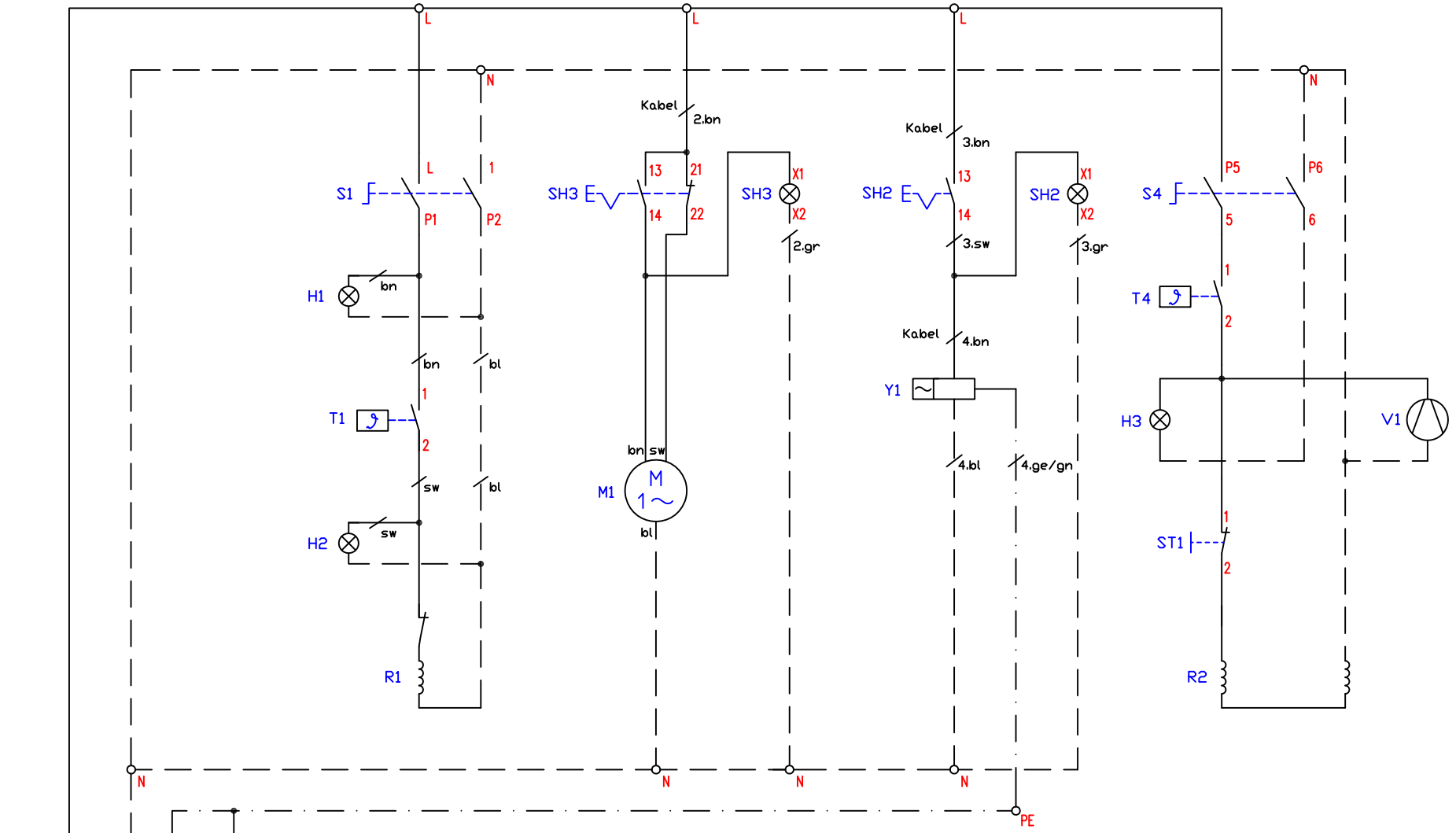

Kabel 1 - 180 EWKF 3G1,5 qmm	013.00005	S1 - Hauptschalter 2-polig	800405
Kabel 2 - SiHF 3X0,5qmm	013.00111	S4 - Vorschalter Thermostat	800231
Kabel 3 - SiHF 3X0,5qmm	013.00111	T1 - Thermostat 50-110°C	400401
Kabel 4 - SiHF 3G0,5qmm	013.00102	T4 - Thermostat 30-85°C	800231
V1 - Rotationsventilator 230V		ST1 - Klixonschalter 125°C	
M1 - Stellantrieb "Wasserablauf WAS"	300145	H1 - Betrieb "Ein" grün 230V	800201
SH3 - Leuchttaster gelb "WAS"	300304	H2,H3 - Heizlampe gelb 230V	800206
Y1 - Magnetventil "Wasserzulauf"	300114	R1 - Folienheizung 230V/1800W	300500
SH2 - Leuchttaster blau "WZM"	300300	R2 - Heizung 230V/1000W	300500

Standgerät Elektrowasserbad
mit Wärmeschrank
BWBKTD40WS WAS; WZM
System 70 230V 1,8+1,0kW

Änderung			
	a		
	b		
	c		
		Version:	1.2
		Datum	Name
		29.11.16	Hänel

Berner-Kochsysteme GmbH&Co.KG
Sudetenstraße 5
D-87471 Durach
Tel.:+49(0)831/697247-0,Fax:-15
berner@induktion.de
www.induktion.de

Schaltplan
70-16/23