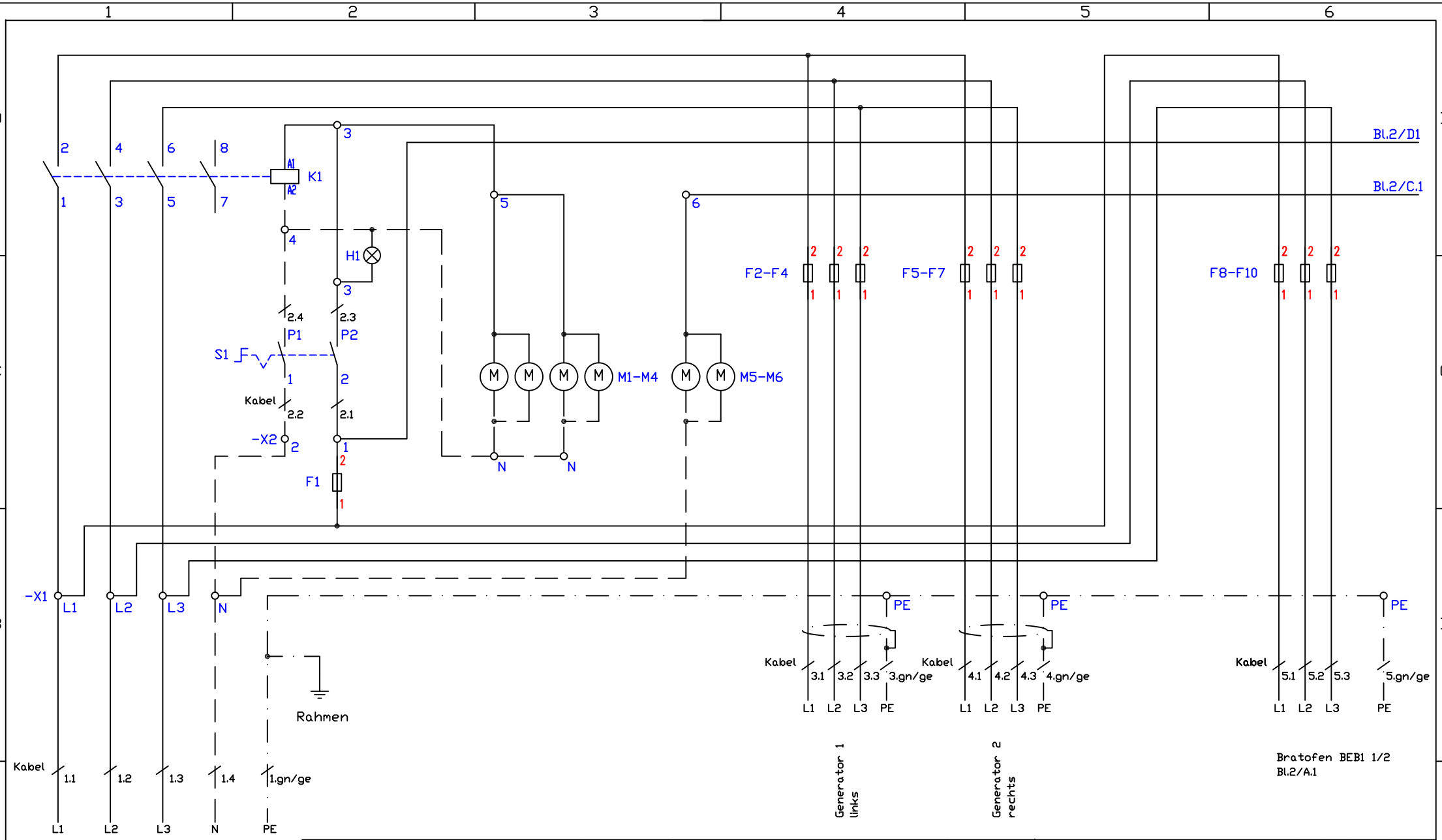

Anschluß 50A
400V/3~/N/PE

Kabel 1 - EWKF 5G6qmm	013.00013	F1 - Sicherung Neozed 6A	300284
Kabel 2 - EWKF 5G1,5qmm	013.00133	F2-F10 - Sicherung Neozed 16A	300153
Kabel 3,4 - ölflex Classic 110CY 4G2,5qmm	013.00035	K1 - Schütz BF26 45A/230V	800330
Kabel 5 - EWKF 5G2,5qmm	013.00007	S1 - Hauptschalter Induktion 2-polig	800405
		H1 - Betriebslampe "grün" 230V	800201
		M1-M4 - Lüfter 230V	100303
		M5-M6 - Lüfter 230V	100300

Induktionsherd
System 70
4-Induktion + BEB1½
24,6kW BIPDS

Änderung			
	a		
	b		
	c		
		Version	3.1

Berner-Kochsysteme GmbH&Co.KG
Sudetenstraße 5
D-87471 Durach
Tel.:+49(0)831/697247-0,Fax:-15
berner@induktion.de
www.induktion.de

Blatt	Datum	Name
1/3	30.11.22	HR

Schaltplan
70-4/63

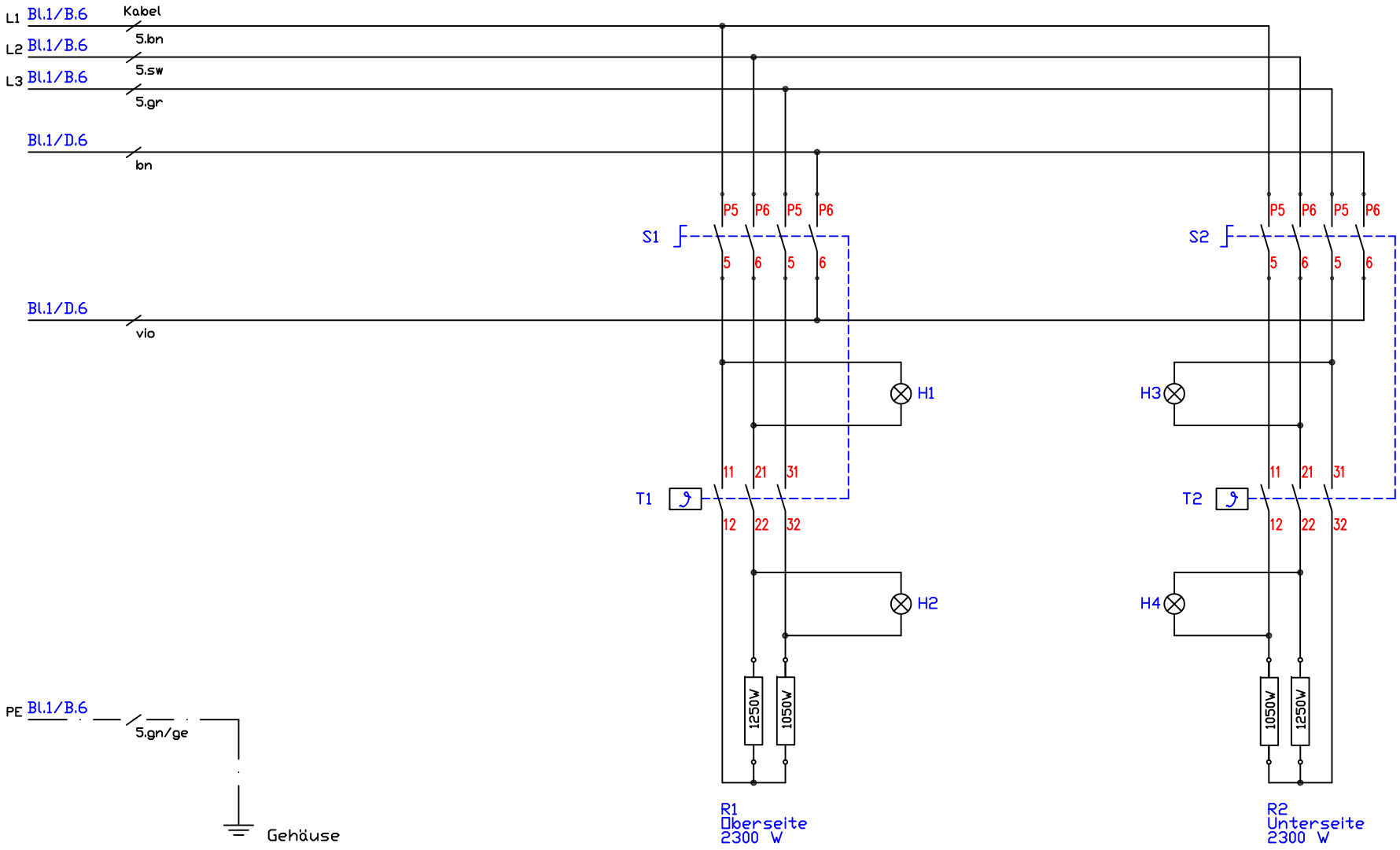

Kabel 5 - EWKF 5G2,5qmm	013.00007
S1,S2 - Vorschalter Thermostat	700101
T1,T2 - Thermostat 77-300°C	700101
H1,H3 - Betrieb 'Ein' grün 400V	800203
H2,H4 - Heizlampe gelb 400V	800207
R1,R2 - Heizkörper 400V/2300W	500605

Induktionsherd
System 70
4-Induktion + BEB1½
24,6kW BIPDS

Berner-Kochsysteme GmbH&Co.KG
Sudetenstraße 5
D-87471 Durach
Tel.:+49(0)831/697247-0,Fax:-15
berner@induktion.de
www.induktion.de

Änderung			
	a		
	b		
	c		
		Version:	3.1
Blatt		Datum	Name
2/3		30.11.22	HR

Schaltplan
70-4/63

Jumpereinstellungen:

SW1:
0=Spule Ø230/235µH
1=Spule Ø260/235µH
2=Spule Ø280/235µH
4=Spule 270Q/235µH
5=Spule 280x280F/235µH
5=Spule 280F/Ø260/235µH
A=Spule Wok Ø300/235µH
B=Smart Move Spule Ø260/235µH
C=Spule Grill 260x520/220µH

SW2: 1
2-Kanalbetrieb A
1-Kanalbetrieb B

SW2: 2
CAN ID/Frequenz C
CAN ID/Frequenz (f=-70Hz) D

SW2: 3
Leistung Stufe 1 E
Leistung Stufe 2 F

SW2: 4
Energiemanagement Aus G
Energiemanagement Ein H

SW3: 1
Empfindlichkeit TE=Normal A
Empfindlichkeit TE=Fein B

SW3: 2
Master-Poti-Funktion Aus C
Master-Poti-Funktion Ein D

SW3: 3
Warmhaltefunktion Kanal 1 Aus E
Warmhaltefunktion Kanal 1 Ein F

SW3: 4
Warmhaltefunktion Kanal 2 Aus G
Warmhaltefunktion Kanal 2 Ein H

SW1

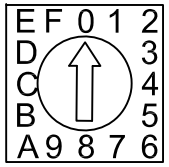

SW2

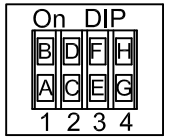

SW3

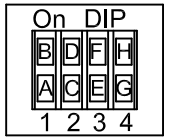

GSG

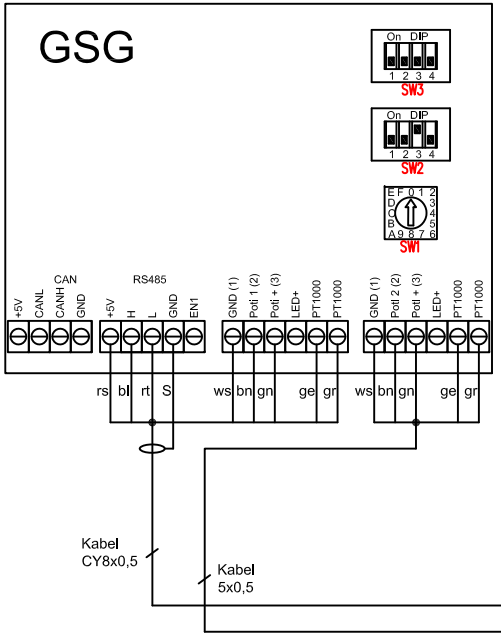

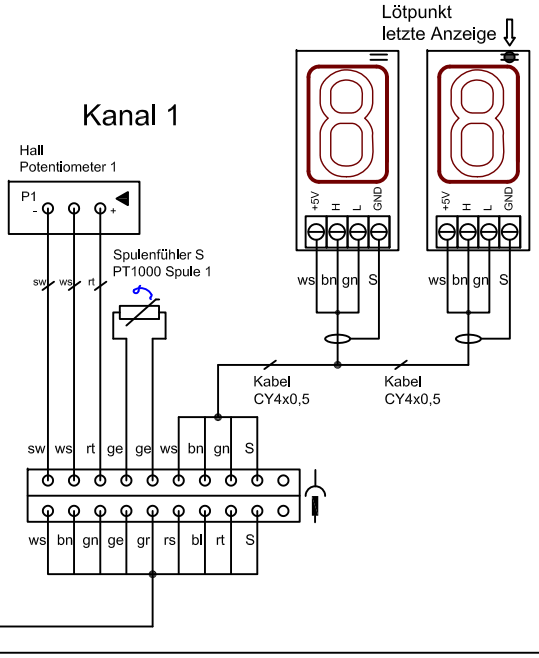

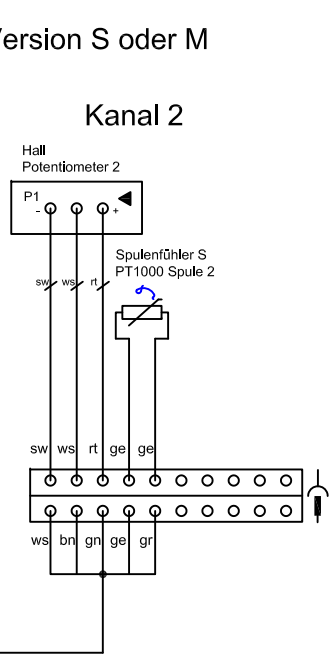

Modul

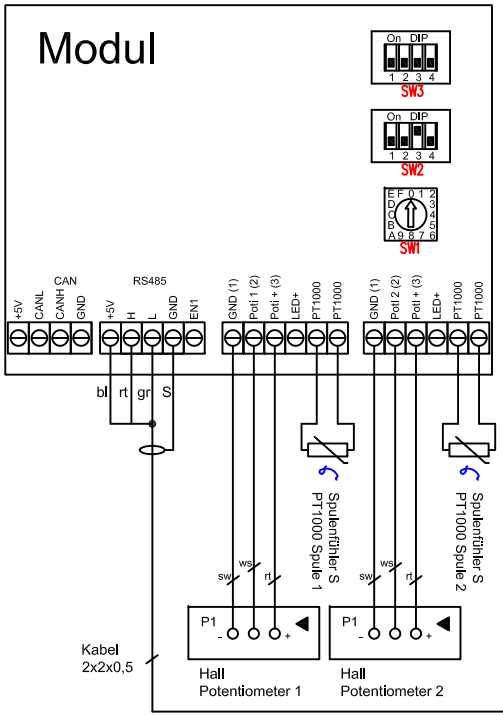

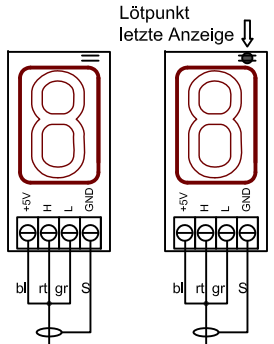

Version S oder M

Spuleneinstellungen BIPDS
Generator 3x400V / 10,0kW
Mach 4

Änderung			
	a		
	b		
	c		
	d	Version:	1.0

Berner Kochsysteme GmbH&Co.KG
Sudetenstraße 5
D-87471 Durach
Tel.:+49(0)831/697247-0,Fax: -15
berner@induktion.de
www.induktion.de

Blatt	Datum	Name
1/1	19.11.20	Hänel

BIPDS_Mach4_10kW_LP4